Технические данные EFG 535k / 540k / 540 / 545k / 545 / 550 / S40 / S50

JUNGHEINRICH · редакция 03/2021
Язык: DE

После этой обложки приведён заводской технический документ без изменения его страниц. Таблицы серии могут содержать несколько мачт и аккумуляторных исполнений; они не подтверждают комплектацию конкретной поставки.

Перед использованием сверьте модель, исполнение и редакцию документа с заводской табличкой и документацией вашей машины. Материал серии не является заполненным индивидуальным паспортом.

Продавец и подбор техники

kupit-shtabeler.ru
zakaz@kupit-shtabeler.ru
+7 495 159-44-32

Эта страница добавлена продавцом. Изготовитель, авторские права, заводская маркировка и техническое содержание оригинала сохранены. Контакты продавца не заменяют сведения изготовителя.

LI-ION technology

Elektro-Vierradstapler

EFG 535-S50

Hubhöhe: 2480-7500 mm / Tragfähigkeit: 3500-5000 kg

JUNGHEINRICH

EFG 535-S50

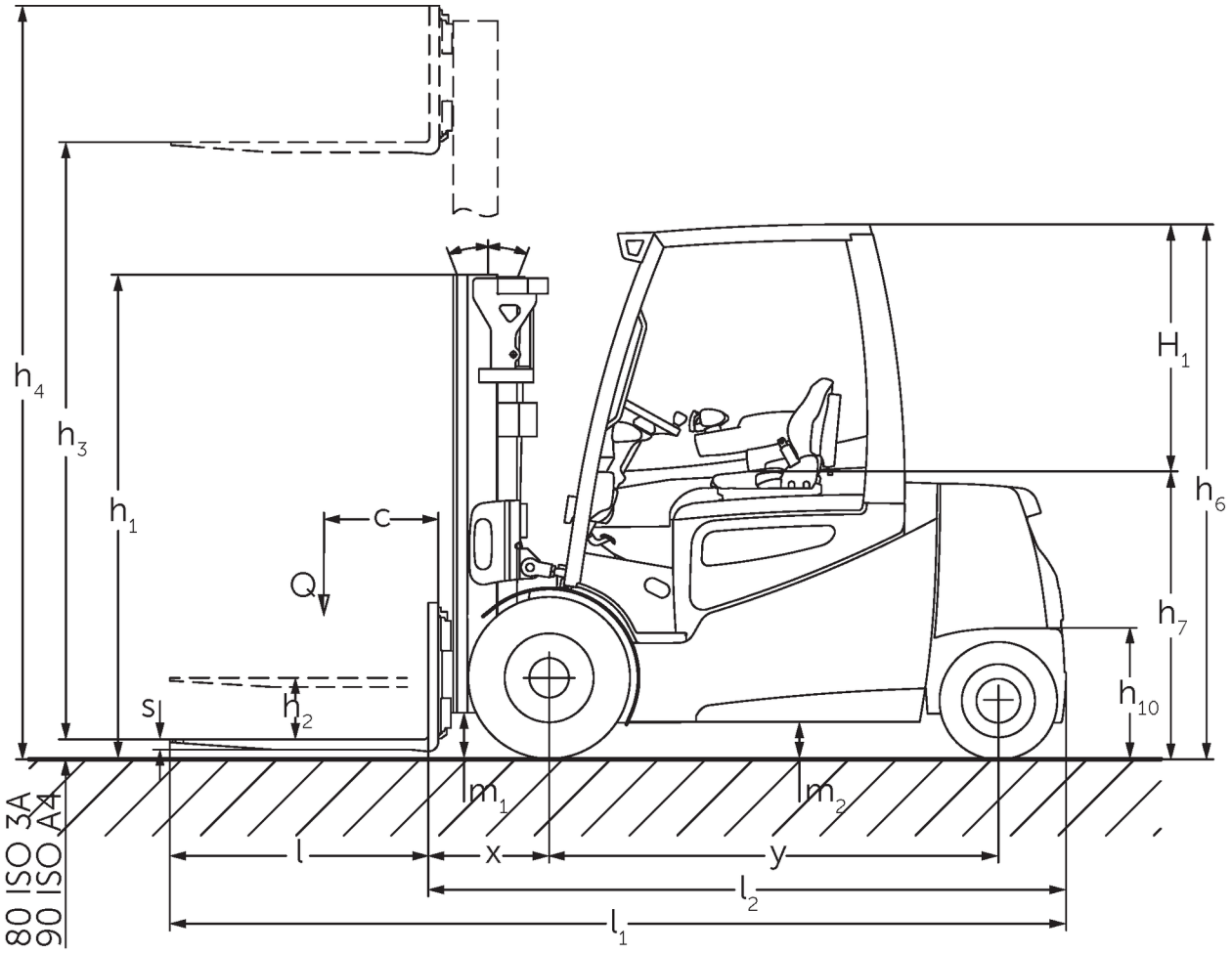

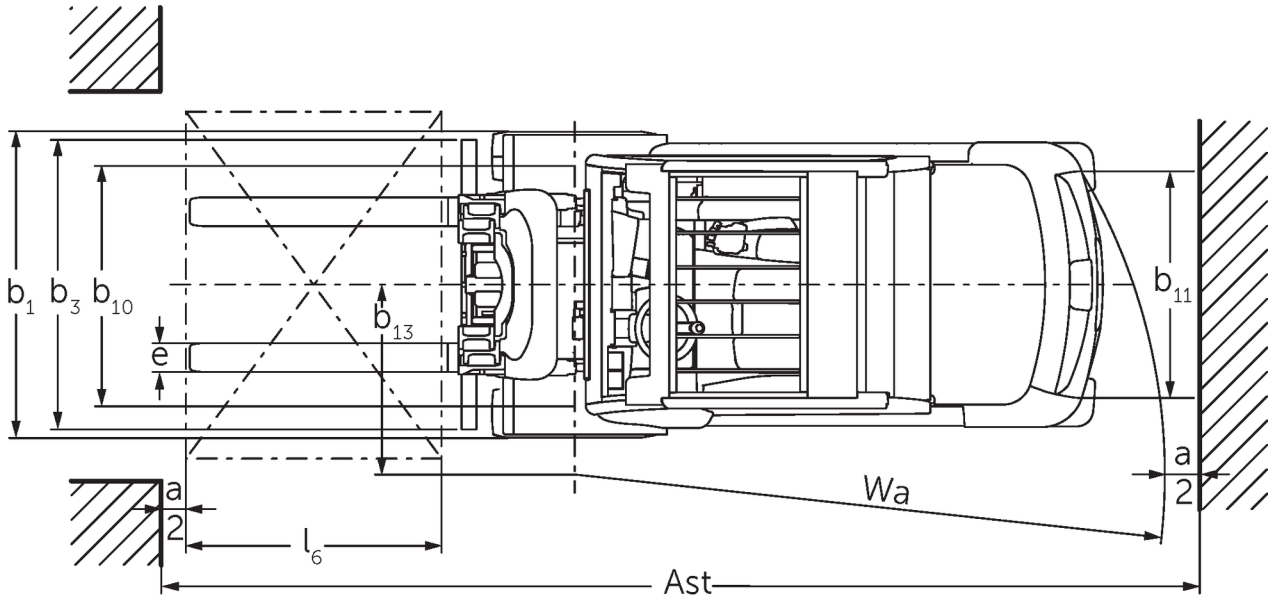

technische Zeichnung EFG 5 (2015)

EFG 535-S50

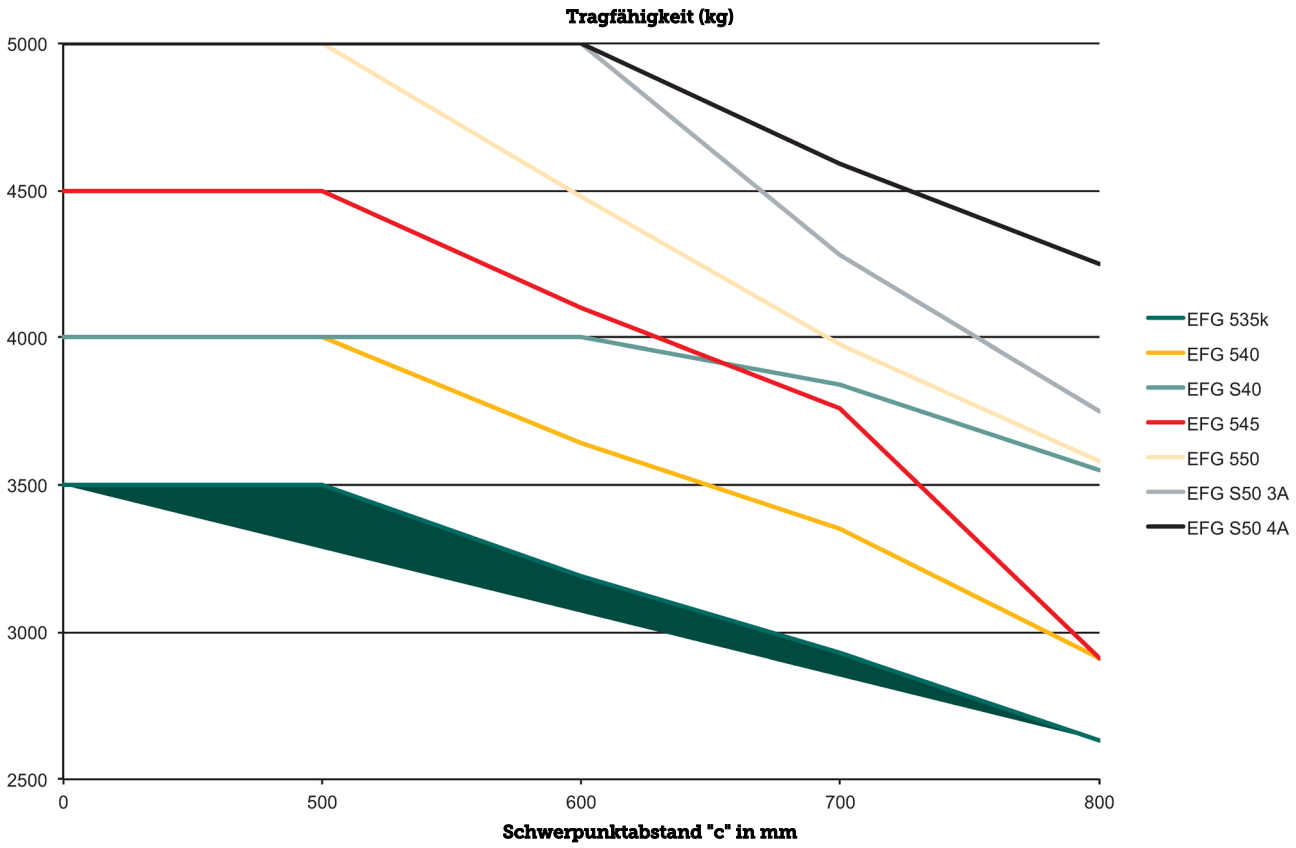
Tragfähigkeit (kg)
5000
4500
4000
3500
3000
2500
0
500
600
700
800
Schwerpunktabstand "c" in mm
EFG 535k
EFG 540
EFG S40
EFG 545
EFG 550
EFG S50 3A
EFG S50 4A

EFG 535-S50

EFG 535k	Hub (h3)	Höhe Hubgerüst eingefahren (h1)	Freihub (h2)	Höhe Hubgerüst ausgefahren (h4)	Neigung Hubgerüst vor/ zurück
Dreifach-Hubgerüst DZ	**4400 mm**	**2165 mm**	**1396 mm**	**5169 mm**	**6 / 8 °**
	4700 mm	2265 mm	1496 mm	5469 mm	6 / 8 °
	5000 mm	2365 mm	1596 mm	5769 mm	6 / 8 °
	5500 mm	2565 mm	1796 mm	6269 mm	6 / 5 °
	6000 mm	2765 mm	1996 mm	6769 mm	6 / 5 °
	6500 mm	2965 mm	2196 mm	7269 mm	6 / 5 °
	7000 mm	3165 mm	2396 mm	7769 mm	6 / 3 °
	7500 mm	3365 mm	2596 mm	8269 mm	6 / 3 °
Zweifach-Hubgerüst ZT	**2900 mm**	**2200 mm**	**150 mm**	**3689 mm**	**6 / 8 °**
	3100 mm	2300 mm	150 mm	3889 mm	6 / 8 °
	3300 mm	2400 mm	150 mm	4089 mm	6 / 8 °
	3500 mm	2500 mm	150 mm	4289 mm	6 / 8 °
	3700 mm	2600 mm	150 mm	4489 mm	6 / 8 °
	4000 mm	2750 mm	150 mm	4789 mm	6 / 8 °
	4300 mm	2950 mm	150 mm	5089 mm	6 / 8 °
	4500 mm	3050 mm	150 mm	5289 mm	6 / 8 °
Zweifach-Hubgerüst ZZ	**3100 mm**	**2265 mm**	**1496 mm**	**3669 mm**	**6 / 8 °**
	3300 mm	2365 mm	1596 mm	3869 mm	6 / 8 °
	3500 mm	2465 mm	1696 mm	4069 mm	6 / 8 °
	3700 mm	2565 mm	1796 mm	4269 mm	6 / 8 °
	4000 mm	2715 mm	1946 mm	4469 mm	6 / 8 °
EFG 540k, EFG 540, EFG 545k, EFG 545	**Hub (h3)**	**Höhe Hubgerüst eingefahren (h1)**	**Freihub (h2)**	**Höhe Hubgerüst ausgefahren (h4)**	**Neigung Hubgerüst vor/ zurück**
Dreifach-Hubgerüst DZ / Für integrierten Seitenschieber 3A mit 6 Rollen (Option)	**4150 mm**	**2140 mm**	**1232 mm**	**5058 mm**	**6 / 8 °**
	4400 mm	2223 mm	1315 mm	5308 mm	6 / 8 °
	4700 mm	2323 mm	1415 mm	5608 mm	6 / 8 °
	4850 mm	2373 mm	1465 mm	5758 mm	6 / 8 °
	5000 mm	2423 mm	1515 mm	5908 mm	6 / 5 °
	5300 mm	2523 mm	1765 mm	6058 mm	6 / 5 °
	5500 mm	2590 mm	1682 mm	6408 mm	6 / 5 °
	6000 mm	2770 mm	1862 mm	6908 mm	6 / 5 °
	6500 mm	2950 mm	2042 mm	7408 mm	6 / 3 °
	7000 mm	3120 mm	2212 mm	7908 mm	6 / 3 °
	7500 mm	3300 mm	2392 mm	8408 mm	6 / 3 °
Dreifach-Hubgerüst DZ / Inklusive 3A Gabelträger mit 4 Rollen (Standard)	**4150 mm**	**2140 mm**	**1382 mm**	**4908 mm**	**6 / 8 °**
	4400 mm	2223 mm	1465 mm	5158 mm	6 / 8 °
	4700 mm	2323 mm	1565 mm	5458 mm	6 / 8 °
	4850 mm	2373 mm	1615 mm	5608 mm	6 / 8 °
	5000 mm	2423 mm	1665 mm	5758 mm	6 / 5 °
	5300 mm	2523 mm	1765 mm	6058 mm	6 / 5 °
	5500 mm	2590 mm	1832 mm	6258 mm	6 / 5 °
	6000 mm	2770 mm	2012 mm	6758 mm	6 / 5 °
	6500 mm	2950 mm	2170 mm	7280 mm	6 / 3 °
	7000 mm	3120 mm	2350 mm	7770 mm	6 / 3 °
	7500 mm	3300 mm	2490 mm	8310 mm	6 / 3 °
Zweifach-Hubgerüst ZT / Für integrierten Seitenschieber 3A mit 6 Rollen (Option)	**2750 mm**	**2165 mm**	**150 mm**	**3608 mm**	**6 / 8 °**

	3000 mm	2290 mm	150 mm	3858 mm	6 / 8 °
	3100 mm	2348 mm	150 mm	3958 mm	6 / 8 °
	3300 mm	2440 mm	150 mm	4158 mm	6 / 8 °
	3500 mm	2548 mm	150 mm	4358 mm	6 / 8 °
	3700 mm	2640 mm	150 mm	4558 mm	6 / 8 °
	4000 mm	2795 mm	150 mm	4858 mm	6 / 8 °
	4300 mm	2940 mm	150 mm	5158 mm	6 / 8 °
	4500 mm	3040 mm	150 mm	5358 mm	6 / 8 °
	5000 mm	3290 mm	150 mm	5858 mm	6 / 8 °
	5500 mm	3540 mm	150 mm	6358 mm	6 / 5 °
	6000 mm	3790 mm	150 mm	6858 mm	6 / 5 °
	6500 mm	4040 mm	150 mm	7358 mm	6 / 5 °
Zweifach-Hubgerüst ZT / Inklusive 3A Gabelträger mit 4 Rollen (Standard)	**2750 mm**	**2165 mm**	**150 mm**	**3465 mm**	**6 / 8 °**
	3000 mm	2290 mm	150 mm	3715 mm	6 / 8 °
	3100 mm	2348 mm	150 mm	3823 mm	6 / 8 °
	3300 mm	2440 mm	150 mm	4015 mm	6 / 8 °
	3500 mm	2548 mm	150 mm	4223 mm	6 / 8 °
	3700 mm	2640 mm	150 mm	4415 mm	6 / 8 °
	4000 mm	2795 mm	150 mm	4720 mm	6 / 8 °
	4300 mm	2940 mm	150 mm	5015 mm	6 / 8 °
	4500 mm	3040 mm	150 mm	5215 mm	6 / 8 °
	5000 mm	3290 mm	150 mm	5715 mm	6 / 8 °
	5500 mm	3540 mm	150 mm	6215 mm	6 / 5 °
	6000 mm	3790 mm	150 mm	6715 mm	6 / 5 °
	6500 mm	4040 mm	150 mm	7215 mm	6 / 5 °
Zweifach-Hubgerüst ZZ / Für integrierten Seitenschieber 3A mit 6 Rollen (Option)	**2775 mm**	**2140 mm**	**1332 mm**	**3683 mm**	**6 / 8 °**
	3142 mm	2323 mm	1415 mm	4050 mm	6 / 8 °
	3342 mm	2423 mm	1515 mm	4250 mm	6 / 8 °
	3542 mm	2523 mm	1615 mm	4450 mm	6 / 8 °
	3675 mm	2590 mm	1682 mm	4583 mm	6 / 8 °
	4035 mm	2770 mm	1862 mm	4943 mm	6 / 8 °
	4395 mm	2950 mm	2042 mm	5303 mm	6 / 8 °
	5095 mm	3300 mm	2392 mm	6003 mm	6 / 8 °
	5524 mm	3515 mm	2607 mm	6432 mm	6 / 5 °
Zweifach-Hubgerüst ZZ / Inklusive 3A Gabelträger mit 4 Rollen (Standard)	**2775 mm**	**2140 mm**	**1382 mm**	**3533 mm**	**6 / 8 °**
	3142 mm	2323 mm	1565 mm	3900 mm	6 / 8 °
	3342 mm	2423 mm	1665 mm	4100 mm	6 / 8 °
	3542 mm	2523 mm	1765 mm	4300 mm	6 / 8 °
	3675 mm	2590 mm	1832 mm	4433 mm	6 / 8 °
	4035 mm	2770 mm	2012 mm	4793 mm	6 / 8 °
	4395 mm	2950 mm	2192 mm	5153 mm	6 / 8 °
	5095 mm	3300 mm	2542 mm	5853 mm	6 / 8 °
	5524 mm	3515 mm	2757 mm	6282 mm	6 / 5 °
EFG S40, EFG 550	**Hub (h3)**	**Höhe Hubgerüst eingefahren (h1)**	**Freihub (h2)**	**Höhe Hubgerüst ausgefahren (h4)**	**Neigung Hubgerüst vor/ zurück**
Dreifach-Hubgerüst DZ / Inklusive 3A Gabelträger mit 6 Rollen (Standard) / passend für integrierten Seitenschieber 3A mit 6 Rollen (Option)	**4150 mm**	**2140 mm**	**1232 mm**	**5058 mm**	**6 / 8 °**
	4400 mm	2223 mm	1315 mm	5308 mm	6 / 8 °
	4850 mm	2373 mm	1465 mm	5758 mm	6 / 8 °
	5000 mm	2423 mm	1515 mm	5908 mm	6 / 5 °
	5300 mm	2523 mm	1615 mm	6208 mm	6 / 5 °
	5500 mm	2590 mm	1682 mm	6408 mm	6 / 5 °

	6000 mm	2770 mm	1862 mm	6908 mm	6 / 5 °
	6500 mm	2950 mm	2042 mm	7408 mm	6 / 3 °
	7000 mm	3120 mm	2212 mm	7908 mm	6 / 3 °
	7500 mm	3300 mm	2392 mm	8408 mm	6 / 3 °
Zweifach-Hubgerüst ZT / Inklusive 3A Gabelträger mit 6 Rollen (Standard) / passend für integrierten Seitenschieber 3A mit 6 Rollen (Option)	**2750 mm**	**2165 mm**	**150 mm**	**3608 mm**	**6 / 8 °**
	3000 mm	2290 mm	150 mm	3858 mm	6 / 8 °
	3100 mm	2348 mm	150 mm	3958 mm	6 / 8 °
	3300 mm	2440 mm	150 mm	4158 mm	6 / 8 °
	3500 mm	2548 mm	150 mm	4358 mm	6 / 8 °
	3700 mm	2640 mm	150 mm	4558 mm	6 / 8 °
	4000 mm	2795 mm	150 mm	4858 mm	6 / 8 °
	4300 mm	2940 mm	150 mm	5158 mm	6 / 8 °
	4500 mm	3040 mm	150 mm	5358 mm	6 / 8 °
	5000 mm	3290 mm	150 mm	5858 mm	6 / 8 °
	5500 mm	3540 mm	150 mm	6358 mm	6 / 5 °
	6000 mm	3790 mm	150 mm	6858 mm	6 / 5 °
	6500 mm	4040 mm	150 mm	7358 mm	6 / 5 °
Zweifach-Hubgerüst ZZ / Inklusive 3A Gabelträger mit 6 Rollen (Standard) / passend für integrierten Seitenschieber 3A mit 6 Rollen (Option)	**2775 mm**	**2140 mm**	**1382 mm**	**3683 mm**	**6 / 8 °**
	3142 mm	2323 mm	1415 mm	4050 mm	6 / 8 °
	3342 mm	2423 mm	1515 mm	4250 mm	6 / 8 °
	3542 mm	2523 mm	1615 mm	4450 mm	6 / 8 °
	3675 mm	2590 mm	1682 mm	4583 mm	6 / 8 °
	4035 mm	2770 mm	1862 mm	4943 mm	6 / 8 °
	4395 mm	2950 mm	2042 mm	5303 mm	6 / 8 °
	5095 mm	3300 mm	2392 mm	6003 mm	6 / 8 °
	5524 mm	3515 mm	2607 mm	6432 mm	6 / 5 °
EFG S50	**Hub (h3)**	**Höhe Hubgerüst eingefahren (h1)**	**Freihub (h2)**	**Höhe Hubgerüst ausgefahren (h4)**	**Neigung Hubgerüst vor/ zurück**
Dreifach-Hubgerüst DZ / Inklusive 4A Gabelträger mit 6 Rollen (Standard)	**3875 mm**	**2140 mm**	**1117 mm**	**4898 mm**	**6 / 8 °**
	4120 mm	2223 mm	1200 mm	5143 mm	6 / 8 °
	4420 mm	2323 mm	1300 mm	5443 mm	6 / 8 °
	4720 mm	2423 mm	1400 mm	5743 mm	6 / 8 °
	5020 mm	2523 mm	1500 mm	6043 mm	6 / 5 °
	5220 mm	2590 mm	1567 mm	6243 mm	6 / 5 °
	5750 mm	2770 mm	1747 mm	6773 mm	6 / 5 °
	6280 mm	2950 mm	1927 mm	7303 mm	6 / 5 °
	6780 mm	3120 mm	2097 mm	7803 mm	6 / 5 °
	7320 mm	3300 mm	2277 mm	8343 mm	6 / 5 °
Dreifach-Hubgerüst DZ / Passend für 3A Gabelträger mit 6 Rollen (Option) / passend für integrierten Seitenschieber 4A mit 6 Rollen (Option)	**4050 mm**	**2140 mm**	**1232 mm**	**4958 mm**	**6 / 8 °**
	4300 mm	2223 mm	1315 mm	5208 mm	6 / 8 °
	4600 mm	2323 mm	1415 mm	5508 mm	6 / 8 °
	4900 mm	2423 mm	1515 mm	5808 mm	6 / 8 °
	5200 mm	2523 mm	1615 mm	6108 mm	6 / 5 °
	5400 mm	2590 mm	1682 mm	6308 mm	6 / 5 °
	5720 mm	2700 mm	1792 mm	6628 mm	6 / 5 °
	5930 mm	2770 mm	1862 mm	6838 mm	6 / 5 °
	6460 mm	2950 mm	2042 mm	7368 mm	6 / 5 °
	6960 mm	3120 mm	2212 mm	7868 mm	6 / 5 °
	7500 mm	3300 mm	2392 mm	8408 mm	6 / 5 °
Zweifach-Hubgerüst ZT / Inklusive 4A Gabelträger mit 6 Rollen (Standard)	**2480 mm**	**2165 mm**	**150 mm**	**3453 mm**	**6 / 8 °**
	2846 mm	2348 mm	150 mm	3819 mm	6 / 8 °

	3030 mm	2440 mm	150 mm	4003 mm	6 / 8 °
	3246 mm	2548 mm	150 mm	4219 mm	6 / 8 °
	3430 mm	2640 mm	150 mm	4403 mm	6 / 8 °
	3740 mm	2795 mm	150 mm	4713 mm	6 / 8 °
	4030 mm	2940 mm	150 mm	5003 mm	6 / 8 °
	4230 mm	3040 mm	150 mm	5203 mm	6 / 8 °
	4730 mm	3290 mm	150 mm	5703 mm	6 / 8 °
	5230 mm	3540 mm	150 mm	6203 mm	6 / 5 °
	5730 mm	3790 mm	150 mm	6703 mm	6 / 5 °
	6230 mm	4040 mm	150 mm	7203 mm	6 / 5 °
Zweifach-Hubgerüst ZT / Passend für 3A Gabelträger mit 6 Rollen (Option) / passend für integrierten Seitenschieber 4A mit 6 Rollen (Option)	**2750 mm**	**2165 mm**	**150 mm**	**3608 mm**	**6 / 8 °**
	3000 mm	2290 mm	150 mm	3858 mm	6 / 8 °
	3100 mm	2348 mm	150 mm	3958 mm	6 / 8 °
	3300 mm	2440 mm	150 mm	4158 mm	6 / 8 °
	3500 mm	2548 mm	150 mm	4358 mm	6 / 8 °
	3700 mm	2640 mm	150 mm	4558 mm	6 / 8 °
	4000 mm	2795 mm	150 mm	4858 mm	6 / 8 °
	4300 mm	2940 mm	150 mm	5158 mm	6 / 8 °
	4500 mm	3040 mm	150 mm	5358 mm	6 / 8 °
	5000 mm	3290 mm	150 mm	5858 mm	6 / 8 °
	5500 mm	3540 mm	150 mm	6358 mm	6 / 5 °
	6000 mm	3790 mm	150 mm	6858 mm	6 / 5 °
	6500 mm	4040 mm	150 mm	7358 mm	6 / 5 °
Zweifach-Hubgerüst ZZ / Inklusive 4A Gabelträger mit 6 Rollen (Standard)	**2570 mm**	**2140 mm**	**1117 mm**	**3593 mm**	**6 / 8 °**
	2932 mm	2323 mm	1300 mm	3955 mm	6 / 8 °
	3132 mm	2423 mm	1400 mm	4155 mm	6 / 8 °
	3332 mm	2523 mm	1500 mm	4355 mm	6 / 8 °
	3465 mm	2590 mm	1567 mm	4488 mm	6 / 8 °
	3825 mm	2770 mm	1747 mm	4848 mm	6 / 8 °
	4185 mm	2950 mm	1927 mm	5208 mm	6 / 8 °
	4885 mm	3300 mm	2277 mm	5908 mm	6 / 8 °
	5314 mm	3515 mm	2492 mm	6337 mm	6 / 5 °
Zweifach-Hubgerüst ZZ / Passend für 3A Gabelträger mit 6 Rollen (Option) / passend für integrierten Seitenschieber 4A mit 6 Rollen (Option)	**2725 mm**	**2140 mm**	**1232 mm**	**3633 mm**	**6 / 8 °**
	3092 mm	2323 mm	1415 mm	4000 mm	6 / 8 °
	3292 mm	2423 mm	1515 mm	4200 mm	6 / 8 °
	3492 mm	2523 mm	1615 mm	4400 mm	6 / 8 °
	3625 mm	2590 mm	1682 mm	4533 mm	6 / 8 °
	3985 mm	2770 mm	1862 mm	4893 mm	6 / 8 °
	4345 mm	2950 mm	2042 mm	5253 mm	6 / 8 °
	5045 mm	3300 mm	2392 mm	5953 mm	6 / 8 °
	5474 mm	3515 mm	2607 mm	6382 mm	6 / 5 °

VDI-Tabelle

Stand: 03/2021

Kennzeichen	1.1	Hersteller (Kurzbezeichnung)			Jungheinrich								
	1.2	Typzeichen des Herstellers			EFG 535k	EFG 540k	EFG 540	EFG S40	EFG 545k	EFG 545	EFG 550	EFG S50
	1.3	Antrieb			Elektro							
	1.4	Bedienung			Sitz							
	1.5	Tragfähigkeit/Last	Q	kg	3500	4000			4500		4990	5000
	1.6	Lastschwerpunktabstand	c	mm	500			600	500			600
	1.8	Lastabstand	x	mm	519	532						547
	1.9	Radstand	y	mm	1856		2000	2080	1856	2000		2080
Gewichte	2.1.1	Eigengewicht (inkl. Batterie)		kg	5830	6726	6701	7143	7153	7143	7549	8036
	2.2	Achslast mit Last vorn/hinten		kg	8310 / 1020	9730 / 996	9726 / 975	9992 / 1151	10575 / 1078	10516 / 1112	11282 / 1257	11677 / 1359
	2.3	Achslast ohne Last vorn/ hinten		kg	2960 / 2870	3553 / 3173	3706 / 2995	3858 / 3285	3626 / 3527	3744 / 3385	3772 / 3777	3932 / 4104
Räder/Fahrwerk	3.1	Bereifung			SE							
	3.2	Reifengröße, vorn			250-15			28x12,5-15	28 x 12, 5-15			
	3.3	Reifengröße, hinten			21 x 8-9			23x10-12	21 x 8-9			23x10-12
	3.5	Räder, Anzahl vorn/hinten (x=angetrieben)			2x/2							
	3.6	Spurweite, vorn	b_{10}	mm	1115			1155				
	3.7	Spurweite, hinten	b_{11}	mm	950			1200	950			1200
Grundabmessungen	4.2	Höhe Hubgerüst eingefahren (h1)	h_1	mm	2300	2290						2440
	4.3	Freihub (h2)	h_2	mm	150							
	4.4	Hub (h3)	h_3	mm	3100	3000						3030
	4.5	Höhe Hubgerüst ausgefahren (h4)	h_4	mm	3889	3715		3858	3715		3858	4003
	4.7	Höhe Schutzdach (Kabine)	h_6	mm	2365			2350				
	4.8	Sitzhöhe/Standhöhe	h_7	mm	1313			1303				
	4.12	Kupplungshöhe	h_{10}	mm	396							
	4.12.1	2. Kupplungshöhe		mm	566							
	4.19	Gesamtlänge	l_1	mm	3805	3818	3962	4102	3818	3962		4102
	4.20	Länge einschließlich Gabelrücken	l_2	mm	2655	2668	2812	2952	2668	2812		2952
	4.21.1	Gesamtbreite	b_1	mm	1340			1450				
	4.22	Gabelzinkenmaße	s/ e/l	x	45 x 125 x 1150	50 x 125 x 1150					50 x 150 x 1150	60 x 150 x 1150
	4.23	Gabelträger Anschlussklasse			3A							4A
	4.24	Gabelträgerbreite	b_3	mm	1120	1260						
	4.31	Bodenfreiheit mit Last unter Hubgerüst	m_1	mm	143	179		166				
	4.32	Bodenfreiheit Mitte Radstand	m_2	mm	150							
	4.34	Arbeitsgangbreite (Palette 1000x1200 quer)	Ast	mm	4003	4092	4222	4412	4092	4222		4427
	4.34.1	Arbeitsgangbreite (Palette 800x1200 längs)	Ast	mm	4203	4292	4422	4612	4292	4422		4627
	4.35	Wenderadius	W_a	mm	2284	2360	2490	2680	2360	2490		2680
	4.36	Kleinster Drehpunktabstand	b_{13}	mm	660		721	673	660	721		673
Leistungsdaten	5.1	Fahrgeschwindigkeit mit/ ohne Last		km/h	17 / 18	15 / 17						
	5.2	Hubgeschwindigkeit mit/ ohne Last		m/s	0,43 / 0,55	0,35 / 0,5		0,33 / 0,45				0,31 / 0,45
	5.3	Senkgeschwindigkeit mit/ ohne Last		m/s	0,56 / 0,56	0,55 / 0,5						

	5.5	Zugkraft mit/ohne Last	N	5300 / 5800	5100 / 5600	4900 / 5500			4800 / 5400	4700 / 5300
	5.6	Max. Zugkraft mit/ohne Last	N	14700 / 15000	14600 / 14900	14500 / 14800			14400 / 14700	
	5.7	Steigfähigkeit mit/ohne Last	%	11,5 / 19	10,8 / 17,7	9,4 / 15,8			8,8 / 15,8	8,4 / 15
	5.8	Max. Steigfähigkeit mit/ohne Last	%	17 / 27,8	15,4 / 26,1	13,7 / 23,4	13,7 / 23,9		13,2 / 23,4	12,5 / 22,2
	5.9	Beschleunigungszeit mit/ohne Last	s	4,9 / 4,3	5 / 4,4	5,5 / 4,8			5,8 / 5,2	6,1 / 5,5
	5.10	Betriebsbremse		Mechanisch						elektrisch/ mechanisch
E-Motor/Elektronik	6.1	Fahrmotor, Leistung S2 60 min	kW	18						
	6.3	Batterie nach DIN 43531/35/36		DIN 43536 A						
	6.4	Batteriespannung/ Nennkapazität	V / Ah	80 / 775	80 / 930	80 / 775	80 / 930			
	6.5	Batteriegewicht	kg	1863	2178	1863	2178			
	6.6.1	Energieverbrauch nach EN-Zyklus	kWh/h	9,4	10,6	10,8	11,1		11,4	11,6
	6.6.2	CO2 Äquivalent nach EN16796	kg/h	5,1	5,7	5,8	6		6,2	6,3
	6.7	Umschlagleistung	t/h	238	260		288		315	
	6.8.1	Energieverbrauch bei max. Umschlagleistung	kWh/h	8,5		9,3	8,9		9,3	
Sonstiges	8.1	Art der Fahrsteuerung		Impuls/AC						
	10.1	Arbeitsdruck für Anbaugerät	bar	200						
	10.2	Ölstrom für Anbaugeräte	l/min	30						
	10.7	Schalldruckpegel nach EN12053, Fahrerohr	dB (A)	69						
	10.8	Anhängerkupplung, Art/Typ DIN		DIN 15170 H						

- Dieses Typenblatt nach VDI-Richtlinie 2198 nennt nur die technischen Werte des Standard-Gerätes. Abweichende Bereifungen, andere Hubgerüste, Zusatzeinrichtungen usw. können andere Werte ergeben.

- 5.1: Bei Ausstattungspaket drive&liftPLUS
- 5.2: Bei Ausstattungspaket drive&liftPLUS
- 5.3: Bei Ausstattungspaket drive&liftPLUS
- 5.5: Bei Ausstattungspaket drive&liftPLUS
- 5.6: Bei Ausstattungspaket drive&liftPLUS
- 5.7: Bei Ausstattungspaket drive&liftPLUS
- 5.8: Bei Ausstattungspaket drive&liftPLUS
- 5.9.1: Bei Ausstattungspaket drive&liftPLUS
- 6.1: Bei Ausstattungspaket drive&liftPLUS
- 6.2: Bei Ausstattungspaket drive&liftPLUS
- 6.6.1: 60 VDI-Arbeitsspiele/h
- 6.6.1: Bei Ausstattungspaket drive&liftPLUS
- 6.7: Bei Ausstattungspaket drive&liftPLUS
- 6.8: Bei Ausstattungspaket Efficiency

Zertifiziert sind die deutschen Produktionswerke in Norderstedt, Moosburg und Landsberg.

ISO 9001
ISO 14001

Jungheinrich Flurförderzeuge entsprechen den europäischen Sicherheitsanforderungen.

CE

JUNGHEINRICH