CROWN

ETi 4000
СЕРИЯ

Технические характеристики

Платформенный штабелер
с первоначальным подъемом

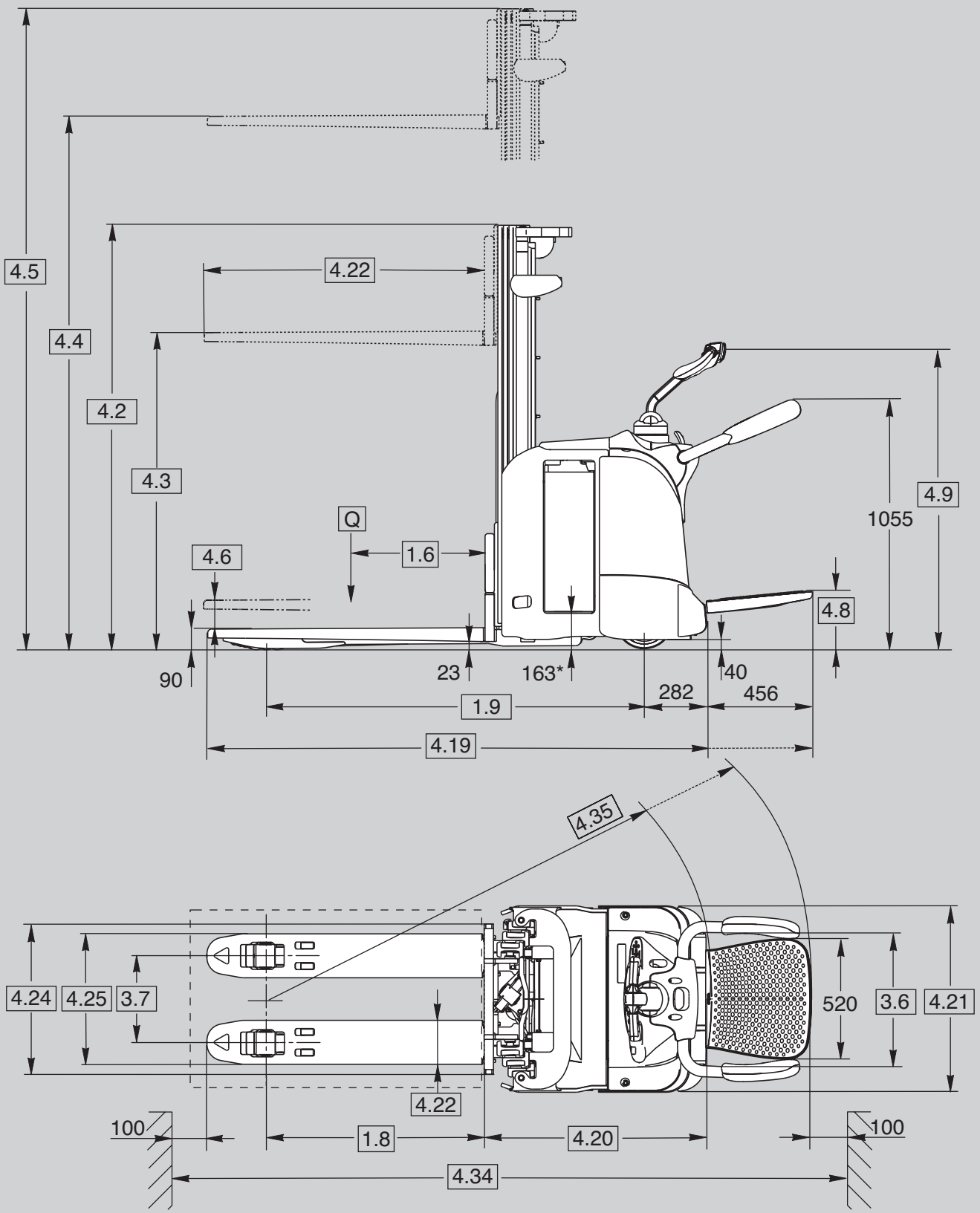

* высота извлечения батареи, первоначальный подъем опущен

Разделительная отметка	1.1	**Производитель**				Crown Equipment Corporation		
	1.2	**Модель**				ETi 4000 – 1.2	ETi 4000 – 1.4	ETi 4000 – 1.6
	1.3	**Источник питания**				электрический		
	1.4	**Тип управления оператором**				стоя на платформе		
	1.5	**Номинальная грузоподъемность** [5]		Q	т	1,2	1,4	1,6
	1.6	**Центр груза**		c	мм	600		
	1.8	**Расстояние до груза** [6]	TL-TF/TT, первоначальный подъем поднят	x	мм	943 / 919	938 / 914	906 / 882
	1.9	**Колесная база** [7]	первоначальный подъем поднят	y	мм	1582		
Масса	2.1	**Эксплуатационный вес**			кг	см. таблицу 1	см. таблицу 2	см. таблицу 3
	2.2	**Нагрузка на ось**	с грузом	передние	кг	см. таблицу 1	см. таблицу 2	см. таблицу 3
				задние	кг	см. таблицу 1	см. таблицу 2	см. таблицу 3
	2.3	**Нагрузка на ось**	без груза	передние	кг	см. таблицу 1	см. таблицу 2	см. таблицу 3
				задние	кг	см. таблицу 1	см. таблицу 2	см. таблицу 3
Шины/колеса/шасси	3.1	**Шины**				Vulkollan		
	3.2	**Размер шин** [2]	передние		мм	Ø 230 x 70		
	3.3	**Размер шин**	задние		мм	1 x Ø 82 x 100		2x Ø 82 x 82
	3.4	**Дополнительные колеса**	поворотное колесо		мм	2x Ø 125 x 54		
	3.5	**Колеса**	номер спереди/сзади (x = ведомые колеса)			1x + 2/2		1x + 2/4
	3.6	**Ступень** [3]	передние	b10	мм	542		
	3.7	**Протектор**	задние	b11	мм	374		
Размеры	4.2	**Мачта**	высота в сложенном состоянии	h1	мм	см. таблицу 1	см. таблицу 2	см. таблицу 3
	4.3	**Свободный подъем**		h2	мм	см. таблицу 1	см. таблицу 2	см. таблицу 3
	4.4	**Высота подъема**		h3	мм	см. таблицу 1	см. таблицу 2	см. таблицу 3
	4.5	**Мачта**	в раздвинутом состоянии	h4	мм	см. таблицу 1	см. таблицу 2	см. таблицу 3
	4.6	**Первоначальный подъем**		h5	мм	125		
	4.8	**Высота положения оператора**		h7	мм	186		
	4.9	**Высота рукоятки управления**	в положении перемещения мин./макс.	h14	мм	1070 / 1383		
	4.10	**Кронштейн**		h8	мм	84	82	
	4.15	**Высота подъема вил**	опущены	h13	мм	90		
	4.19	**Общая длина** [1]	платформа сложена, TL-TF/TT, первоначальный подъем поднят	l1	мм	2127 / 2144	2131 / 2149	2157 / 2181
			платформа откинута, TL-TF/TT, первоначальный подъем поднят	l1	мм	2582 / 2600	2587 / 2605	2613 / 2637
	4.20	**Длина корпуса** [1]	платформа сложена, TL-TF/TT, первоначальный подъем поднят	l2	мм	925 / 943	930 / 948	956 / 980
			платформа откинута, TL-TF/TT, первоначальный подъем поднят	l2	мм	1381 / 1399	1386 / 1404	1412 / 1436
	4.21	**Общая ширина**		b1	мм	800		
	4.22	**Размеры вил**	DIN ISO 2331	s/e/l	мм	60 x 186 x 1200	60 x 190 x 1200	
	4.24	**Ширина каретки вил**		b3	мм	650		
	4.25	**Размах вил**		b5	мм	560	565	
	4.32	**Дорожный просвет**	в центре колесной базы	м2	мм	23		
	4.34.1	**Ширина прохода**	для поддонов 1000 x 1200 поперек, TL-TF/TT, платформа сложена, первоначальный подъем поднят	Ast	мм	2713 / 2723	2715 / 2725	2728 / 2739
			для поддонов 1000 x 1200 поперек, TL-TF/TT, платформа откинута, первоначальный подъем поднят	Ast	мм	3172 / 3182	3174 /3184	3187 / 3198
	4.34.2	**Ширина прохода**	для поддонов 800 x 1200 вдоль, TL-TF/TT, платформа сложена, первоначальный подъем поднят	Ast	мм	2535 / 2549	2538 / 2552	2556 / 2571
			для поддонов 800 x 1200 вдоль, TL-TF/TT, платформа откинута, первоначальный подъем поднят	Ast	мм	2994 / 3008	2997 / 3011	3015 / 3030
	4.35	**Радиус поворота** [7]	платформа сложена, первоначальный подъем поднят	Wa	мм	1860		
			платформа откинута, первоначальный подъем поднят	Wa	мм	2319		
Данные о рабочих характеристиках	5.1	**Скорость движения**	с грузом/без груза		км/ч	8 / 9	7,7 / 9	7,5 / 9
	5.1.1	**Скорость движения назад**	с грузом/без груза		км/ч	8 / 9	7,7 / 9	7,5 / 9
	5.2	**Скорость подъема**	с грузом/без груза		м/с	0,16 / 0,24	0,14 / 0,24	0,12 / 0,24
	5.3	**Скорость опускания**	с грузом/без груза		м/с	0,36 / 0,28		
	5.7	**Преодолеваемый уклон**	с грузом/без груза		%	10 / 16	9 / 16	8 / 16
	5.8	**Макс. преодолеваемый подъем**	с грузом/без груза, норма 5 мин.		%	10 / 16	9 / 16	8 / 16
	5.10	**Рабочий тормоз**				электрический		
Электрический двигатель	6.1	**Тяговый двигатель**	номинал S2 60 мин / H-класс		кВт	3,0		
	6.2	**Двигатель насоса**	номинал при S3 9 %		кВт	3,0		
	6.3	**Батарея**	согласно DIN 43531/35/36 A, B, C, нет			B		
		Макс. размер батар. отсека [8]	дл x шир x выс		мм	212 x 790 x 633		
	6.4	**Напряжение батареи** [4]	номинальная емкость при 5-час. разряде		В/А·ч	24 / 230-270 (315-375)		
	6.5	**Вес батареи** [4]	мин./макс.		кг	201-252 (270-325)		
	8.1	**Приводной блок**	привод			транзистор перем. тока		
	10.7	**Уровень звукового давления**	на месте оператора		дБ(А)	≤ 70		

[1] вычесть 22 мм для первоначального подъема в опущенном положении
[2] Ø 250 x 75 мм с электрическим рулевым управлением
[3] вычесть 9 мм с электрическим рулевым управлением
[4] при дополнительной увеличенной батарее используются значения в скобках
[5] грузоподъемность опорных консолей = 2,0 т для версии с электрическим рулевым управлением
[6] добавить 64 мм для опущенного первоначального подъема
[7] дополнительная доступная колесная база длинная + 100 мм короткая - 180 мм
[8] для получения подробной информации о батарее обратитесь в компанию Crown

Таблица 1 Таблица мачт

	1.2	**Модель**				**ETi 4000 - 1.2**														
		Тип мачты				**TL**					**TF**					**TT**				
Вес	2.1	**Эксплуатационный вес ***	без батареи		кг	1044	1066	1086	1110	1136	1054	1075	1095	1118	1143	1159	1192	1216	1229	1250
	2.2	**Нагрузка на ось 250 А-ч**	с грузом	передние	кг	1271	1286	1300	1317	1335	1278	1292	1306	1322	1340	1334	1357	1373	1382	1397
				задние	кг	1185	1192	1198	1205	1213	1188	1195	1201	1208	1215	1237	1247	1255	1259	1265
	2.3	**Нагрузка на ось 250 А-ч**	без груза	передние	кг	984	999	1013	1030	1048	991	1005	1019	1036	1053	1060	1083	1100	1109	1123
				задние	кг	272	279	285	292	300	275	282	288	294	302	311	321	328	332	339
	2.2	**Нагрузка на ось 375 А-ч**	с грузом	передние	кг	1341	1356	1370	1387	1405	1348	1363	1377	1393	1410	1404	1427	1444	1452	1467
				задние	кг	1191	1198	1204	1211	1219	1194	1200	1206	1213	1221	1243	1253	1260	1265	1271
	2.3	**Нагрузка на ось 375 А-ч**	без груза	передние	кг	1045	1061	1075	1091	1110	1052	1067	1081	1097	1114	1121	1144	1161	1170	1185
				задние	кг	287	293	299	307	314	290	296	302	309	317	326	336	343	347	353
Размеры	4.2	**Мачта,** высота в сложенном состоянии		h1	мм	1770	1980	2180	2420	2670	1770	1980	2180	2420	2670	1845	1980	2140	2220	2370
	4.3	**Свободный подъем ****		h2	мм	180					1290	1500	1690	1940	2190	1360	1500	1660	1735	1870
	4.4	**Высота подъема**		h3 + h13	мм	**2440**	**2860**	**3260**	**3740**	**4240**	**2540**	**2960**	**3360**	**3840**	**4340**	**4000**	**4440**	**4750**	**5000**	**5400**
	4.5	**Мачта ***,** высота в выдвинутом состоянии		h4	мм	2920	3350	3750	4220	4720	3020	3450	3850	4320	4820	4480	4930	5240	5480	5880

Таблица 2 Таблица мачт

	1.2	**Модель**				**ETi 4000 - 1.4**														
		Тип мачты				**TL**					**TF**					**TT**				
Вес	2.1	**Эксплуатационный вес ***	без батареи		кг	1063	1086	1108	1134	1162	1073	1096	1117	1142	1169	1173	1206	1230	1243	1264
	2.2	**Нагрузка на ось 250 А-ч**	с грузом	передние	кг	1323	1339	1355	1373	1393	1330	1346	1361	1379	1397	1380	1403	1420	1429	1443
				задние	кг	1352	1359	1365	1373	1381	1355	1362	1368	1375	1384	1405	1415	1422	1426	1433
	2.3	**Нагрузка на ось 250 А-ч**	без груза	передние	кг	993	1009	1024	1043	1062	1000	1016	1031	1048	1067	1065	1088	1105	1114	1128
				задние	кг	282	289	296	303	312	285	292	298	306	314	320	330	337	341	348
	2.2	**Нагрузка на ось 375 А-ч**	с грузом	передние	кг	1395	1411	1426	1445	1464	1402	1418	1433	1450	1469	1452	1475	1491	1500	1515
				задние	кг	1356	1363	1370	1377	1386	1359	1366	1372	1380	1388	1409	1419	1427	1431	1437
	2.3	**Нагрузка на ось 375 А-ч**	без груза	передние	кг	1054	1070	1086	1104	1123	1061	1077	1092	1109	1128	1127	1150	1166	1175	1190
				задние	кг	297	304	310	318	327	300	307	313	321	329	334	344	352	356	362
Размеры	4.2	**Мачта,** высота в сложенном состоянии		h1	мм	1770	1980	2180	2420	2670	1770	1980	2180	2420	2670	1845	1980	2140	2220	2370
	4.3	**Свободный подъем ****		h2	мм	180					1290	1500	1690	1940	2190	1360	1500	1660	1735	1870
	4.4	**Высота подъема**		h3 + h13	мм	**2440**	**2860**	**3260**	**3740**	**4240**	**2540**	**2960**	**3360**	**3840**	**4340**	**4000**	**4440**	**4750**	**5000**	**5400**
	4.5	**Мачта ***,** высота в выдвинутом состоянии		h4	мм	2920	3350	3750	4220	4720	3020	3450	3850	4320	4820	4480	4930	5240	5480	5880

Таблица 3 Таблица мачт

	1.2	**Модель**				**ETi 4000 - 1.6**														
		Тип мачты				**TL**					**TF**					**TT**				
Вес	2.1	**Эксплуатационный вес ***	без батареи		кг	1122	1152	1182	1212	1247	1138	1168	1195	1228	1263	1287	1317	1347	1364	1392
	2.2	**Нагрузка на ось 250 А-ч**	с грузом	передние	кг	1382	1403	1424	1445	1469	1393	1414	1433	1456	1480	1466	1486	1507	1518	1537
				задние	кг	1552	1561	1570	1579	1590	1557	1566	1574	1584	1595	1633	1643	1652	1658	1667
	2.3	**Нагрузка на ось 250 А-ч**	без груза	передние	кг	1030	1051	1072	1093	1117	1041	1062	1081	1104	1128	1137	1158	1179	1190	1209
				задние	кг	304	313	322	331	342	309	318	326	336	347	362	371	380	386	395
	2.2	**Нагрузка на ось 375 А-ч**	с грузом	передние	кг	1456	1476	1497	1518	1542	1466	1487	1506	1529	1553	1539	1560	1580	1592	1611
				задние	кг	1554	1564	1573	1582	1593	1560	1569	1577	1587	1598	1636	1645	1655	1660	1669
	2.3	**Нагрузка на ось 375 А-ч**	без груза	передние	кг	1092	1113	1133	1154	1179	1103	1123	1142	1165	1189	1199	1219	1240	1251	1270
				задние	кг	318	327	337	346	356	323	333	341	351	362	376	386	395	401	410
Размеры	4.2	**Мачта,** высота в сложенном состоянии		h1	мм	1770	1980	2180	2420	2670	1770	1980	2180	2420	2670	1845	1980	2140	2220	2370
	4.3	**Свободный подъем ****		h2	мм	180					1290	1500	1690	1940	2190	1360	1500	1660	1735	1870
	4.4	**Высота подъема**		h3 + h13	мм	**2440**	**2860**	**3260**	**3740**	**4240**	**2540**	**2960**	**3360**	**3840**	**4340**	**4000**	**4440**	**4750**	**5000**	**5400**
	4.5	**Мачта ***,** высота в выдвинутом состоянии		h4	мм	2920	3350	3750	4220	4720	3020	3450	3850	4320	4820	4480	4930	5240	5480	5880

* добавить 6 кг для электронного рулевого управления с усилителем

** для TF и TT снизить свободный подъем на
- 750 мм для погрузчиков с задним защитным ограждением груза высотой 1200 мм,
- 550 мм для погрузчиков с задним защитным ограждением груза высотой 1000 мм,
- 350 мм для погрузчиков с задним защитным ограждением груза высотой 800 мм

*** для TF и TT снизить свободный подъем на
- 750 мм для погрузчиков с задним защитным ограждением груза высотой 1200 мм,
- 550 мм для погрузчиков с задним защитным ограждением груза высотой 1000 мм,
- 350 мм для погрузчиков с задним защитным ограждением груза высотой 800 мм

Показатели нагрузки на ось предполагают опущенный первоначальный подъем и номинальную грузоподъемность вил. Все данные относятся только к механическому рулевому управлению.

Стандартное оборудование

1. Опорные консоли с первоначальным подъемом
2. На рукоятке управления X10® все функции погрузчика находятся под рукой у оператора. Переключатели подъема/опускания опорной консоли расположены с левой стороны
3. Пропорциональный подъем/опускание благодаря малошумной гидравлической системе
4. Тормозная система e-GEN® обеспечивает регенеративное и бесфрикционное электрическое торможение. Механическое торможение применяется только для стояночного тормоза.
5. Комплексная система управления Crown Access 1 2 3®
   - ЖК-экран
   - Счетчик моточасов
   - Запуск без стартового ключа с использованием кода пользователя
   - Диагностика при запуске и в процессе работы
   - Индикатор разрядки батареи и блокировка функции подъема
   - 3 профиля производительности на выбор
   - Бортовая диагностика с возможностью устранения неисправностей в режиме реального времени
6. Трехфазный двигатель хода (переменного тока) Crown, не требующий обслуживания
7. Технология шины CAN
8. Кнопка-размыкатель электропитания
9. Фиксация на пандусах
10. Шина ведущего колеса, опорные и грузовые колеса Vulkollan
11. Одинарные грузовые колеса (1,2 т и 1,4 т), сдвоенные грузовые колеса (1,6 т)
12. Усиленные сдвоенные опорные колеса
13. Шасси высокой мощности со стальным фальшбортом толщиной 8 мм
14. Легкосъемные стальные крышки
15. Стальная верхняя крышка батарейного отсека на петлях для быстрого доступа
16. Ограждение мачты из поликарбоната
17. Батарейный отсек на 230-270 А-ч и 315-375 А-ч
18. Откатывание батареи
19. Соединитель батареи DIN 160 A Schaltbau
20. Герметичные электрические разъемы Deutsch
21. Система FlexRide™ снижает уровень вибрации и тряски до минимума благодаря сочетанию следующих факторов:
    - Эластичное покрытие платформы со встроенным датчиком присутствия
    - Усовершенствованная подвеска платформы
    - Полностью амортизированный приводной блок
22. Сверхпрочные боковые ограничители с мягкими боковыми подушками, пожизненной гарантией и функцией простого выхода

Дополнительное оборудование

1. Интеллектуальная система электрического рулевого управления
   - Выбор профиля производительности для снижения скорости на поворотах
   - Функция тактильной обратной связи анализирует условия работы и регулирует усилие поворота рукоятки, оптимизируя управление
   - 3-фазный двигатель (переменного тока) рулевого управления
2. Переключатели подъема/опускания опорной консоли на левой и правой стороне рукоятки управления X10
3. Система роликов для входа/выхода поддонов
4. Встроенное зарядное устройство (только вынос батареи)
5. Варианты соединителя батареи
6. Складная платформа без боковых ограничителей (только механическое рулевое управление)
7. Резиновая ведущая шина, резиновая ведущая шина с нарезанными канавками и ведущая шина Supertrac
8. Сдвоенные грузовые колеса (1,2 т и 1,4 т)
9. Длина вил, опции размаха и колесной базы
10. Отметки стыков вил для размещения поддонов
11. Заднее защитное ограждение груза
12. Стартовый ключ или клавиатура
13. Исполнение для работы при низких температурах
14. Подготовка для установки системы InfoLink®
15. Дополнительная труба Work Assist
16. Принадлежности Work Assist
    - Отсеки для хранения
    - Держатель для сканера
    - Средние и большие зажимы
    - Подстаканник
17. Металлическая проволочная сетка
18. Проблесковый маячок
19. Сигнал движения
20. Источник чистого электропитания 12 В
21. Источник электропитания 24 В
22. Специальная краска
23. Готовая к установке литий-ионная батарея

Электрическая система/батарея

Электрическая система на 24 В с номинальной емкостью батареи от 230 А-ч до 375 А-ч находится под управление системы комплексного управления Access 1 2 3 компании Crown. Практически не требующий обслуживания тяговый электродвигатель переменного тока Crown обеспечивает мощное ускорение и управление на любой скорости. Датчики контролируют рабочие параметры машины, включая рулевое управление, массу груза, высоту, режим и скорость вождения, и автоматически регулируют настройки согласно фактическим условиям.

Силовой блок

Мощный силовой блок размещен в усиленном отсеке толщиной 8 мм, который защищает приводной блок и систему маневрирования. Съемные стальные крышки по всему периметру обеспечивают безопасность внутренних компонентов от удара, одновременно облегчая доступ для сервисного обслуживания. Тяговый двигатель переменного тока производства Crown и чугунная коробка передач с низким уровнем шума обеспечивают постоянную мощность.

Первоначальный подъем

Благодаря первоначальному подъему увеличен клиренс, что упрощает процесс грузопереработки и увеличивает производительность на скатах, наклонных и неровных поверхностях. Первоначальный подъем предлагает возможность перевозки двойных поддонов. Дополнительное электрическое рулевое управление позволяет перевозить грузы массой до 2 тонн на опорных консолях.

Зона и органы управления оператора

Серия ET 4000 имеет многочисленные конструктивные особенности, повышающие степень комфорта оператора и производительность.

Складная платформа FlexRide снижает последствия толчков для оператора. Долговечная подвеска платформы не требует регулировки, она оборудована полупроводниковыми индукционными переключателями для предотвращения проблем, возникающих ввиду загрязнения.

Боковые ограничители повышенной прочности выполнены из стальных толстостенных труб диаметром 50 мм и крепятся на жестких зажимных скобах. Мягкие полиуретановые боковые прокладки оптимально расположены для обеспечения максимальной поддержки и комфорта. Возможность быстрого выхода позволяет оператору поднять ограничители вверх и быстро получить доступ к грузу. Погрузчики с механическим рулевым управлением оснащены автоматической остановкой подъема на высоте 1,8 метра, если только боковые ограничители не опущены полностью.

Погрузчики, оснащенные рулевым управлением с усилителем, позволяют осуществлять подъем и движение, когда боковые ограничители находятся в верхнем положении. Это простое движение одной рукой позволяет оператору преодолевать ограничение подъема в 1,8 метра, не останавливаясь, чтобы сложить ограничители.

Центральная рукоятка управления X10 предназначена для управления всеми функциями одной рукой, улучшает обзор стоящего оператора в обоих направлениях движения и позволяет оператору находиться на безопасном расстоянии от силового блока даже при повороте рычага на 90°.

Электрическое рулевое управление повышает маневренность и улучшает реакцию системы управления даже при работе с тяжелыми грузами. Электрическое рулевое управление в сочетании с уменьшением скорости на поворотах гарантирует максимальную эффективность вождения.

Пропорциональные подъем и опускание позволяют легко и точно позиционировать грузы. Быстрый отклик и высокая скорость подъема и опускания позволяют эффективно работать в любых условиях перемещения грузов, к тому же при низком уровне шума.

Комплексная система управления Access 1 2 3®

Технология Access 1 2 3 компании Crown обеспечивает оптимальный уровень эффективности и управления, предоставляя операторам и специалистам по обслуживанию дружественный интерфейс. Дисплей системы представляет собой полнофункциональное устройство для активного мониторинга специалистами по обслуживанию входных и выходных данных во время работы погрузчика.

Не потребуются ни ноутбук, ни рабочий терминал. Кроме того, отдельным операторам можно назначить до 25 пользовательских кодов, сопоставив их с одним из выбранных запрограммированных профилей производительности.

Тормозная система e-GEN®
Мощный тяговый двигатель с большим вращающим моментом используется для остановки штабелера и удержания его в неподвижном положении до поступления команды начала движения, даже при работе под уклоном. Такая система исключает износ и необходимость регулировок на протяжении всего срока эксплуатации. Автоматический стояночный тормоз приводится в действие в случае остановки погрузчика и выхода оператора с платформы или в случае отключение питания.

Требования безопасности
Соответствует Европейским стандартам безопасности. Указанные размеры и характеристики могут варьироваться в соответствии с производственными допусками. Данные производительности основаны на усредненных размерах машины и могут зависеть от массы, технического состояния и оснащения, а также от условий рабочей зоны. Продукция компании Crown и ее технические характеристики могут изменяться без предварительного уведомления.

ET 4000 SPEC RF 11/21
M03900-021-03
Напечатано в Германии

ISO 9001 Проектирование, разработка, производство, продажа и поддержка промышленных погрузчиков осуществляются в соответствии с сертифицированной системой менеджмента качества.

Производство в Европе:
Crown Gabelstapler GmbH & Co. KG
Продавец:
kupit-shtabeler.ru
+7 495 159-44-32
zakaz@kupit-shtabeler.ru