Технические данные JUNGHEINRICH DFG 540 / DFG 545 / DFG S50

JUNGHEINRICH · редакция 01/2020
Язык: RU

После этой обложки приведён заводской технический документ без изменения его страниц. Таблицы серии могут содержать несколько мачт и аккумуляторных исполнений; они не подтверждают комплектацию конкретной поставки.

Перед использованием сверьте модель, исполнение и редакцию документа с заводской табличкой и документацией вашей машины. Материал серии не является заполненным индивидуальным паспортом.

Продавец и подбор техники

kupit-shtabeler.ru
zakaz@kupit-shtabeler.ru
+7 495 159-44-32

Эта страница добавлена продавцом. Изготовитель, авторские права, заводская маркировка и техническое содержание оригинала сохранены. Контакты продавца не заменяют сведения изготовителя.

Дизельный штабелер
DFG 540-S50

высота подъема: **3000-7500** мм / Грузоподъемность: **4000-5000** кг

JUNGHEINRICH

DFG 540-S50

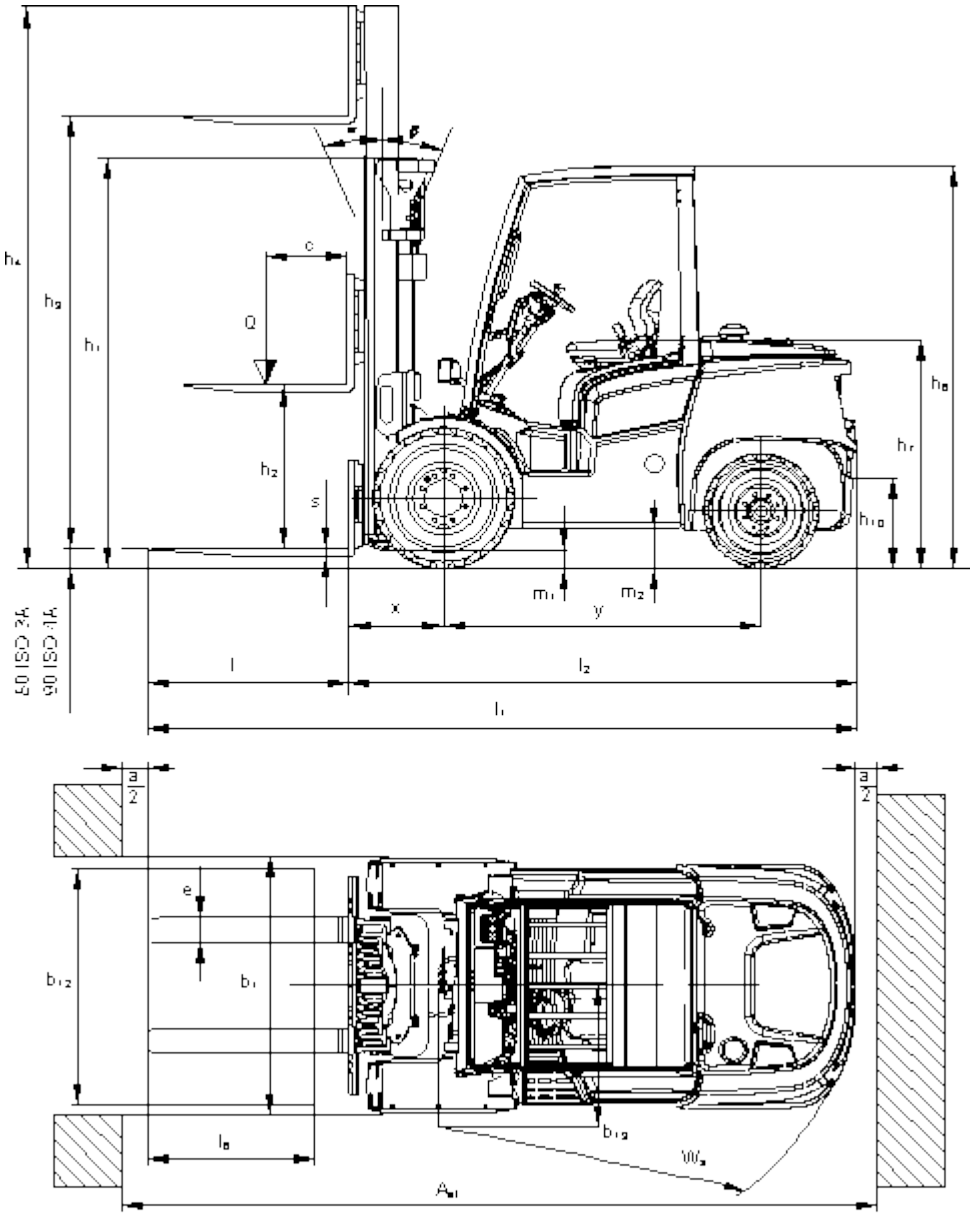

DFG 5

DFG 540-S50

DFG 540	Ход (h3)	Высота мачты втянута (h1)	Свободный лифт (h2)	Высота мачты увеличена (h4)	наклон мачты вперед/ назад
Двойная мачта ZT / Включая вилку 3A с 4 колесами (стандарт)	**2750 мм**	**2165 мм**	**150 мм**	**3465 мм**	**6 ° / 8 °**
	2900 мм	2240 мм	150 мм	3615 мм	6 ° / 8 °
	3100 мм	2348 мм	150 мм	3823 мм	6 ° / 8 °
	3300 мм	2440 мм	150 мм	4015 мм	6 ° / 8 °
	3500 мм	2548 мм	150 мм	4223 мм	6 ° / 8 °
	3700 мм	2640 мм	150 мм	4415 мм	6 ° / 8 °
	4000 мм	2795 мм	150 мм	4720 мм	6 ° / 8 °
	4300 мм	2940 мм	150 мм	5015 мм	6 ° / 8 °
	4500 мм	3040 мм	150 мм	5215 мм	6 ° / 8 °
	5000 мм	3290 мм	150 мм	5715 мм	6 ° / 6 °
	5500 мм	3540 мм	150 мм	6215 мм	6 ° / 6 °
	6000 мм	3790 мм	150 мм	6715 мм	6 ° / 6 °
	6500 мм	4040 мм	150 мм	7215 мм	6 ° / 6 °
Двойная мачта ZT / Подходит для вилочной тележки 3A с 6 колесами (опция) / подходит для встроенного бокового переключения с 6 колесами (опция)	**2750 мм**	**2165 мм**	**150 мм**	**3608 мм**	**6 ° / 8 °**
	2900 мм	2240 мм	150 мм	3758 мм	6 ° / 8 °
	3100 мм	2348 мм	150 мм	3958 мм	6 ° / 8 °
	3300 мм	2440 мм	150 мм	4158 мм	6 ° / 8 °
	3500 мм	2548 мм	150 мм	4358 мм	6 ° / 8 °
	3700 мм	2640 мм	150 мм	4558 мм	6 ° / 8 °
	4000 мм	2795 мм	150 мм	4858 мм	6 ° / 8 °
	4300 мм	2940 мм	150 мм	5158 мм	6 ° / 8 °
	4500 мм	3040 мм	150 мм	5358 мм	6 ° / 8 °
	5000 мм	3290 мм	150 мм	5858 мм	6 ° / 6 °
	5500 мм	3540 мм	150 мм	6358 мм	6 ° / 6 °
	6000 мм	3790 мм	150 мм	6858 мм	6 ° / 6 °
	6500 мм	4040 мм	150 мм	7358 мм	6 ° / 6 °
Двойная мачта ZZ / Включая вилку 3A с 4 колесами (стандарт)	**2775 мм**	**2140 мм**	**1382 мм**	**3533 мм**	**6 ° / 8 °**
	3142 мм	2323 мм	1565 мм	3900 мм	6 ° / 8 °
	3342 мм	2423 мм	1665 мм	4100 мм	6 ° / 8 °
	3542 мм	2523 мм	1765 мм	4300 мм	6 ° / 8 °
	3675 мм	2590 мм	1832 мм	4433 мм	6 ° / 8 °
	4035 мм	2770 мм	2012 мм	4793 мм	6 ° / 8 °
	4395 мм	2950 мм	2192 мм	5153 мм	6 ° / 8 °
	5095 мм	3300 мм	2542 мм	5853 мм	6 ° / 6 °
	5524 мм	3515 мм	2757 мм	6282 мм	6 ° / 6 °
Двойная мачта ZZ / Подходит для вилочной тележки 3A с 6 колесами (опция) / подходит для встроенного бокового переключения с 6 колесами (опция)	**2775 мм**	**2140 мм**	**1232 мм**	**3683 мм**	**6 ° / 8 °**
	3142 мм	2323 мм	1415 мм	4050 мм	6 ° / 8 °
	3342 мм	2423 мм	1515 мм	4250 мм	6 ° / 8 °
	3542 мм	2523 мм	1615 мм	4450 мм	6 ° / 8 °
	3675 мм	2590 мм	1682 мм	4583 мм	6 ° / 8 °
	4035 мм	2770 мм	1862 мм	4943 мм	6 ° / 8 °
	4395 мм	2950 мм	2042 мм	5303 мм	6 ° / 8 °
	5095 мм	3300 мм	2392 мм	6003 мм	6 ° / 6 °
	5524 мм	3515 мм	2607 мм	6432 мм	6 ° / 6 °
Тройная мачта DZ / Включая вилку 3A с 4 колесами (стандарт)	**4150 мм**	**2140 мм**	**1382 мм**	**4908 мм**	**6 ° / 8 °**
	4400 мм	2223 мм	1465 мм	5158 мм	6 ° / 8 °
	4700 мм	2323 мм	1565 мм	5458 мм	6 ° / 8 °

	5000 мм	2423 мм	1665 мм	5758 мм	6 ° / 6 °
	5500 мм	2590 мм	1832 мм	6258 мм	6 ° / 6 °
	6000 мм	2770 мм	2012 мм	6758 мм	6 ° / 6 °
	6500 мм	2950 мм	2170 мм	7280 мм	6 ° / 6 °
	7000 мм	3120 мм	2350 мм	7770 мм	6 ° / 6 °
	7500 мм	3300 мм	2490 мм	8310 мм	6 ° / 6 °
Тройная мачта DZ / Подходит для вилочной тележки 3A с 6 колесами (опция) / подходит для встроенного бокового переключения с 6 колесами (опция)	**4150 мм**	**2140 мм**	**1232 мм**	**5058 мм**	**6 ° / 8 °**
	4400 мм	2223 мм	1315 мм	5308 мм	6 ° / 8 °
	4700 мм	2323 мм	1415 мм	5608 мм	6 ° / 8 °
	5000 мм	2423 мм	1515 мм	5908 мм	6 ° / 6 °
	5500 мм	2590 мм	1682 мм	6408 мм	6 ° / 6 °
	6000 мм	2770 мм	1862 мм	6908 мм	6 ° / 6 °
	6500 мм	2950 мм	2042 мм	7408 мм	6 ° / 6 °
	7000 мм	3120 мм	2212 мм	7908 мм	6 ° / 6 °
	7500 мм	3300 мм	2392 мм	8408 мм	6 ° / 6 °
DFG 545	Ход (h3)	Высота мачты втянута (h1)	Свободный лифт (h2)	Высота мачты увеличена (h4)	наклон мачты вперед/ назад
Двойная мачта ZT / Включая вилку 3A с 4 колесами (стандарт)	**2750 мм**	**2165 мм**	**150 мм**	**3465 мм**	**6 ° / 8 °**
	2900 мм	2240 мм	150 мм	3615 мм	6 ° / 8 °
	3100 мм	2348 мм	150 мм	3823 мм	6 ° / 8 °
	3300 мм	2440 мм	150 мм	4015 мм	6 ° / 8 °
	3500 мм	2548 мм	150 мм	4223 мм	6 ° / 8 °
	3700 мм	2640 мм	150 мм	4415 мм	6 ° / 8 °
	4000 мм	2795 мм	150 мм	4720 мм	6 ° / 8 °
	4300 мм	2940 мм	150 мм	5015 мм	6 ° / 8 °
	4500 мм	3040 мм	150 мм	5215 мм	6 ° / 8 °
	5000 мм	3290 мм	150 мм	5715 мм	6 ° / 6 °
	5500 мм	3540 мм	150 мм	6215 мм	6 ° / 6 °
	6000 мм	3790 мм	150 мм	6715 мм	6 ° / 6 °
	6500 мм	4040 мм	150 мм	7215 мм	6 ° / 6 °
Двойная мачта ZT / Подходит для вилочной тележки 3A с 6 колесами (опция) / подходит для встроенного бокового переключения с 6 колесами (опция)	**2750 мм**	**2165 мм**	**150 мм**	**3608 мм**	**6 ° / 8 °**
	2900 мм	2240 мм	150 мм	3758 мм	6 ° / 8 °
	3100 мм	2348 мм	150 мм	3958 мм	6 ° / 8 °
	3300 мм	2440 мм	150 мм	4158 мм	6 ° / 8 °
	3500 мм	2548 мм	150 мм	4358 мм	6 ° / 8 °
	3700 мм	2640 мм	150 мм	4558 мм	6 ° / 8 °
	4000 мм	2795 мм	150 мм	4858 мм	6 ° / 8 °
	4300 мм	2940 мм	150 мм	5158 мм	6 ° / 8 °
	4500 мм	3040 мм	150 мм	5358 мм	6 ° / 8 °
	5000 мм	3290 мм	150 мм	5858 мм	6 ° / 6 °
	5500 мм	3540 мм	150 мм	6358 мм	6 ° / 6 °
	6000 мм	3790 мм	150 мм	6858 мм	6 ° / 6 °
	6500 мм	4040 мм	150 мм	7358 мм	6 ° / 6 °
Двойная мачта ZZ / Включая вилку 3A с 4 колесами (стандарт)	**2775 мм**	**2140 мм**	**1382 мм**	**3533 мм**	**6 ° / 8 °**
	3142 мм	2323 мм	1565 мм	3900 мм	6 ° / 8 °
	3342 мм	2423 мм	1665 мм	4100 мм	6 ° / 8 °
	3542 мм	2523 мм	1765 мм	4300 мм	6 ° / 8 °
	3675 мм	2590 мм	1832 мм	4433 мм	6 ° / 8 °
	4035 мм	2770 мм	2012 мм	4793 мм	6 ° / 8 °
	4395 мм	2950 мм	2192 мм	5153 мм	6 ° / 8 °
	5095 мм	3300 мм	2542 мм	5853 мм	6 ° / 6 °
	5524 мм	3515 мм	2757 мм	6282 мм	6 ° / 6 °

Двойная мачта ZZ / Подходит для вилочной тележки 3A с 6 колесами (опция) / подходит для встроенного бокового переключения с 6 колесами (опция)	**2775 мм**	**2140 мм**	**1232 мм**	**3683 мм**	**6 ° / 8 °**
	3142 мм	2323 мм	1415 мм	4050 мм	6 ° / 8 °
	3342 мм	2423 мм	1515 мм	4250 мм	6 ° / 8 °
	3542 мм	2523 мм	1615 мм	4450 мм	6 ° / 8 °
	3675 мм	2590 мм	1682 мм	4583 мм	6 ° / 8 °
	4035 мм	2770 мм	1862 мм	4943 мм	6 ° / 8 °
	4395 мм	2950 мм	2042 мм	5303 мм	6 ° / 8 °
	5095 мм	3300 мм	2392 мм	6003 мм	6 ° / 6 °
	5524 мм	3515 мм	2607 мм	6432 мм	6 ° / 6 °
Тройная мачта DZ / Включая вилку 3A с 4 колесами (стандарт)	**4150 мм**	**2140 мм**	**1382 мм**	**4908 мм**	**6 ° / 8 °**
	4400 мм	2223 мм	1465 мм	5158 мм	6 ° / 8 °
	4700 мм	2323 мм	1565 мм	5458 мм	6 ° / 8 °
	5000 мм	2423 мм	1665 мм	5758 мм	6 ° / 6 °
	5500 мм	2590 мм	1832 мм	6258 мм	6 ° / 6 °
	6000 мм	2770 мм	2012 мм	6758 мм	6 ° / 6 °
	6500 мм	2950 мм	2170 мм	7280 мм	6 ° / 6 °
	7000 мм	3120 мм	2350 мм	7770 мм	6 ° / 6 °
	7500 мм	3300 мм	2490 мм	8310 мм	6 ° / 6 °
Тройная мачта DZ / Подходит для вилочной тележки 3A с 6 колесами (опция) / подходит для встроенного бокового переключения с 6 колесами (опция)	**4150 мм**	**2140 мм**	**1232 мм**	**5058 мм**	**6 ° / 8 °**
	4400 мм	2223 мм	1315 мм	5308 мм	6 ° / 8 °
	4700 мм	2323 мм	1415 мм	5608 мм	6 ° / 8 °
	5000 мм	2423 мм	1515 мм	5908 мм	6 ° / 6 °
	5500 мм	2590 мм	1682 мм	6408 мм	6 ° / 6 °
	6000 мм	2770 мм	1862 мм	6908 мм	6 ° / 6 °
	6500 мм	2950 мм	2042 мм	7408 мм	6 ° / 6 °
	7000 мм	3120 мм	2212 мм	7908 мм	6 ° / 6 °
	7500 мм	3300 мм	2392 мм	8408 мм	6 ° / 6 °
DFG S50	**Ход (h3)**	**Высота мачты втянута (h1)**	**Свободный лифт (h2)**	**Высота мачты увеличена (h4)**	**наклон мачты вперед/ назад**
Двойная мачта ZT / Включая вилку 4A с 6 колесами (стандарт)	**2480 мм**	**2165 мм**	**150 мм**	**3453 мм**	**6 ° / 8 °**
	2846 мм	2348 мм	150 мм	3819 мм	6 ° / 8 °
	3030 мм	2440 мм	150 мм	4003 мм	6 ° / 8 °
	3246 мм	2548 мм	150 мм	4219 мм	6 ° / 8 °
	3430 мм	2640 мм	150 мм	4403 мм	6 ° / 8 °
	3740 мм	2795 мм	150 мм	4713 мм	6 ° / 8 °
	4030 мм	2940 мм	150 мм	5003 мм	6 ° / 8 °
	4230 мм	3040 мм	150 мм	5203 мм	6 ° / 8 °
	4730 мм	3290 мм	150 мм	5703 мм	6 ° / 8 °
	5230 мм	3540 мм	150 мм	6203 мм	6 ° / 6 °
	5730 мм	3790 мм	150 мм	6703 мм	6 ° / 6 °
	6230 мм	4040 мм	150 мм	7203 мм	6 ° / 6 °
Двойная мачта ZT / Подходит для вилочной тележки 3A с 6 колесами (опция) / подходит для встроенного бокового переключателя 4A с 6 колесами (опция)	**2750 мм**	**2165 мм**	**150 мм**	**3608 мм**	**6 ° / 8 °**
	2900 мм	2240 мм	150 мм	3758 мм	6 ° / 8 °
	3100 мм	2348 мм	150 мм	3958 мм	6 ° / 8 °
	3300 мм	2440 мм	150 мм	4158 мм	6 ° / 8 °
	3500 мм	2548 мм	150 мм	4358 мм	6 ° / 8 °
	3700 мм	2640 мм	150 мм	4558 мм	6 ° / 8 °
	4000 мм	2795 мм	150 мм	4858 мм	6 ° / 8 °
	4300 мм	2940 мм	150 мм	5158 мм	6 ° / 8 °
	4500 мм	3040 мм	150 мм	5358 мм	6 ° / 8 °
	5000 мм	3290 мм	150 мм	5858 мм	6 ° / 6 °
	5500 мм	3540 мм	150 мм	6358 мм	6 ° / 6 °

	6000 мм	3790 мм	150 мм	6858 мм	6 ° / 6 °
	6500 мм	4040 мм	150 мм	7358 мм	6 ° / 6 °
Двойная мачта ZZ / Включая вилку 4A с 6 колесами (стандарт)	**2570 мм**	**2140 мм**	**1117 мм**	**3593 мм**	**6 ° / 8 °**
	2932 мм	2323 мм	1300 мм	3955 мм	6 ° / 8 °
	3132 мм	2423 мм	1400 мм	4155 мм	6 ° / 8 °
	3332 мм	2523 мм	1500 мм	4355 мм	6 ° / 8 °
	3465 мм	2590 мм	1567 мм	4488 мм	6 ° / 8 °
	3825 мм	2770 мм	1747 мм	4848 мм	6 ° / 8 °
	4185 мм	2950 мм	1927 мм	5208 мм	6 ° / 8 °
	4885 мм	3300 мм	2277 мм	5908 мм	6 ° / 6 °
	5314 мм	3515 мм	2492 мм	6337 мм	6 ° / 6 °
Двойная мачта ZZ / Подходит для вилочной тележки 3A с 6 колесами (опция) / подходит для встроенного бокового переключателя 4A с 6 колесами (опция)	**2725 мм**	**2140 мм**	**1232 мм**	**3633 мм**	**6 ° / 8 °**
	3092 мм	2323 мм	1415 мм	4000 мм	6 ° / 8 °
	3292 мм	2423 мм	1515 мм	4200 мм	6 ° / 8 °
	3492 мм	2523 мм	1615 мм	4400 мм	6 ° / 8 °
	3625 мм	2590 мм	1682 мм	4533 мм	6 ° / 8 °
	3985 мм	2770 мм	1862 мм	4893 мм	6 ° / 8 °
	4345 мм	2950 мм	2042 мм	5253 мм	6 ° / 8 °
	5045 мм	3300 мм	2392 мм	5953 мм	6 ° / 6 °
	5474 мм	3515 мм	2607 мм	6382 мм	6 ° / 6 °
Тройная мачта DZ / Включая вилку 4A с 6 колесами (стандарт)	**3875 мм**	**2140 мм**	**1117 мм**	**4898 мм**	**6 ° / 8 °**
	4120 мм	2223 мм	1200 мм	5143 мм	6 ° / 8 °
	4420 мм	2323 мм	1300 мм	5443 мм	6 ° / 8 °
	4720 мм	2423 мм	1400 мм	5743 мм	6 ° / 6 °
	5220 мм	2590 мм	1567 мм	6243 мм	6 ° / 6 °
	5750 мм	2770 мм	1747 мм	6773 мм	6 ° / 6 °
	6280 мм	2950 мм	1927 мм	7303 мм	6 ° / 6 °
	6780 мм	3120 мм	2097 мм	7803 мм	6 ° / 6 °
	7320 мм	3300 мм	2277 мм	8343 мм	6 ° / 6 °
Тройная мачта DZ / Подходит для вилочной тележки 3A с 6 колесами (опция) / подходит для встроенного бокового переключателя 4A с 6 колесами (опция)	**4050 мм**	**2140 мм**	**1232 мм**	**4958 мм**	**6 ° / 8 °**
	4300 мм	2223 мм	1315 мм	5208 мм	6 ° / 8 °
	4600 мм	2323 мм	1415 мм	5508 мм	6 ° / 6 °
	4900 мм	2423 мм	1515 мм	5808 мм	6 ° / 6 °
	5400 мм	2590 мм	1682 мм	6308 мм	6 ° / 6 °
	5930 мм	2770 мм	1862 мм	6838 мм	6 ° / 6 °
	6460 мм	2950 мм	2042 мм	7368 мм	6 ° / 6 °
	6960 мм	3120 мм	2212 мм	7868 мм	6 ° / 6 °
	7500 мм	3300 мм	2392 мм	8408 мм	6 ° / 6 °

VDI стол

Редакция: 01/2020

идентификатор	1.1	Производитель (краткое название)			Jungheinrich		
	1.2	Обозначение модели			DFG 540	DFG 545	DFG S50
	1.3	Привод			дизельный		
	1.4	Управление			Сиденье		
	1.5	Мощность / нагрузка	Q	кг	4.000	4.500	5.000
	1.6	Расстояние до центра тяжести груза	c	мм	500		600
	1.8	Расстояние до груза (от оси пер. колес до спинки вил)	x	мм	564		579
	1.9	Расстояние между осями колес	y	мм	1.850	1.925	2.000
масса	2.1	собственная масса		кг	6.090	6.480	7.360
	2.2	Нагрузка на ось с грузом передн./задн.		кг	8.950 / 1.140	9.780 / 1.200	10.930 / 1.430
	2.3	Нагрузка на ось без груза передн./задн.		кг	2.650 / 3.440	2.790 / 3.690	2.980 / 4.380
колеса/ходовая часть	3.1	шины			Пневмо		
	3.2	Размер шин, передние			300-15		
	3.3	Размер шин, задние			7.00-12		
	3.5	Колеса, номер перед / зад (x = ведомый)			2x/2		
	3.6	Ширина переднего моста	b_{10}	мм	1.160		
	3.7	Ширина колеи, сзади	b_{11}	мм	1.150		
габаритные размеры	4.1	наклон мачты вперед/назад	a/ß	°	6 / 8		
	4.2	Высота мачты втянута (h1)	h_1	мм	2.240		2.348
	4.3	Свободный лифт (h2)	h_2	мм	150		
	4.4	Ход (h3)	h_3	мм	2.900		2.846
	4.5	Высота мачты увеличена (h4)	h_4	мм	3.615		3.819
	4.7	Высота защитной крыши (кабины)	h_6	мм	2.330		
	4.8	Высота сиденья / высота в положении стоя	h_7	мм	1.245		
	4.12	Высота по сцепному устройству	h_{10}	мм	535		
	4.19	общая длина	l_1	мм	4.120	4.250	4.320
	4.20	Длина, включая спинку вил	l_2	мм	2.970	3.100	3.170
	4.21	габаритная ширина	b_1/ b_2	мм	1.445		
	4.22	размеры вил	s/e/ l	мм	50 / 125 / 1.150	50 / 150 / 1.150	60 / 150 / 1.150
	4.23	Класс связи вилочного перевозчика			3A		4A
	4.24	Ширина каретки вил	b_3	мм	1.260		
	4.31	Просвет над полом, с грузом, под грузоподъемной мачтой	m_1	мм	165	160	155
	4.32	Просвет над полом в середине расстояния между осями колес	m_2	мм	205	200	
	4.34	Рабочая ширина (паллет 1000 × 1200 крест-накрест)	Ast	мм	4.439	4.514	4.601
	4.34.1	Рабочая ширина (поддон 800x1200 продольный)	Ast	мм	4.639	4.714	4.801
	4.35	Радиус разворота	W_a	мм	2.675	2.750	2.822
	4.36	Минимальное расстояние между центром поворота и осью симметрии	b_{13}	мм	830	865	900
рабочие характеристики	5.1	Скорость хода с грузом/без груза		км/ч	17 / 18	17 / 17	
	5.2	Скорость подъема с грузом/без груза		м/сек	0.53 / 0.55		
	5.3	Скорость опускания с грузом/без груза		м/сек	0.55 / 0.45		
	5.5	Тяговое усилие с грузом/без груза		N	24.500 / 24.500		
	5.7	Способность к преодолению подъема с грузом/без груза		%	25 / 43	22.5 / 40	20 / 32
	5.9	Время разгона с грузом/без груза		s	5.4 / 4.3	5.6 / 4.5	5.9 / 4.7
	5.10	Рабочий тормоз			Гидравлическое управление		

	5.11	Стояночный тормоз		Гидравлическое управление		
V-образный двигатель	7.1	Изготовитель двигателя/тип		Kubota V3800-DI-T-E3B		
	7.2	Мощность двигателя согласно DIN ISO 1585	кВт	61.6		
	7.3	Номинальная частота вращения	1/мин	2.200		
	7.4	Число цилиндров/рабочий объем	st / см3	4 / 3.769		
	7.5.1	Расход топлива в соответствии с EN 16796 (дизель)	л/ч	6.1	6.2	6.6
	7.5.2	CO2 эквивалент в соответствии с EN 16796 (дизель)	kg/h	19,38	19,70	20,97
прочее	8.1	Тип управления движением		гидродинамический		
	10.1	Рабочее давление для навесного устройства	бар	230		
	10.2	Расход масла для навесных агрегатов	л/мин	40		
	10.5	Исполнение рулевого управления		Гидравлическое управление		
	10.7	Уровень звукового давления согласно EN12053, трубка водителя	дБ(A)	82		
	10.8	Фаркоп, тип / тип DIN		болт		

- В соответствии с директивой VDI 2198 в таблице приведены технические характеристики только стандартного транспортного средства. При установке других шин, подъемных устройств, дополнительного оборудования и т.д. значения могут измениться.

ООО «ЮНГХАЙНРИХ подъемно-погрузочная техника»

Москва: +7 495 780 97 77
Санкт-Петербург: +7 812 600 13 00
Екатеринбург: +7 343 287 44 55
Новосибирск: +7 383 328 17 27
Нижний Новгород: + 7 831 282 20 50
Краснодар: +7 861 204 07 89

e-mail: info@jungheinrich.ru
www.jungheinrich.ru

Сертифицированными являются немецкие заводы в Нордерштедте и Мосбурге.

ISO 9001
ISO 14001

Подъемно-транспортные средства Jungheinrich отвечают европейским требованиям по безопасности.

CE

JUNGHEINRICH