Технические данные EJC M10 ZT / M13 ZT

JUNGHEINRICH · редакция 01/2023
Язык: EN

После этой обложки приведён заводской технический документ без изменения его страниц. Таблицы серии могут содержать несколько мачт и аккумуляторных исполнений; они не подтверждают комплектацию конкретной поставки.

Перед использованием сверьте модель, исполнение и редакцию документа с заводской табличкой и документацией вашей машины. Материал серии не является заполненным индивидуальным паспортом.

Продавец и подбор техники

kupit-shtabeler.ru
zakaz@kupit-shtabeler.ru
+7 495 159-44-32

Эта страница добавлена продавцом. Изготовитель, авторские права, заводская маркировка и техническое содержание оригинала сохранены. Контакты продавца не заменяют сведения изготовителя.

Electric pedestrian stacker
EJC M10 ZT / M13 ZT

Lift height: 2300-3300 mm / Load capacity: 1000-1300 kg

EJC M10 ZT / M13 ZT

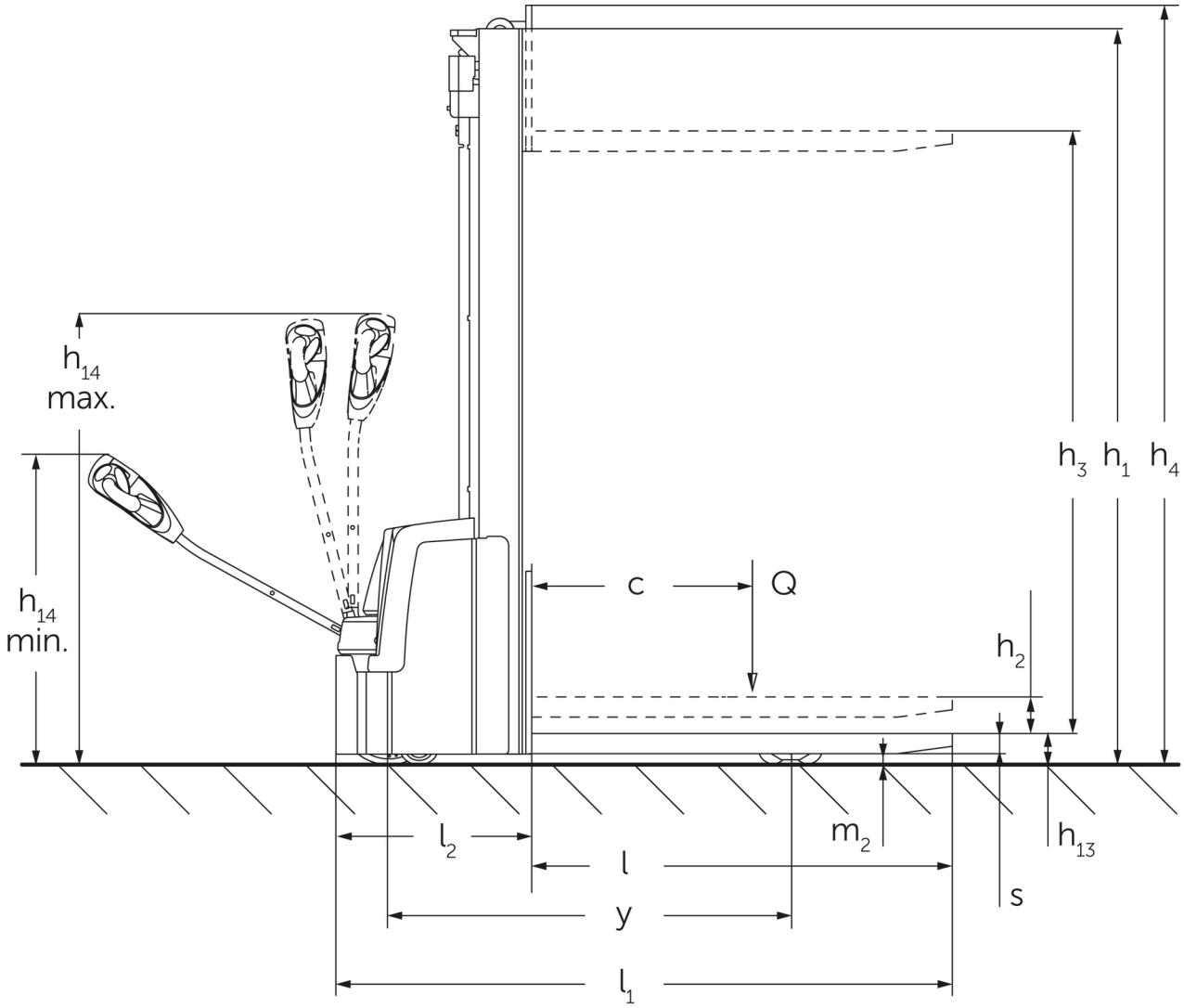

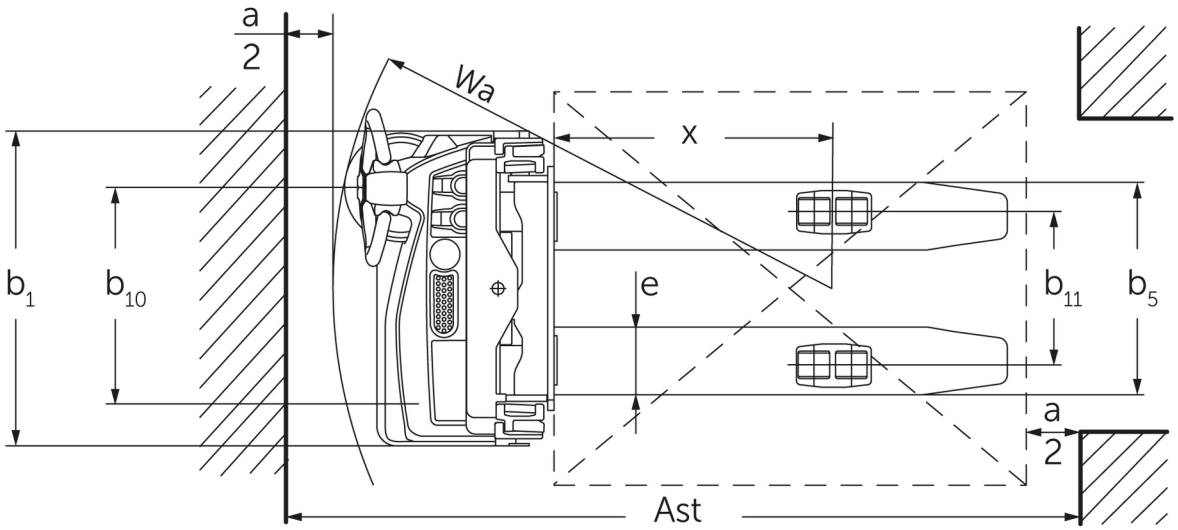

VDI table

Stand-on: 01/2023

Kennzeichen	1.1	Manufacturer (abbreviated description)			Jungheinrich								
	1.2	Manufacturer's type designation			EJC M10 ZT 2300 Li-Ion	EJC M10 ZT 2500 Li-Ion	EJC M10 ZT 2900 Li-Ion	EJC M10 ZT 3300 Li-Ion	EJC M13 ZT				
	1.3	Drive			Electric								
	1.4	Operation			Pedestrian								
	1.5	Load capacity/load	Q	kg	1000				1300				
	1.6	Load centre distance	c	mm	600								
	1.8	Load distance, centre of drive axle to fork	x	mm	710								
	1.9	Wheelbase	y	mm	1098				1296				
Gewichte	2.1.1	Service weight (incl. battery)		kg	551	560	578	596	695	704	722	740	
	2.2	Axle load laden front/rear		kg	468 / 1083	474 / 1086	486 / 1092	498 / 1098	560 / 1435	566 / 1438	578 / 1444	590 / 1450	
	2.3	Axle load unladen front/ rear		kg	405 / 146	411 / 149	423 / 155	435 / 161	465 / 230	471 / 233	483 / 239	495 / 245	
Räder/Fahrwerk	3.1	Tyres			TPU/PU								
	3.2	Tyre size, front			Ø230x65								
	3.3	Tyre size, rear			Ø80x70								
	3.4	Additional wheels			Ø100x50								
	3.5	Wheels, number front/ back (x=driven)			1x+1/4								
	3.6	Tread width, front	b_{10}	mm	550								
	3.7	Tread width, rear	b_{11}	mm	390								
Grundabmessungen	4.2	Retracted mast height (h1)	h_1	mm	1615	1715	1915	2115	1615	1715	1915	2115	
	4.3	Free lift (h2)	h_2	mm	100								
	4.4	Lift (h3)	h_3	mm	2300	2500	2900	3300	2300	2500	2900	3300	
	4.5	Extended mast height (h4)	h_4	mm	2730	2930	3330	3730	2730	2930	3330	3730	
	4.9	Height of tiller handle in drive position min./max.		mm	740 / 1190								
	4.15	Height, lowered	h_{13}	mm	85								
	4.19	Overall length	l_1	mm	1685				1880				
	4.20	Length including fork shank	l_2	mm	535				728				
	4.21.1	Overall width	b_1	mm	800								
	4.21.2	Overall width	b_2	mm	800								
	4.22	Fork dimensions	s/ e/l	mm	55 x 172 x 1150								
	4.25	Width across forks	b_5	mm	540								
	4.32	Ground clearance centre of wheelbase	m_2	mm	30								
	4.34.1	Aisle width (pallet 1000×1200 sideways)	Ast	mm	2136				2330				
	4.34.2	Aisle width (pallet 800x1200 length)	Ast	mm	2103				2297				
	4.35	Turning radius	W_a	mm	1270				1464				
Leistungsdaten	5.1	Travel speed laden/ unladen		km/h	4.5 / 5								
	5.2	Lift speed laden/unladen		m/s	0.12 / 0.22								
	5.3	Lowering speed laden/ unladen		m/s	0.15 / 0.12								

	5.8	Max. gradeability laden/ unladen	%	4 / 10		
	5.10	Service brake		electric		
E-Motor/Elektronik	6.1	Drive motor, performance S2 60 min	kW	0.6		
	6.2	Lift motor, performance with S3	kW	2.2		
	6.3	Battery according to DIN 43531/35/36		no		B
	6.4	Battery voltage/nominal capacity	V / Ah	24 / 105	25.6 / 50	24 / 160
	6.5	Battery weight	kg	52	15	151
	6.6.1	Energy consumption according to EN cycle	kWh/h	0.73		0.91
	6.6.2	CO2 equivalent as per EN 16796	kg/h	0.4		0.5
Sonstiges	8.1	Type of drive control		AC		
	10.7	Sound level as per EN12053, operator's ear	dB (A)	66		

- This data sheet according to VDI guideline 2198 only states the technical values of the standard truck. Different tyres, other masts, additional equipment etc. may result in different values.

The German production facilities in Norderstedt, Moosburg and Landsberg are certified.

ISO 9001
ISO 14001

Jungheinrich fork lift trucks meet European safety requirements.

CE

JUNGHEINRICH