LEMA

ВЫДЕРЖКИ ИЗ РУКОВОДСТВА ПО ЭКСПЛУАТАЦИИ

Вышка передвижная несамоходная

телескопического типа (компактная) LM WPAM-L

Выдержки из руководства по эксплуатации на модели:

LM WPAM-L-065, LM WPAM-L-080

Содержание

Общие сведения **4**
Введение 4
Сертификация 4
Технические характеристики 5

Краткие инструкции по эксплуатации **7**
Выравнивание устройства 7
Использование кнопок управления 7
Работа в аварийных условиях 7

Транспортировка и ввод в эксплуатацию **8**
Транспортировка и хранение 8
Хранение устройства 8

Инструкции по эксплуатации **10**
Подходящие условия эксплуатации 10
Наземный блок (переменный ток) 10
Блок управления платформы: 10
Пульт управления (постоянный ток) 11
Установка вилки питания 11
Использование кнопок управления 11
Работа в аварийных условиях 12

Приложение. Выдержки из ПБ10-611-03. ..... **13**

Общие сведения

Введение

Во избежание неправильных действий, перед началом эксплуатации оборудования внимательно прочитайте данное руководство по эксплуатации. Правильная эксплуатация и регулярные проверки являются жизненно важными факторами для экономии производственных затрат и продления срока службы оборудования. Данные факторы изложены в соответствующих разделах.

Вышка передвижная несамоходная телескопического типа – идеальное оборудование для высотных работ. Вышка передвижная несамоходная телескопического типа разработана для вывода рабочих, необходимых инструментов и материалов в рабочее положение, из которого производятся работы непосредственно с платформы.

Вышки данного типа предназначены для использования на ровных поверхностях. Применяются главным образом для выполнения отделочных работ, текущего ремонта производственных мощностей, замены фонарей и ламп в залах, обслуживания уличных фонарей, чистки стен и т.д.

Вышка передвижная несамоходная телескопического типа имеет следующие технические характеристики:

Равномерное поднятие/опускание: использование бесшовной трансмиссии между мачтами минимизирует колебания после поднятия груза.

Безопасность и надежность: 4 выносных опоры, закрепленные на 4-ех углах рамы, поддерживают вышку во время работы. Они созданы для выравнивания уровня и предотвращения наклона. Состоят из вертикальных штанг и шарнирных опор. Выдвижение опор перед эксплуатацией увеличивает зону опоры и гарантирует устойчивость всей тележки.

Удобство: малый вес конструкции обеспечивается тем, что подъемные мачты выполнены из алюминиевого сплава. Компактная структура и малые габариты позволяют одному человеку перемещать оборудование и перевозить его по узким коридорам.

Все сведения, содержащиеся в данном проспекте, основаны на данных, доступных на момент опубликования; производитель оставляет за собой право внесения модификаций в любое время, без уведомления и принятия на себя обязательств. Рекомендуется регулярно осведомляться о наличии изменений.

Сертификация

Сертификатами соответствия CE и Госстандарта РФ подтверждается, что вышка передвижная несамоходная телескопического типа соответствует стандартам и требованиям, имеющим силу на момент продажи.

Технические характеристики

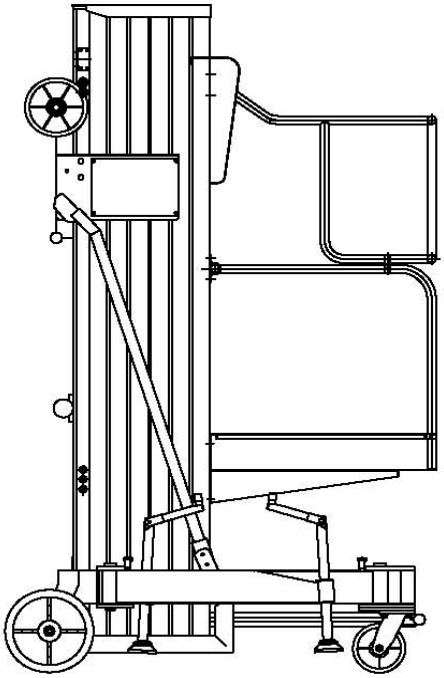

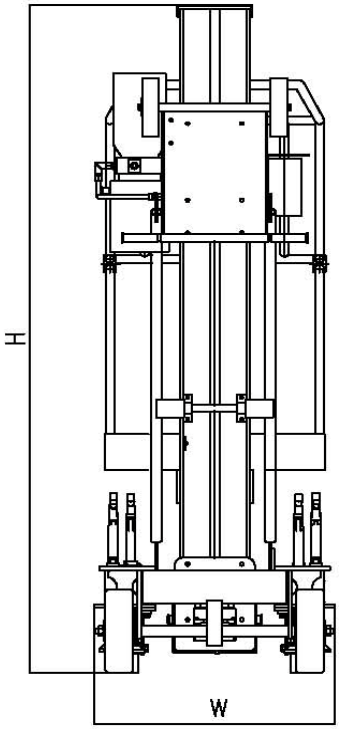

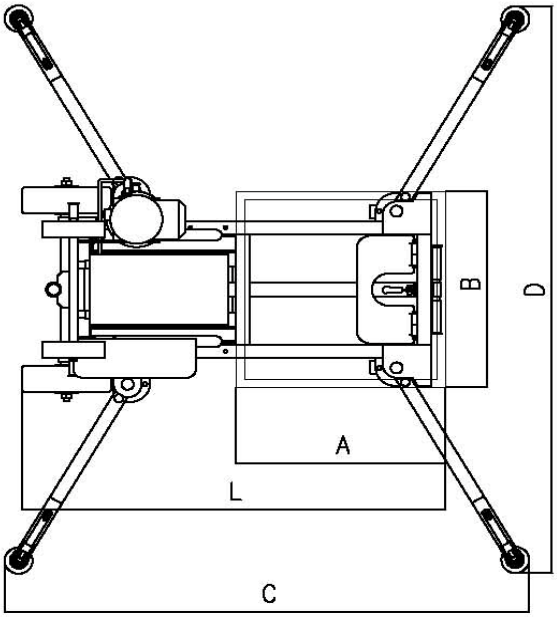

Модель		LM WPAM-L-065	LM WPAM-L-080
Тип платформы		одноместная	
Грузоподъемность	кг	125	125
Высота подъема max	мм	6 500	8 000
Рабочая высота max	мм	8500	10000
Габаритная высота min	мм	1980	
Длина	мм	1200	
Ширина	мм	690	
Клиренс	мм	60	
Размеры платформы	мм	600x600	
Опорная площадь	мм	1660x1590	
Двигатель AC	В/кВт	220/0,75	
Двигатель DC	В/кВт	12/1,5	
Аккумулятор	В/Ач	2x12/75	
Зарядное устройство	В/Ач	12/15	
Масса (AC/DC)	кг	310/365	340/390

Краткие инструкции по эксплуатации

Выравнивание устройства

1. Выведите вверх установочный штифт и выдвигайте опору, соединенную с углами рамы до тех пор, пока установочный штифт не войдет в паз рабочего положения.
2. Поверните рычаг по часовой стрелке, пока основание опоры не коснется поверхности всеми 4-мя точками, и продолжайте поворачивать, пока грузовое колесо не оторвется от поверхности.
3. Настройка спиртового уровня рамы шасси. Если рама стоит ровно, пузырек движется к центру круга измерительного прибора.
4. При уборке шарнирных стабилизаторов на хранение, поверните рычаг против часовой стрелки, пока основание опоры не оторвется от поверхности. Выведите вверх установочный штифт и убирайте шарнирную опору внутрь до тех пор, пока установочный штифт не войдет в паз для положения хранения.

Использование кнопок управления

1. Перед запуском следует установить все автоматические выключатели и прерыватель утечек на панели приборов в пол. "Вкл." (ON").
2. Подъёмник оборудован двумя комплектами параллельных механизмов управления (верхний и нижний).
3. Нажмите кнопку "Вверх" (“UP”) на любом комплекте для поднятия и "Вниз" (“DOWN”) для опускания платформы.
4. Платформа поднимается/опускается при удержании кнопки в нажатом положении. При отпускании кнопки платформа останавливается

Большая грибовидная кнопка – кнопка "стоп" в аварийных ситуациях. Нажимать только если во время поднятия платформу невозможно остановить. Действие кнопки прерывается при повороте рычага в направлении, указанном стрелкой. Не тянуть за рычаг.

Работа в аварийных условиях

Если оба комплекта верхних и нижних устройств управления не опускают платформу (по причине нарушения энергоснабжения и т.д.), поверните клапан аварийного опускания против часовой стрелки, и платформа медленно опустится. При полном опускании необходимо закрыть аварийный клапан.

Транспортировка и ввод в эксплуатацию

Транспортировка и хранение

При передвижении оборудования на другое место работы нужно опустить платформу до упора и убрать шарнирные стабилизаторы. Основания опоры должны оторваться от земли и установить оборудование в нужное положение. При передвижении по неровной поверхности опоры должны быть поднятыми над поверхностью во избежание повреждения опор препятствиями.

При перемещении вышки на небольшие расстояния с применением легких транспортных средств, например, пикапов, необходимо соблюдать следующие условия:

1. Платформа должна быть соединена с шасси, что исключает ее проскальзывание и выдвижение в горизонтальном положении.
2. При перевозки вышки с двигателем постоянного тока (DC) необходимо, освободив защелку, вытянуть АКБ. Погрузку осуществлять отдельно с АКБ. После выгрузки необходимо установить АКБ на свое место, поскольку при ее отсутствии устойчивость вышки снижена.

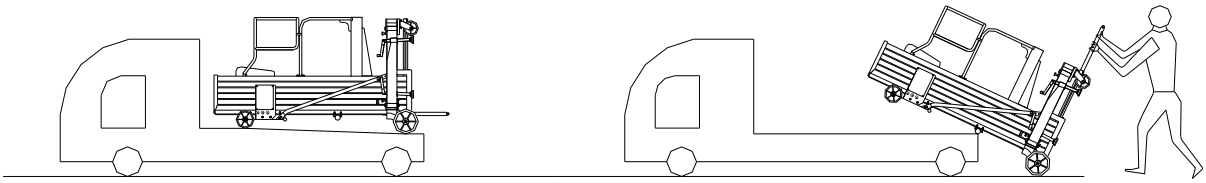

При передвижении подъёмника на большие расстояния следует использовать другие загрузочные механизмы. Для загрузки на средство передвижения следует использовать вилочный погрузчик. Вышку следует поднимать вверх за дно. Схема, данная ниже, указывает точки подъема и способ загрузки.

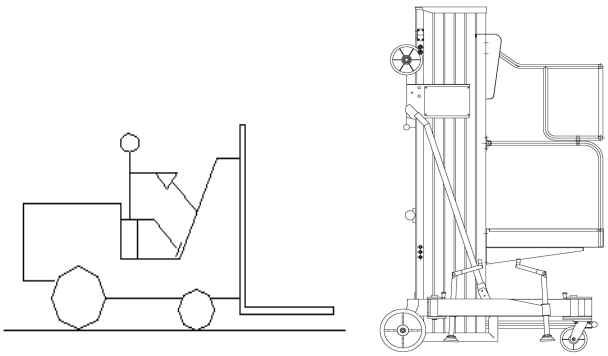

Перед передвижением оборудования выдерните шнур питания из гнезда питания во избежание несчастных случаев.

Хранение устройства

При планах воздержаться от эксплуатации подъёмника в течение долгого времени, оборудование следует почистить и накрыть пыленепроницаемым чехлом.

Инструкции по эксплуатации

Подходящие условия эксплуатации

Рабочая поверхность должна быть ровной и прочной, без препятствий в воздухе и безопасной дистанцией между оборудованием и линией высокого напряжения.

Температура окружающей среды: от -5˚C до +30˚C;

Влажность окружающей среды ≤90%.

Питание: пер. ток 230В±10%, 50Гц.

Сила ветра не должна превышать 5 баллов по шкале Бофора (скорость 10,7 м/с).

Уровень шума во время эксплуатации 52~54 дБ.

Внимание, необходимо:

1. Защищать секции гидравлики и электрики от попадания прямого солнечного света при температуре выше +32˚C.
2. При несоответствии вышеуказанных условиям свяжитесь с поставщиком и примените соответствующие гарантийные меры.

Наземный блок (переменный ток)

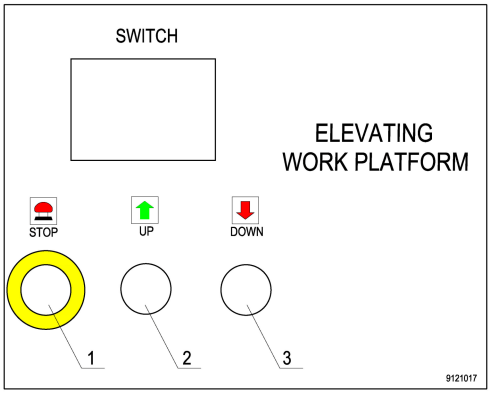

1. Аварийная кнопка
2. Кнопка подъема
3. Кнопка опускания

Блок управления платформы:

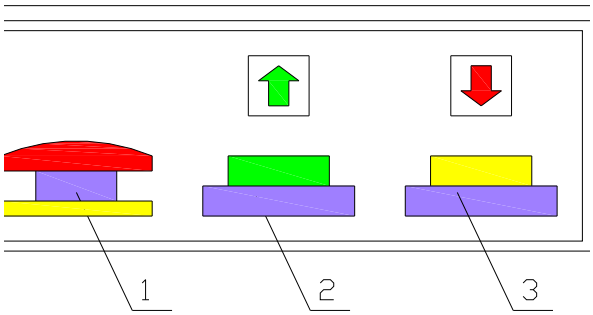

1. Аварийная кнопка
2. Кнопка подъема
3. Кнопка опускания

Пульт управления (постоянный ток)

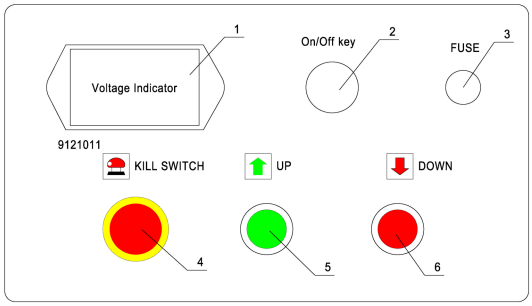

1. Индикатор напряжения
2. Клавиша включения/выключения
3. Предохранитель
4. Аварийная кнопка
5. Кнопка подъема
6. Кнопка опускания

Установка вилки питания

Вставьте вилку питания в гнездо питания на месте производства работы (в соответствии с требованиями).

Перед установкой необходимо проверить номинальную мощность источника питания.

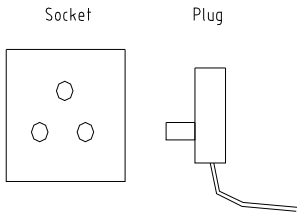

Использование кнопок управления

Перед эксплуатацией следует установить все автоматические выключатели и прерыватель утечек на панели приборов в пол. "Вкл." (ON").

Тележка с платформой оборудована двумя комплектами параллельных пультов управления (верхний и нижний).

Нажмите кнопку "Вверх" (“UP”) на любом комплекте для поднятия и "Вниз" (“DOWN”) для опускания платформы.

Платформа поднимается/опускается при удержании кнопки в нажатом положении. При отпускании кнопки платформа останавливается

Большая грибовидная кнопка – кнопка "стоп" в аварийных ситуациях. Нажимать только если во время поднятия платформу невозможно остановить. Действие кнопки прерывается при повороте рычага в направлении, указанном стрелкой. Не тянуть за рычаг.

Внимание!

Нижний комплект приборов управления контролируется ключом. Для предотвращения несанкционированной эксплуатации следует вынимать ключ, когда оборудование не используется.

Работа в аварийных условиях

Если при отключении питания (или по другим причинам) платформа перестает опускаться при помощи обоих комплектов приборов управления, для опускания применяется аварийное устройство, состоящее из выпускного клапана, расположенного на боковой стороне рамы. Поверните клапан против часовой стрелки, и платформа медленно опустится. При полном опускании следует закрыть клапан.

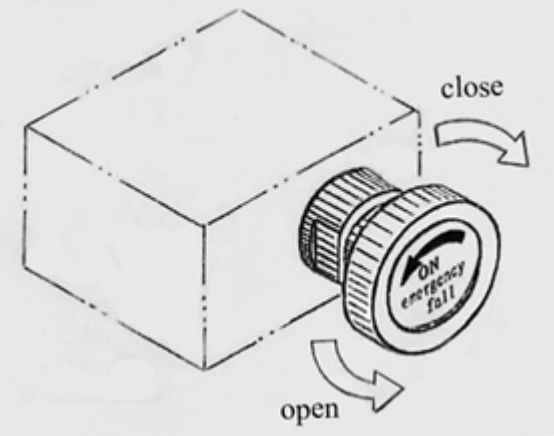

Приложение. Выдержки из ПБ10-611-03.

4.2. Порядок разрешения на пуск в работу

4.2.1. Разрешение на пуск в работу подъемника, подлежащего регистрации в органах госгортехнадзора, должно быть получено от этих органов в следующих случаях:

1) перед пуском в работу вновь зарегистрированного подъемника;

2) после ремонта металлоконструкций подъемника с заменой расчетных элементов, сборочных единиц и ограничителя предельного груза;

3) после реконструкции подъемника.

Разрешение на пуск в работу подъемника выдает инспектор госгортехнадзора на основании результатов испытаний подъемника на предприятии-изготовителе и технического освидетельствования, проведенного владельцем.

Для выдачи разрешения на пуск в работу подъемника инспектор госгортехнадзора проводит контрольную проверку работы и состояния подъемника, а также проверку организации обслуживания и надзора за подъемником на предприятии. О предстоящем пуске в работу подъемника владелец обязан уведомить орган госгортехнадзора не менее чем за 5 дней.

……..

Разрешение на работу подъемников, подлежащих регистрации в органах госгортехнадзора, записывается в их паспорт инспектором госгортехнадзора.

……

4.3. Требования к техническому освидетельствованию

4.3.1. Подъемники, на которые распространяются настоящие Правила, до пуска в работу должны быть подвергнуты техническому освидетельствованию.

……

Техническое освидетельствование подъемников мачтового типа должно проводиться в полном соответствии с Правилами устройства и безопасной эксплуатации строительных подъемников, утвержденными постановлением Госгортехнадзора России от 25.06.2002, № 37 и зарегистрированным Министерством Юстиции Российской Федерации 04.12.2002, регистрационный № 39941.

Бюллетень нормативных актов федеральных органов исполнительной власти, 2003, № 10.

4.3.2. Подъемники, находящиеся в работе, должны подвергаться техническому освидетельствованию:

1) частичному - не реже одного раза в 12 мес;

2) полному - не реже одного раза в 3 года;

3) испытанию ограничителя предельного груза - не реже одного раза в 6 мес.

4.3.3. Внеочередное полное техническое освидетельствование подъемника следует проводить после:

1) реконструкции подъемника;

2) ремонта металлоконструкций подъемника с заменой расчетных элементов или

сборочных единиц с применением сварки;

3) замены колен стрелы или полностью стрелы;

4) капитального ремонта подъемника;

5) отработки нормативного срока службы, если подъемник находится в

эксплуатации;

6) замены ограничителя предельного груза.

……..

4.3.5. Техническое освидетельствование подъемника проводится владельцем. Техническое освидетельствование должно быть возложено на специалиста по надзору, за безопасной эксплуатацией подъемников и осуществляться при участии специалиста, ответственного за содержание подъемников в исправном состоянии. Допускается проведение технического освидетельствования поручать специализированной организации.

4.3.6. Полное первичное техническое освидетельствование подъемников, которые выпускают с предприятия-изготовителя, а также прошедших ремонт на специализированном ремонтном предприятии, проводит ОТК перед отправкой их владельцу.

Дата освидетельствования и его результаты должны быть записаны в паспорт подъемника. До пуска в работу владелец должен провести частичное техническое освидетельствование этих подъемников и его результаты занести в паспорт подъемника.

4.3.7. Техническое освидетельствование подъемника осуществляется с целью установления:

1) его соответствия настоящим Правилам, паспортным данным и технической

документации;

2) его исправного состояния, обеспечивающего безопасную работу;

3) исправного состояния приборов и устройств безопасности;

4) соответствия организации надзора и обслуживания подъемника требованиям настоящих Правил.

4.3.8. Полное техническое освидетельствование должно включать:

1) осмотр и проверку работы подъемника (в том числе приборов и устройств безопасности);

2) статические испытания;

3) динамические испытания.

При частичном техническом освидетельствовании статические испытания подъемника не проводят.

4.3.9. При техническом освидетельствовании подъемника должны быть осмотрены и проверены в работе все механизмы, гидрооборудование, электрооборудование, приборы и устройства безопасности, тормоза, аппаратура управления, освещение, сигнализация.

При техническом освидетельствовании подъемника должны быть также проверены:

1) состояние металлоконструкций подъемника и их сварных соединений (отсутствие трещин, деформаций, изменения стенок вследствие коррозии и других дефектов);

2) состояние люльки (площадки), крепление осей и пальцев, ограждение;

……

4) состояние электрического заземления подъемника.

Работы, указанные в перечислениях 1, 2 и 4, могут быть проведены до технического освидетельствования. Результаты осмотра и проверок оформляют актом.

4.3.10. Статические испытания подъемника проводят нагрузкой, на 50 % превышающей его грузоподъемность, по методике, изложенной в руководстве по эксплуатации, с целью проверки прочности подъемника и его отдельных элементов, а также его устойчивости.

4.3.11. Статические испытания подъемника проводят при установке подъемника на горизонтальной площадке в положении, отвечающем наименьшей расчетной его устойчивости.

На подъемниках, оборудованных люлькой, груз массой, равной 110 % от номинальной грузоподъемности, располагают в люльке, а груз массой, равной 40 % от номинальной грузоподъемности, подвешивают к люльке на гибкой подвеске на высоте 100 - 200 мм от земли с последующей выдержкой в течение 10 мин.

При этом отрыв от земли одной из опор подъемника признаком потери устойчивости не считается.

Подъемник считается выдержавшим испытание, если в течение 10 мин поднятый груз не опустился, а также если в металлоконструкциях не обнаружены повреждения. Любые движения подъемника с грузом массой, равной 150 % от номинальной грузоподъемности, запрещены.

4.3.12. Динамические испытания подъемника проводят расположенным в люльке грузом массой, на 10 % превышающей его номинальную грузоподъемность, с целью проверки действия механизмов подъемника и их тормозов.

При динамических испытаниях производится не менее трех циклов всех возможных движений люльки.

При этом отрыв одной из опор от земли признаком потери устойчивости не считается.

4.3.13. Испытание ограничителя предельного груза необходимо совмещать с техническим освидетельствованием или техническим обслуживанием, но не реже одного раза в 6 мес. Испытание проводят в присутствии специалиста, ответственного за содержание подъемников в исправном состоянии.

Ограничитель предельного груза должен быть отрегулирован номинальным грузом и опломбирован. Проверку срабатывания ограничителя предельного груза проводят грузом, превышающим номинальный не более чем на 10 %. Результаты испытания ограничителя предельного груза записывают в вахтенный журнал машиниста подъемника.

4.3.14. Для испытания подъемника владелец должен обеспечить наличие поверенного комплекта испытательных, грузов с указанием их фактической массы.

4.3.15. Результаты технического освидетельствования подъемника записывает в паспорт специалист, проводивший освидетельствование, с указанием срока следующего освидетельствования.

……..

Разрешение на дальнейшую работу подъемника выдает специалист по надзору за безопасной эксплуатацией подъемников.

4.3.17. Периодический осмотр, техническое обслуживание и ремонт подъемников должны проводиться согласно руководству по эксплуатации подъемника.

Владелец подъемника обязан обеспечить проведение указанных работ согласно графику и своевременное устранение выявленных неисправностей.

4.3.18. Результаты осмотров и технических обслуживаний, сведения о ремонтах подъемников должны записываться в паспорт.

4.3.19. Подъемники, отработавшие срок службы, в соответствии с нормативными документами должны быть подвергнуты экспертному обследованию (диагностированию) организациями, имеющими лицензию на проведение экспертизы промышленной безопасности технических устройств, применяемых на опасных производственных объектах согласно Федеральному закону от 08.08.2001 № 128-ФЗ «О лицензировании отдельных видов

деятельности».1 Результаты обследования должны заноситься в паспорт подъемника организацией, проводившей обследование.

1 Собрание законодательства Российской Федерации, 2001, № 33 (ч. I), ст. 3430 (Российская газета № 153 - 154 от 10.08.2001).

4.3.20. Владелец подъемника, обнаружив в процессе технического освидетельствования или эксплуатации недостатки в его конструкции или изготовлении, а также несоответствие подъемника требованиям настоящих Правил, направляет предприятию-изготовителю рекламацию.

По подъемникам, приобретенным за рубежом, рекламацию предъявляют через соответствующую организацию.

Копию акта-рекламации направляют в орган госгортехнадзора, выдавший разрешение (лицензию) на изготовление машины.

……

LM WPAM-L

Контакты продавца

Документация для техники LEMA

kupit-shtabeler.ru

+7 495 159-44-32

zakaz@kupit-shtabeler.ru

Техническое содержание относится к указанной модели или серии. Сведения о заводе-изготовителе и технические характеристики в исходной части документа сохранены.