Технические данные JUNGHEINRICH DFG 425s / DFG 430s / DFG 435s

JUNGHEINRICH · редакция 01/2020
Язык: RU

После этой обложки приведён заводской технический документ без изменения его страниц. Таблицы серии могут содержать несколько мачт и аккумуляторных исполнений; они не подтверждают комплектацию конкретной поставки.

Перед использованием сверьте модель, исполнение и редакцию документа с заводской табличкой и документацией вашей машины. Материал серии не является заполненным индивидуальным паспортом.

Продавец и подбор техники

kupit-shtabeler.ru
zakaz@kupit-shtabeler.ru
+7 495 159-44-32

Эта страница добавлена продавцом. Изготовитель, авторские права, заводская маркировка и техническое содержание оригинала сохранены. Контакты продавца не заменяют сведения изготовителя.

Дизельный штабелер
DFG 425s-435s

высота подъема: **2900-7500** мм / Грузоподъемность: **2500-3500** кг

JUNGHEINRICH

DFG 425s-435s

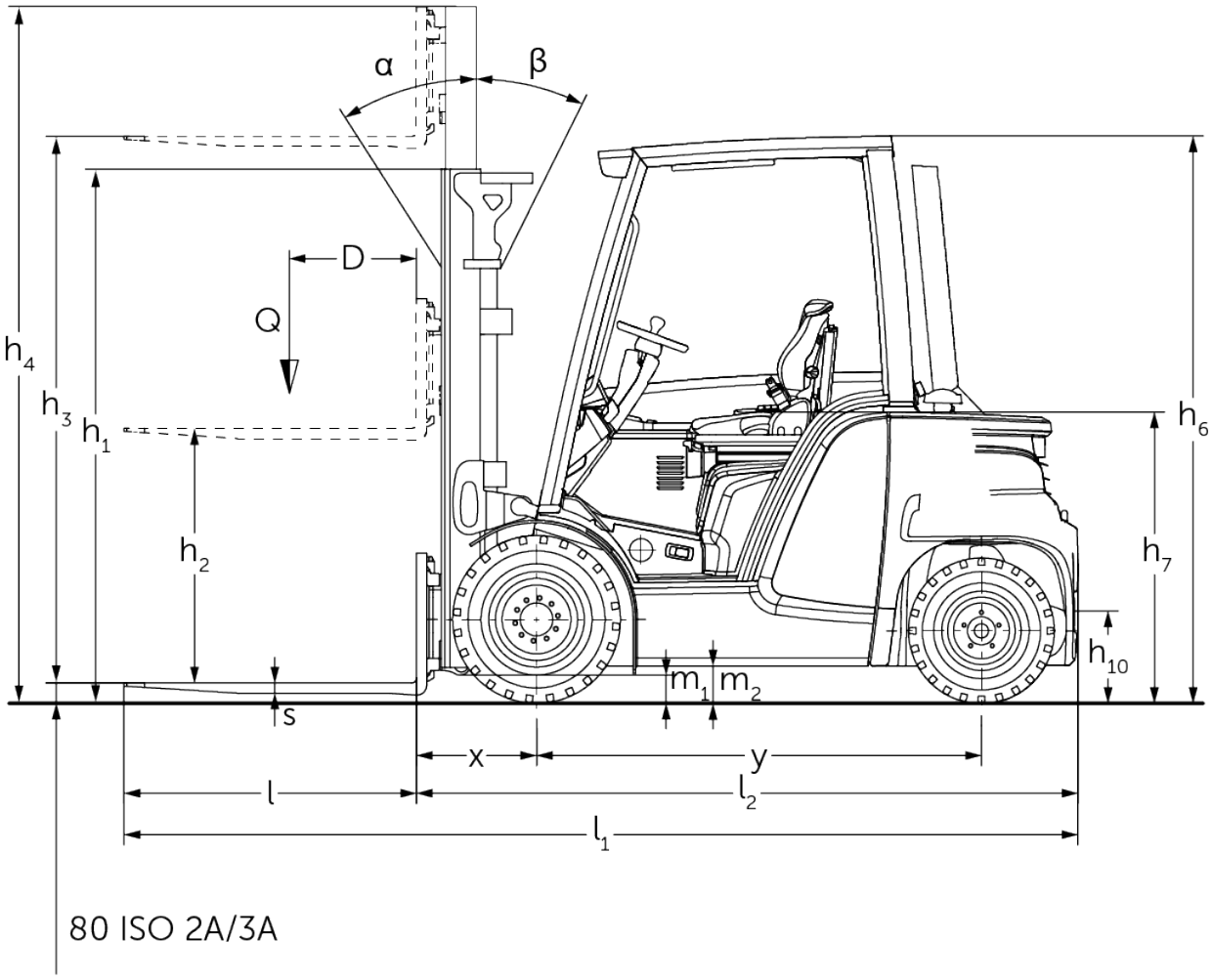

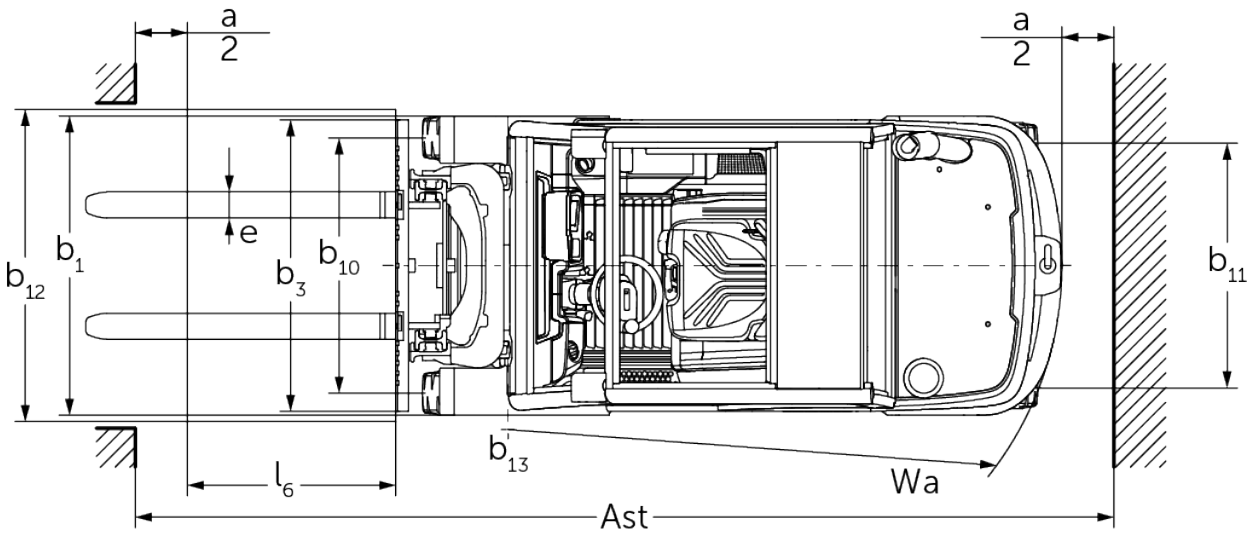

DFG 425s-435s

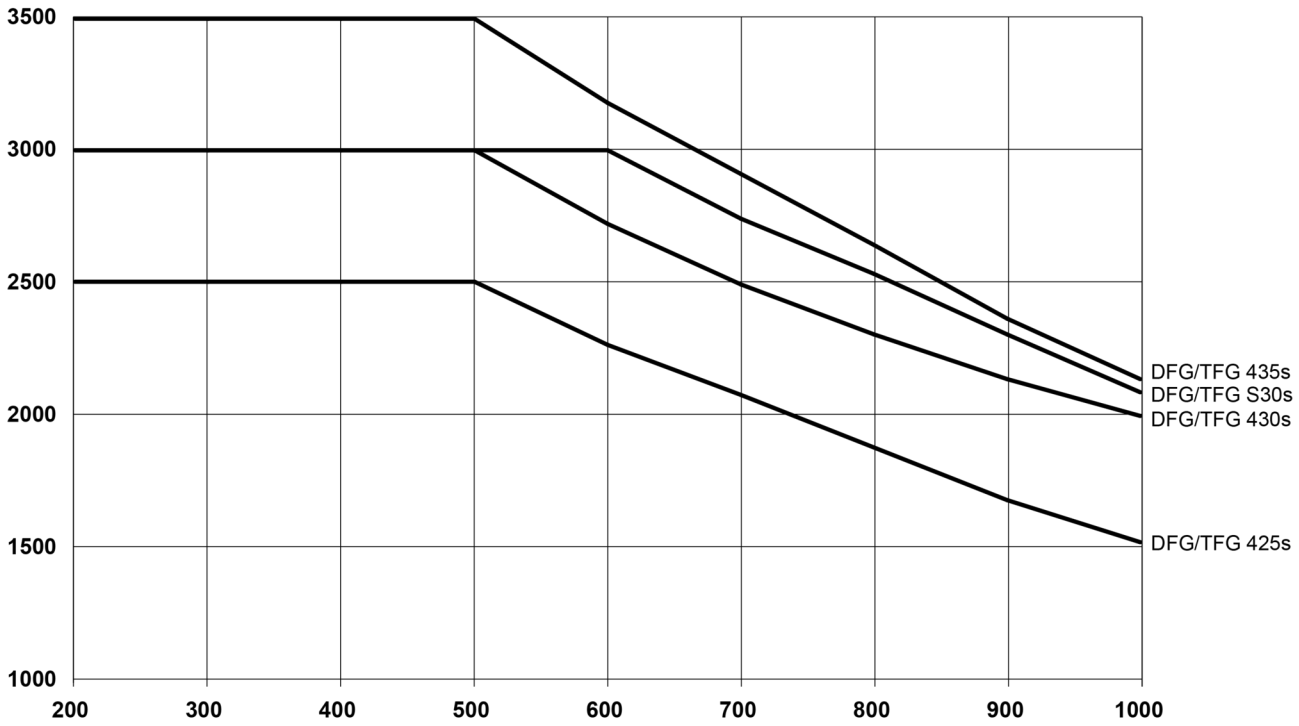

DFG 425s-435s

DFG 425s	Ход (h3)	Высота мачты втянута (h1)	Свободный лифт (h2)	Высота мачты увеличена (h4)	наклон мачты вперед/назад
Двойная мачта ZT	**2900 мм**	**2121 мм**	**150 мм**	**3651 мм**	**6 ° / 8 °**
	3100 мм	2221 мм	150 мм	3851 мм	6 ° / 8 °
	3300 мм	2321 мм	150 мм	4051 мм	6 ° / 8 °
	3500 мм	2421 мм	150 мм	4251 мм	6 ° / 8 °
	3700 мм	2521 мм	150 мм	4451 мм	6 ° / 8 °
	4000 мм	2671 мм	150 мм	4751 мм	6 ° / 8 °
	4300 мм	2871 мм	150 мм	5051 мм	6 ° / 8 °
	4500 мм	2971 мм	150 мм	5251 мм	6 ° / 8 °
	4700 мм	3071 мм	150 мм	5451 мм	6 ° / 6 °
	5000 мм	3221 мм	150 мм	5751 мм	6 ° / 6 °
	5500 мм	3521 мм	150 мм	6251 мм	6 ° / 6 °
	5800 мм	3671 мм	150 мм	6551 мм	6 ° / 6 °
	6000 мм	3771 мм	150 мм	6751 мм	6 ° / 6 °
Двойная мачта ZZ	**3100 мм**	**2186 мм**	**1600 мм**	**3686 мм**	**6 ° / 8 °**
	3300 мм	2286 мм	1700 мм	3886 мм	6 ° / 8 °
	3500 мм	2386 мм	1800 мм	4086 мм	6 ° / 8 °
	3700 мм	2486 мм	1900 мм	4286 мм	6 ° / 8 °
	4000 мм	2636 мм	2050 мм	4586 мм	6 ° / 8 °
Тройная мачта DZ	**4400 мм**	**2086 мм**	**1500 мм**	**4986 мм**	**6 ° / 8 °**
	4700 мм	2186 мм	1600 мм	5286 мм	6 ° / 8 °
	5000 мм	2286 мм	1700 мм	5586 мм	6 ° / 6 °
	5500 мм	2486 мм	1900 мм	6086 мм	6 ° / 6 °
	6000 мм	2686 мм	2100 мм	6586 мм	6 ° / 6 °
	6500 мм	2886 мм	2300 мм	7086 мм	6 ° / 6 °
	7000 мм	3086 мм	2500 мм	7586 мм	6 ° / 6 °
	7500 мм	3286 мм	2700 мм	8086 мм	6 ° / 6 °
DFG 430s, DFG S30s	**Ход (h3)**	**Высота мачты втянута (h1)**	**Свободный лифт (h2)**	**Высота мачты увеличена (h4)**	**наклон мачты вперед/назад**
Двойная мачта ZT	**2900 мм**	**2125 мм**	**150 мм**	**3660 мм**	**6 ° / 8 °**
	3100 мм	2225 мм	150 мм	3860 мм	6 ° / 8 °
	3300 мм	2325 мм	150 мм	4060 мм	6 ° / 8 °
	3500 мм	2425 мм	150 мм	4260 мм	6 ° / 8 °
	3700 мм	2525 мм	150 мм	4460 мм	6 ° / 8 °
	4000 мм	2675 мм	150 мм	4760 мм	6 ° / 8 °
	4300 мм	2875 мм	150 мм	5060 мм	6 ° / 8 °
	4500 мм	2975 мм	150 мм	5260 мм	6 ° / 8 °
	4700 мм	3075 мм	150 мм	5460 мм	6 ° / 6 °
	5000 мм	3225 мм	150 мм	5760 мм	6 ° / 6 °
	5500 мм	3525 мм	150 мм	6260 мм	6 ° / 6 °
	5800 мм	3675 мм	150 мм	6560 мм	6 ° / 6 °
	6000 мм	3775 мм	150 мм	6760 мм	6 ° / 6 °
Двойная мачта ZZ	**3100 мм**	**2190 мм**	**1450 мм**	**3840 мм**	**6 ° / 8 °**
	3300 мм	2290 мм	1550 мм	4040 мм	6 ° / 8 °
	3500 мм	2390 мм	1650 мм	4240 мм	6 ° / 8 °
	3700 мм	2490 мм	1750 мм	4440 мм	6 ° / 8 °
	4000 мм	2640 мм	1900 мм	4740 мм	6 ° / 8 °
Тройная мачта DZ	**4400 мм**	**2090 мм**	**1350 мм**	**5140 мм**	**6 ° / 8 °**
	4700 мм	2190 мм	1450 мм	5440 мм	6 ° / 8 °

	5000 мм	2290 мм	1550 мм	5740 мм	6 ° / 6 °
	5500 мм	2490 мм	1750 мм	6240 мм	6 ° / 6 °
	6000 мм	2690 мм	1950 мм	6740 мм	6 ° / 6 °
	6500 мм	2890 мм	2150 мм	7240 мм	6 ° / 6 °
	7000 мм	3090 мм	2350 мм	7740 мм	6 ° / 6 °
	7500 мм	3290 мм	2550 мм	8240 мм	6 ° / 6 °
DFG 435s	Ход (h3)	Высота мачты втянута (h1)	Свободный лифт (h2)	Высота мачты увеличена (h4)	наклон мачты вперед/назад
Двойная мачта ZT	**2900 мм**	**2205 мм**	**150 мм**	**3689 мм**	**6 ° / 6 °**
	3100 мм	2305 мм	150 мм	3889 мм	6 ° / 8 °
	3300 мм	2405 мм	150 мм	4089 мм	6 ° / 8 °
	3500 мм	2505 мм	150 мм	4289 мм	6 ° / 8 °
	3700 мм	2605 мм	150 мм	4489 мм	6 ° / 8 °
	4000 мм	2755 мм	150 мм	4789 мм	6 ° / 8 °
	4300 мм	2955 мм	150 мм	5089 мм	6 ° / 8 °
	4500 мм	3055 мм	150 мм	5289 мм	6 ° / 8 °
	4700 мм	3155 мм	150 мм	5489 мм	6 ° / 6 °
	5000 мм	3305 мм	150 мм	5789 мм	6 ° / 6 °
	5500 мм	3605 мм	150 мм	6289 мм	6 ° / 6 °
	5800 мм	3755 мм	150 мм	6589 мм	6 ° / 6 °
	6000 мм	3855 мм	150 мм	6789 мм	6 ° / 6 °
Двойная мачта ZZ	**2900 мм**	**2170 мм**	**1400 мм**	**3670 мм**	**6 ° / 8 °**
	3100 мм	2270 мм	1501 мм	3869 мм	6 ° / 8 °
	3300 мм	2370 мм	1601 мм	4069 мм	6 ° / 8 °
	3500 мм	2470 мм	1701 мм	4269 мм	6 ° / 8 °
	3700 мм	2570 мм	1801 мм	4469 мм	6 ° / 8 °
	4000 мм	2720 мм	1951 мм	4769 мм	6 ° / 8 °
Тройная мачта DZ	**4250 мм**	**2120 мм**	**1350 мм**	**5020 мм**	**6 ° / 6 °**
	4400 мм	2170 мм	1401 мм	5169 мм	6 ° / 8 °
	4700 мм	2270 мм	1501 мм	5469 мм	6 ° / 8 °
	5000 мм	2370 мм	1601 мм	5769 мм	6 ° / 6 °
	5500 мм	2570 мм	1801 мм	6269 мм	6 ° / 6 °
	6000 мм	2770 мм	2001 мм	6769 мм	6 ° / 6 °
	6500 мм	2970 мм	2201 мм	7269 мм	6 ° / 6 °
	7000 мм	3170 мм	2401 мм	7769 мм	6 ° / 6 °
	7500 мм	3370 мм	2601 мм	8269 мм	6 ° / 6 °

VDI стол

Редакция: 01/2020

идентификатор	1.1	Производитель (краткое название)			Jungheinrich			
	1.2	Обозначение модели			DFG 425s-435s			
	1.3	Привод			дизельный			
	1.5	Мощность / нагрузка	Q	кг	2.500	3.000		3.500
	1.6	Расстояние до центра тяжести груза	c	мм	500		600	500
	1.8	Расстояние до груза (от оси пер. колес до спинки вил)	x	мм	473	493		498
	1.9	Расстояние между осями колес	y	мм	1.750	1.820		1.880
масса	2.1	собственная масса		кг	3.985	4.580	4.780	4.995
	2.2	Нагрузка на ось с грузом передн./задн.		кг	5.645 / 830	6.715 / 860	6.890 / 890	7.525 / 975
	2.3	Нагрузка на ось без груза передн./задн.		кг	1.740 / 2.245	1.990 / 2.590	2.070 / 2.710	2.085 / 2.910
колеса/ходовая часть	3.1	шины			SE			
	3.2	Размер шин, передние			7.00-12	27x10-12		
	3.3	Размер шин, задние			6.50-10			
	3.5	Колеса, номер перед / зад (x = ведомый)			2x/2			
	3.6	Ширина переднего моста	b_{10}	мм	1.000	1.060		
	3.7	Ширина колеи, сзади	b_{11}	мм	942			
габаритные размеры	4.1	наклон мачты вперед/назад	a/ß	°	6 / 8			
	4.2	Высота мачты втянута (h1)	h_1	мм	2.321	2.325		2.405
	4.3	Свободный лифт (h2)	h_2	мм	150			
	4.4	Ход (h3)	h_3	мм	3.300			
	4.5	Высота мачты увеличена (h4)	h_4	мм	4.051	4.060		4.089
	4.7	Высота защитной крыши (кабины)	h_6	мм	2.215	2.235		
	4.8	Высота сиденья / высота в положении стоя	h_7	мм	1.165	1.180		
	4.12	Высота по сцепному устройству	h_{10}	мм	377	394		
	4.19	общая длина	l_1	мм	3.753	3.853		3.938
	4.20	Длина, включая спинку вил	l_2	мм	2.603	2.703		2.788
	4.21	габаритная ширина	b_1/ b_2	мм	1.180	1.320		
	4.22	размеры вил	s/e/ l	мм	40 / 120 / 1.150	45 / 125 / 1.150	50 / 125 / 1.150	
	4.23	Класс связи вилочного перевозчика			2A	3A		
	4.24	Ширина каретки вил	b_3	мм	1.120			
	4.31	Просвет над полом, с грузом, под грузоподъемной мачтой	m_1	мм	112	118		147
	4.32	Просвет над полом в середине расстояния между осями колес	m_2	мм	130	148		
	4.34	Рабочая ширина (паллет 1000 × 1200 крест-накрест)	Ast	мм	3.983	4.082		4.158
	4.34.1	Рабочая ширина (поддон 800x1200 продольный)	Ast	мм	4.183	4.282		4.358
	4.35	Радиус разворота	W_a	мм	2.310	2.389		2.460
	4.36	Минимальное расстояние между центром поворота и осью симметрии	b_{13}	мм	630			
рабочие характеристики	5.1	Скорость хода с грузом/без груза		км/ч	21.5 / 21.5	22 / 22		
	5.2	Скорость подъема с грузом/без груза		м/сек	0.56 / 0.56			
	5.3	Скорость опускания с грузом/без груза		м/сек	0.56 / 0.56			
	5.5	Тяговое усилие с грузом/без груза		N	21.800 / 21.800	20.800 / 20.800		
	5.7	Способность к преодолению подъема с грузом/без груза		%	31 / 31	30 / 30	29 / 29	27 / 27
	5.9	Время разгона с грузом/без груза		s	4.9 / 4.4	5.4 / 4.6	5.5 / 4.7	5.7 / 4.7

	5.10	Рабочий тормоз		гидростатический			
V-образный двигатель	7.1	Изготовитель двигателя/тип		Kubota V2403-CR-T			
	7.2	Мощность двигателя согласно DIN ISO 1585	кВт	43.2			
	7.3	Номинальная частота вращения	1/мин	2.400			
	7.4	Число цилиндров/рабочий объем	st / см3	4 / 2.434			
	7.5.1	Расход топлива в соответствии с EN 16796 (дизель)	л/ч	2.8	3	3.1	3.2
	7.5.2	CO2 эквивалент в соответствии с EN 16796 (дизель)	kg/h	8,90	9,53	9,85	10,17
прочее	10.1	Рабочее давление для навесного устройства	бар	250			
	10.2	Расход масла для навесных агрегатов	л/мин	40			
	10.7	Уровень звукового давления согласно EN12053, трубка водителя	дБ(A)	75			
	10.8	Фаркоп, тип / тип DIN		DIN 15170 H			

- В соответствии с директивой VDI 2198 в таблице приведены технические характеристики только стандартного транспортного средства. При установке других шин, подъемных устройств, дополнительного оборудования и т.д. значения могут измениться.

ООО «ЮНГХАЙНРИХ подъемно-погрузочная техника»

Москва: +7 495 780 97 77
Санкт-Петербург: +7 812 600 13 00
Екатеринбург: +7 343 287 44 55
Новосибирск: +7 383 328 17 27
Нижний Новгород: + 7 831 282 20 50
Краснодар: +7 861 204 07 89

e-mail: info@jungheinrich.ru
www.jungheinrich.ru

Сертифицированными являются немецкие заводы в Нордерштедте и Мосбурге.

ISO 9001
ISO 14001

Подъемно-транспортные средства Jungheinrich отвечают европейским требованиям по безопасности.

CE

JUNGHEINRICH