CROWN

# SC 6200
# СЕРИЯ

## Технические характеристики

Электрический погрузчик с противовесом 48 В (трехколесный/четырехколесный)

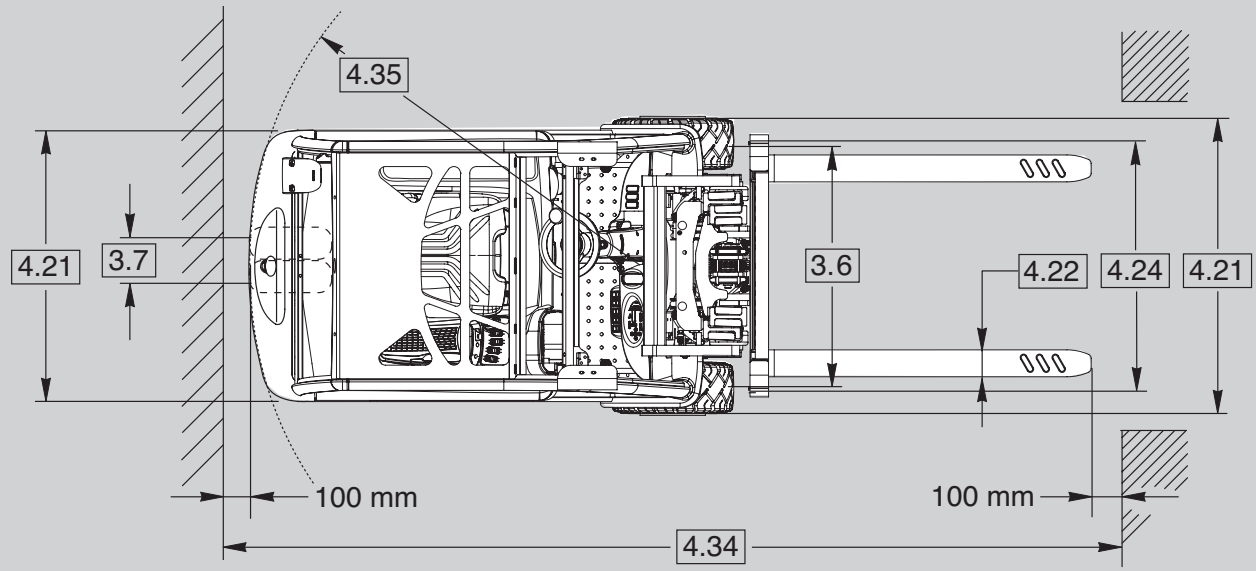
4.35
4.21
3.7
3.6
4.22
4.24
4.21
100 mm
100 mm
4.34

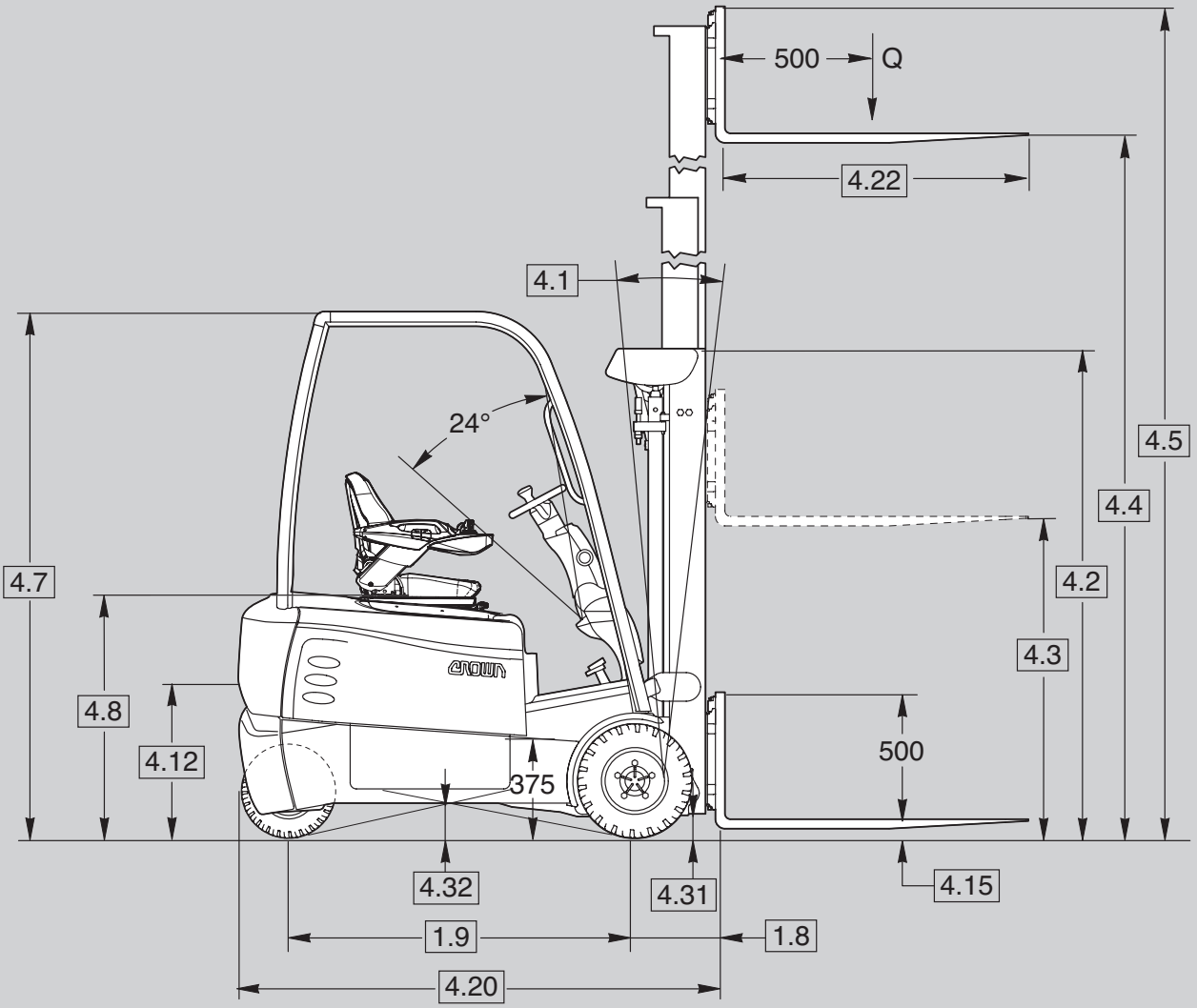
500
Q
4.22
4.1
24°
4.5
4.4
4.7
4.2
4.3
4.8
4.12
500
375
4.32
4.31
4.15
1.9
1.8
4.20

| | | | | | | | | | | | | |
|---|---|---|---|---|---|---|---|---|---|---|---|---|
| Разделительная отметка | 1.1 | **Производитель** | | | | Crown Equipment Corporation | | | | | | |
| | 1.2 | **Модель** | | | | SCT 6210 | SCT 6220 | SCT 6220 | SCT 6240 | SCT 6240 | SCT 6260 | SCT 6260 |
| | | | | | | 1.3 | 1.3 | 1.6 | 1.6 | 1.8 | 1.8 | 2.0 |
| | 1.3 | **Источник питания** | Электрич. | | | Батарея | | | | | | |
| | 1.4 | **Тип управления оператором** | | | | Сидя | | | | | | |
| | 1.5 | **Номинальная емкость** | | Q | т | 1,3 | 1,3 | 1,6 | 1,6 | 1,8 | 1,8 | 2,0 |
| | 1.6 | **Центр груза** | | c | мм | 500 | | | | | | |
| | 1.8 | **Расстояние до груза** | | x | мм | 316* | | | | 349* | | |
| | 1.9 | **Колесная база** | | y | мм | 1 175 | 1 285 | | 1 390 | | 1 500 | |
| Масса | 2.1 | **Эксплуатационный вес погрузчика** | Без батареи | | кг | 2 420 | 2 528 | 2 528 | 2 602 | 2 621 | 2 699 | 2 699 |
| | 2.2 | **Нагрузка на ось** | С грузом, передняя/задняя | | кг | 3 518/734 | 3 548/953 | 4 039/762 | 4 074/941 | 4 549/685 | 4 576/884 | 4 891/769 |
| | 2.3 | **Нагрузка на ось** | Без груза, передняя/задняя | | кг | 1 314/1 638 | 1 421/1 780 | 1 421/1 780 | 1 535/1 880 | 1 628/1 805 | 1 735/1 926 | 1 735/1 926 |
| Шины/колеса/шасси | 3.1 | **Шины** | | | | Сверхэластичные / СЭ | | | | | | |
| | 3.2 | **Размер шин** | Передние | | мм | 18x7-8 | | | | 200/50-10 | | |
| | 3.3 | **Размер шин** | Задние | | мм | 140 / 55 - 9 | | | | | | |
| | 3.5 | **Колеса** | Номер спереди/сзади (x = ведомые колеса) | | | 2x / 2 | | | | | | |
| | 3.6 | **Протектор** | Передние | b10 | мм | 920 | | | | | | |
| | 3.7 | **Протектор** | Задние | b11 | мм | 180 | | | | | | |
| Размеры | 4.1 | **Наклон мачты, каретка вил** | Вперед/назад | a/ß | ° | см. таблицу 1 | | | | см. таблицу 2 | | |
| | 4.2 | **Высота мачты в сложенном состоянии** | | h1 | мм | см. таблицу 1 | | | | см. таблицу 2 | | |
| | 4.3 | **Свободный подъем** | | h2 | мм | см. таблицу 1 | | | | см. таблицу 2 | | |
| | 4.4 | **Высота подъема** | | h3 | мм | см. таблицу 1 | | | | см. таблицу 2 | | |
| | 4.5 | **Высота мачты в выдвинутом состоянии** | | h4 | мм | см. таблицу 1 | | | | см. таблицу 2 | | |
| | 4.7 | **Высота верхнего защитного ограждения** | Стандартное/опциональное, внизу | h6 | мм | 2 105 / 1 990 | | | | | | |
| | 4.8 | **Высота сиденья относительно высоты SIP/стойки** | | h7 | мм | 1 078 | | | | | | |
| | 4.12 | **Высота сцепного устройства** . | | h10 | мм | 520 | | | | | | |
| | 4.15 | **Высота подъема вил** | | h13 | мм | 45 | | | | | | |
| | 4.20 | **Длина корпуса*** | | l2 | мм | 1 696 | 1 804 | 1 804 | 1 912 | 1 943 | 2 053 | 2 053 |
| | 4.21 | **Общая ширина** | | b1 | мм | 1 070 | | | | 1 130 | | |
| | 4.22 | **Размеры вил** | DIN ISO 2331 | s x e | мм | 38 x 100 | | | | 45 x 100 | | |
| | | | | л | | 990 / 760, 915, 1 065, 1 145, 1 220, 1 370, 1 525 | | | | | | |
| | 4.23 | **Каретка вил ISO 2328, класс/тип A, B** | | b5 | мм | 2 A | | | | | | |
| | 4.24 | **Ширина каретки вил** | С/без заднего защитного ограждения груза | b3 | мм | 990 / 965 | | | | | | |
| | 4.31 | **Дорожный просвет** | С грузом под мачтой | m1 | мм | 75 | | | | | | |
| | 4.32 | **Дорожный просвет** | Центр колесной базы | м2 | мм | 105 | | | | | | |
| | 4.34 | **Проход с заданными размерами нагрузки** | | Ast | мм | см. таблицу 3 | | | | | | |
| | 4.35 | **Радиус поворота** | | Wa | мм | 1 390 | 1 495 | | 1 595 | | 1 705 | |
| Данные о рабочих характеристиках | 5.1 | **Скорость движения** | С грузом/без груза | | км/ч | 16 / 16 ** | | | | | | |
| | 5.2 | **Скорость подъема** | С грузом/без груза | | м/с | 0,55/0,56 | | | | 0,52/0,56 | | 0,49/0,56 |
| | 5.3 | **Скорость опускания** | С грузом/без груза | | м/с | 0,51 / 0,46 | | | | | | |
| | 5.5 | **Тяговое усилие** | С грузом/без груза | | Н | 2 336/2 591 | 2 284/2 539 | 2 225/2 539 | 2 180/2 494 | 2 137/2 490 | 2 090/2 443 | 2 050/2 443 |
| | 5.6 | **Макс. Тяговое усилие** | С грузом | | Н | 12 635 | 12 584 | 12 525 | 12 480 | 12 437 | 12 389 | 12 350 |
| | | | Без груза | | Н | 12 890 | 12 839 | 12 839 | 12 794 | 12 790 | 12 742 | 12 742 |
| | 5.7 | **Преодолеваемый подъем** | С грузом/без груза, норма 60 мин. | | % | 11,5/17,4 | 10,8/15,8 | 10,0/15,8 | 9,4/14,6 | 9,0/14,5 | 8,5/13,5 | 8,1/13,5 |
| | 5.8 | **Макс. Преодолеваемый подъем** | С грузом/без груза | | % | 30,6/46,8 | 28,6/42,3 | 26,6/42,3 | 25,3/39,0 | 24,1/38,7 | 22,9/35,8 | 22,0/35,8 |
| | 5.9 | **Время ускорения** | С грузом/без груза | | с | 4,4 / 3,8 | 4,5 / 3,9 | 4,5/3,9 | 4,6/4,0 | 4,6/4,0 | 4,7/4,1 | 4,7/4,1 |
| | 5.10 | **Рабочий тормоз** | Сервис | | | Регенеративное торможение электродвигателем | | | | | | |
| | | | Парковка | | | Пружинная активация и электрическое расцепление | | | | | | |
| Электродвигатель | 6.1 | **Тяговый двигатель** | Номинал при S2 60 мин | | кВт | 2 x 5,5 | | | | | | |
| | 6.2 | **Двигатель насоса** | Норма при S3 15 % | | кВт | 11,2 | | | | | | |
| | 6.3 | **Макс. Размер батар. отсека** | DIN43531 | л | мм | 414 | 522 | | 630 | | 738 | |
| | | | Отсек A | ш x в | мм | 830 x 627 | | | | | | |
| | 6.4 | **Напряжение батареи** | Напряжение | | В | 48 | | | | | | |
| | | | Мин./макс. | | Ач | 330-360 | 440-480 | | 550-625 | | 660-750 | |
| | 6.5 | **Вес батареи** | Мин./макс. | | кг | 532/588 | 673/743 | | 814/899 | | 962/1 064 | |
| | 10.1 | **Доступное рабочее давление для дополнительного оборудования** | | | бар | 175 | | | | | | |
| | 10.2 | **Объем масла для навесного оборудования** | | | л/мин | 30,3 | | | | | | |

* Добавьте 36 мм при использовании интегрированного механизма бокового смещения Crown; добавьте 59 мм при использовании навесного механизма бокового смещения Cascade или позиционера вил; добавьте 79,5 мм при использовании навесного позиционера вил Rightline

** Снижение скорости движения применимо для погрузчиков с высотой подъема более 2 260 мм в сложенном состоянии

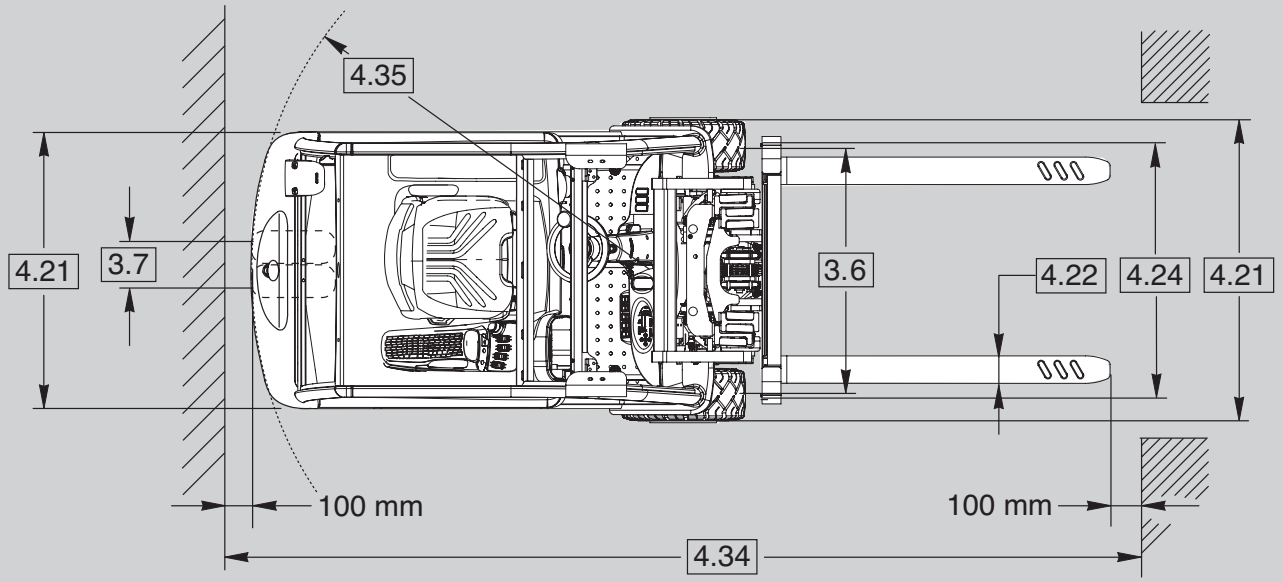


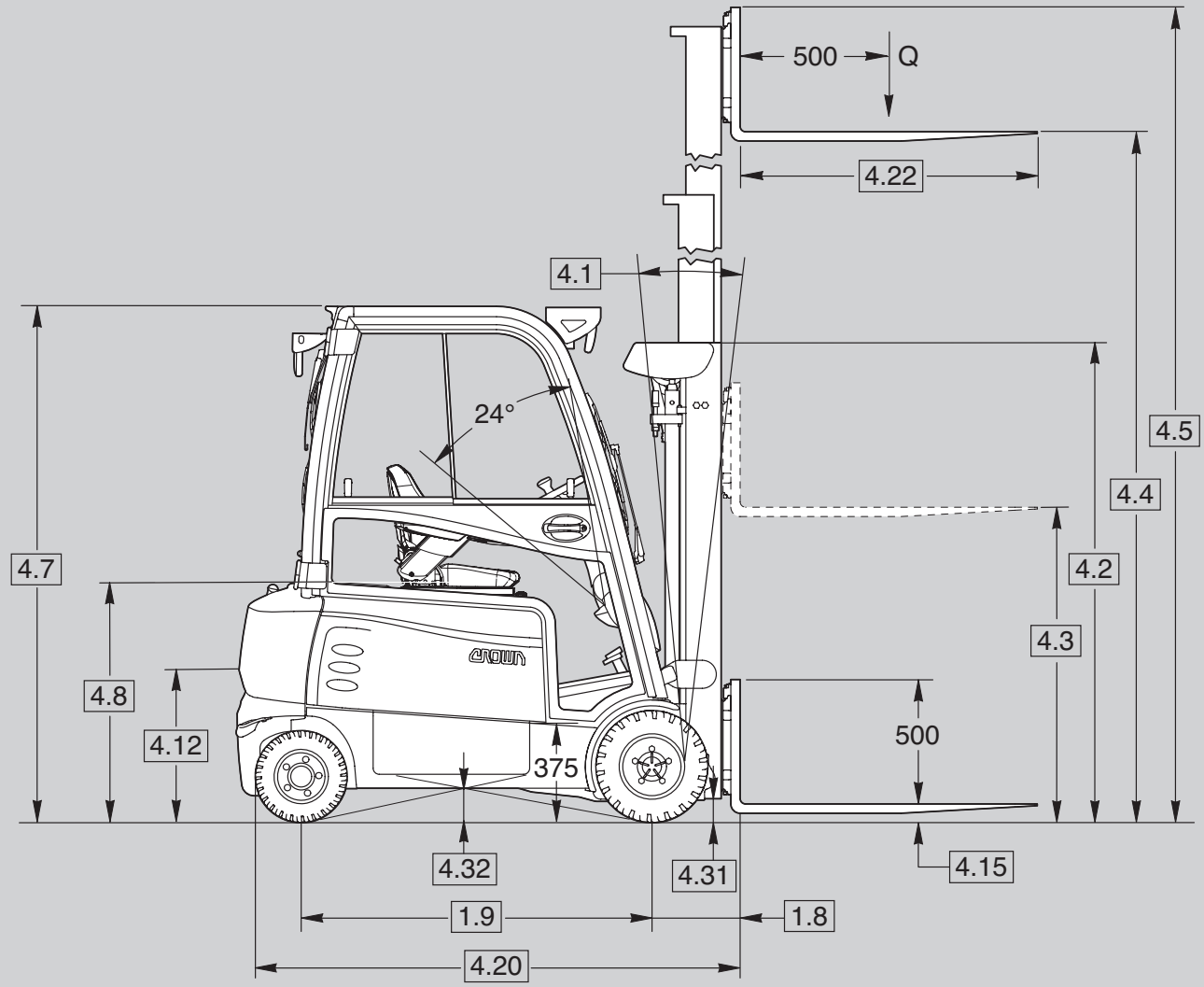


Показан с кабиной

| | | | | | | | | | |
|---|---|---|---|---|---|---|---|---|---|
| Разделительная отметка | 1.1 | **Производитель** | Crown Equipment Corporation | | | | | | |
| | 1.2 | **Модель** | | | | SCF 6240 | SCF 6240 | SCF 6260 | SCF 6260 |
| | | | | | | 1.6 | 1.8 | 1.8 | 2.0 |
| | 1.3 | **Источник питания** | Электрич. | | | Батарея | | | |
| | 1.4 | **Тип управления оператором** | | | | Сидя | | | |
| | 1.5 | **Номинальная емкость** | | Q | т | 1,6 | 1,8 | 1,8 | 2,0 |
| | 1.6 | **Центр груза** | | c | мм | 500 | | | |
| | 1.8 | **Расстояние до груза** | | x | мм | 316* | 349* | | |
| | 1.9 | **Колесная база** | | y | мм | 1 440 | | 1 545 | |
| Масса | 2.1 | **Эксплуатационный вес погрузчика** | Без батареи | | кг | 2 570 | 2 743 | 2 767 | 2 767 |
| | 2.2 | **Нагрузка на ось** | С грузом, передняя/задняя | | кг | 3 998/985 | 4 546/810 | 4 571/958 | 4 883/846 |
| | 2.3 | **Нагрузка на ось** | Без груза, передняя/задняя | | кг | 1 491/1 892 | 1 663/1 893 | 1 763/1 966 | 1 763/1 966 |
| Шины/колеса/шасси | 3.1 | **Шины** | | | | Сверхэластичные / СЭ | | | |
| | 3.2 | **Размер шин** | Передние | | мм | 18x7-8 | 200/50-10 | | |
| | 3.3 | **Размер шин** | Задние | | мм | 140 / 55 - 9 | | | |
| | 3.5 | **Колеса** | Номер спереди/сзади (x = ведомые колеса) | | | 2x / 2 | | | |
| | 3.6 | **Протектор** | Передние | b10 | мм | 920 | | | |
| | 3.7 | **Протектор** | Задние | b11 | мм | 890 | | | |
| Размеры | 4.1 | **Наклон мачты, каретка вил** | Вперед/назад | a/ß | ° | см. таблицу 1 | см. таблицу 2 | | |
| | 4.2 | **Высота мачты в сложенном состоянии** | | h1 | мм | см. таблицу 1 | см. таблицу 2 | | |
| | 4.3 | **Свободный подъем** | | h2 | мм | см. таблицу 1 | см. таблицу 2 | | |
| | 4.4 | **Высота подъема** | | h3 | мм | см. таблицу 1 | см. таблицу 2 | | |
| | 4.5 | **Высота мачты в выдвинутом состоянии** | | h4 | мм | см. таблицу 1 | см. таблицу 2 | | |
| | 4.7 | **Высота верхнего защитного ограждения** | Стандартное/опциональное, внизу | h6 | мм | 2 105 / 1 990 | | | |
| | 4.8 | **Высота сиденья относительно высоты SIP/стойки** | | h7 | мм | 1 078 | | | |
| | 4.12 | **Высота сцепного устройства** | . | h10 | мм | 520 | | | |
| | 4.15 | **Высота подъема вил** | | h13 | мм | 45 | | | |
| | 4.20 | **Длина корпуса*** | | l2 | мм | 2 011 | 2 043 | 2 153 | |
| | 4.21 | **Общая ширина** | | b1 | мм | 1 070 | 1 130 | | |
| | 4.22 | **Размеры вил** | DIN ISO 2331 | s x e | мм | 38 x 100 | 45 x 100 | | |
| | | | | л | | 990 / 760, 915, 1 065, 1 145, 1 220, 1 370, 1 525 | | | |
| | 4.23 | **Каретка вил ISO 2328, класс/тип A, B** | | b5 | мм | 2 A | | | |
| | 4.24 | **Ширина каретки вил** | С/без заднего защитного ограждения груза | b3 | мм | 990 / 965 | | | |
| | 4.31 | **Дорожный просвет** | С грузом под мачтой | m1 | мм | 75 | | | |
| | 4.32 | **Дорожный просвет** | Центр колесной базы | м2 | мм | 105 | | | |
| | 4.34 | **Проход с заданными размерами нагрузки** | | Ast | мм | см. таблицу 3 | | | |
| | 4.35 | **Радиус поворота** | | Wa | мм | 1 710 | | 1 820 | |
| Данные о рабочих характеристиках | 5.1 | **Скорость движения** | С грузом/без груза | | км/ч | 16 / 16 ** | | | |
| | 5.2 | **Скорость подъема** | С грузом/без груза | | м/с | 0,55 / 0,56 | 0,52 / 0,56 | | 0,49 / 0,56 |
| | 5.3 | **Скорость опускания** | С грузом/без груза | | м/с | 0,51 / 0,46 | | | |
| | 5.5 | **Тяговое усилие** | С грузом/без груза | | Н | 2 186 / 2 500 | 2 113 / 2 466 | 2 109 / 2 462 | 2 037 / 2 429 |
| | 5.6 | **Макс. Тяговое усилие** | С грузом | | Н | 12 486 | 12 413 | 12 408 | 12 337 |
| | | | Без груза | | Н | 12 800 | 12 766 | 12 761 | 12 729 |
| | 5.7 | **Преодолеваемый подъем** | С грузом/без груза, норма 60 мин. | | % | 9,5 / 14,8 | 8,7 / 14,0 | 8,7 / 13,9 | 8,0 / 13,2 |
| | 5.8 | **Макс. Преодолеваемый подъем** | С грузом/без груза | | % | 25,5 / 39,4 | 23,5 / 37,2 | 23,4 / 36,9 | 21,7 / 35,1 |
| | 5.9 | **Время ускорения** | С грузом/без груза | | с | 4,5 / 3,9 | 4,6 / 4,0 | 4,7 / 4,1 | 4,7 / 4,1 |
| | 5.10 | **Рабочий тормоз** | Сервис | | | Регенеративное торможение электродвигателем | | | |
| | | | Парковка | | | Пружинная активация и электрическое расцепление | | | |
| Электродвигатель | 6.1 | **Тяговый двигатель** | Номинал при S2 60 мин | | кВт | 2 x 5,5 | | | |
| | 6.2 | **Двигатель насоса** | Норма при S3 15 % | | кВт | 11,2 | | | |
| | 6.3 | **Макс. Размер батар. отсека** | DIN43531 | л | мм | 630 | | 738 | |
| | | | Отсек A | ш x в | мм | 830 x 627 | | | |
| | 6.4 | **Напряжение батареи** | Напряжение | | В | 48 | | | |
| | | | Мин./макс. | | Ач | 550 - 625 | | 660 - 750 | |
| | 6.5 | **Вес батареи** | Мин./макс. | | кг | 814 / 898 | | 962 / 1 064 | |
| | 10.1 | **Доступное рабочее давление для дополнительного оборудования** | | | бар | 175 | | | |
| | 10.2 | **Объем масла для навесного оборудования** | | | л/мин | 30,3 | | | |

* Добавьте 36 мм при использовании интегрированного механизма бокового смещения Crown; добавьте 59 мм при использовании навесного механизма бокового смещения Cascade или позиционера вил; добавьте 79,5 мм при использовании навесного позиционера вил Rightline

** Снижение скорости движения осуществляется для погрузчиков с высотой подъема более 2 260 мм в сложенном состоянии

Таблица 1. Мачты SC 6200 1.3/1.6

| | | | | | Мачта TL | | | | | | | | | |
|---|---|---|---|---|---|---|---|---|---|---|---|---|---|---|
| | | | | | SC 6210<br>SC 6220<br>SC 6240 | | | | | | | | SC 6220<br>SC 6240 | |
| 4.1 | **Наклон мачты, каретка вил** | Вперед/назад | a/ß | ° | 5/5* | 5/5 | 5/5 | 5/3 | 5/3 | 5/3 | 5/3 | 5/3 | 5/3 | 5/3** |
| 4.2 | **Высота мачты в сложенном состоянии** | | h1 | мм | **1 955** | **2 105** | **2 260** | **2 410** | **2 540** | **2 665** | **2 840** | **3 035** | **3 225** | **3 350** |
| 4.3 | **Свободный подъем** | | h2 | мм | 150 | 150 | 150 | 150 | 150 | 150 | 150 | 150 | 150 | 150 |
| 4.4 | **Высота подъема** | | h3 | мм | **2 895** | **3 200** | **3 505** | **3 810** | **4 060** | **4 190** | **4 545** | **4 925** | **5 305** | **5 560** |
| 4.5 | **Высота мачты в выдвинутом состоянии** | Без заднего защитного ограждения груза | h4 | мм | 3 455 | 3 755 | 4 065 | 4 365 | 4 625 | 4 755 | 5 105 | 5 495 | 5 875 | 6 125 |
| | | С задним защитным ограждением груза | h4 | мм | 4 140 | 4 440 | 4 750 | 5 050 | 5 310 | 5 440 | 5 790 | 6 180 | 6 560 | 6 810 |

| | | | | | Короткая наклонная (TL) мачта | | | | |
|---|---|---|---|---|---|---|---|---|---|
| | | | | | SC 62X0 | | | | |
| 4.1 | **Наклон мачты, каретка вил** | Вперед/назад | a/ß | ° | 5/5 | | | | |
| 4.2 | **Высота мачты в сложенном состоянии** | | h1 | мм | 1370 | 1470 | 1520 | 1545 | 1930 |
| 4.3 | **Свободный подъем** | Без заднего защитного ограждения груза | h2 | мм | 150 | | | | |
| | | С задним защитным ограждением груза | h2 | мм | 150 | | | | |
| 4.4 | **Высота подъема** | | h3 | мм | 1725 | 1930 | 2030 | 2080 | 2840 |
| 4.5 | **Высота мачты в выдвинутом состоянии** | Без заднего защитного ограждения груза | h4 | мм | 2310 | 2510 | 2610 | 2660 | 3430 |
| | | С задним защитным ограждением груза | h4 | мм | 2955 | 3155 | 3255 | 3305 | 4075 |

| | | | | | Мачта TF | | | | | Четырех-секционная мачта |
|---|---|---|---|---|---|---|---|---|---|---|
| | | | | | SC 6210<br>SC 6220<br>SC 6240 | | | | | SC 6210<br>SC 6220<br>SC 6240 |
| 4.1 | **Наклон мачты, каретка вил** | Вперед/назад | a/ß | ° | 5/5 | 5/5 | 5/5 | 5/3 | 5/3 | 5/3 |
| 4.2 | **Высота мачты в сложенном состоянии** | | h1 | мм | **1 955** | **2 105** | **2 260** | **2 410** | **2 540** | **2 105** |
| 4.3 | **Свободный подъем** | Без заднего защитного ограждения груза | h2 | мм | 1 415 | 1 565 | 1 720 | 1 870 | 2 000 | 1 500 |
| | | С задним защитным ограждением груза | h2 | мм | 735 | 885 | 1 040 | 1 190 | 1 320 | 885 |
| 4.4 | **Высота подъема** | | h3 | мм | **2 970** | **3 275** | **3 580** | **3 885** | **4 140** | **6 095** |
| 4.5 | **Высота мачты в выдвинутом состоянии** | Без заднего защитного ограждения груза | h4 | мм | 3 495 | 3 800 | 4 105 | 4 410 | 4 665 | 6 635 |
| | | С задним защитным ограждением груза | h4 | мм | 4 215 | 4 515 | 4 825 | 5 125 | 5 385 | 7 330 |

| | | | | | Мачта TT | | | | | | | | |
|---|---|---|---|---|---|---|---|---|---|---|---|---|---|
| | | | | | SC 6210<br>SC 6220<br>SC 6240 | | | | | | | SC 6220<br>SC 6240 | SCF 6240 |
| 4.1 | **Наклон мачты, каретка вил** | Вперед/назад | a/ß | ° | 5/5* | 5/5 | 5/5 | 5/3 | 5/3 | 5/3 | 5/3 | 5/3** | 5/3 |
| 4.2 | **Высота мачты в сложенном состоянии** | | h1 | мм | **1 955** | **2 105** | **2 260** | **2 410** | **2 540** | **2 665** | **2 840** | **3 035** | **3 225** |
| 4.3 | **Свободный подъем** | Без заднего защитного ограждения груза | h2 | мм | 1 445 | 1 595 | 1 750 | 1 900 | 2 030 | 2 155 | 2 330 | 2 525 | 2 715 |
| | | С задним защитным ограждением груза | h2 | мм | 730 | 880 | 1 035 | 1 185 | 1 315 | 1 440 | 1 615 | 1 810 | 2 000 |
| 4.4 | **Высота подъема** | | h3 | мм | **4 365** | **4 825** | **5 280** | **5 740** | **6 120** | **6 400** | **6 930** | **7 490** | **8 075** |
| 4.5 | **Высота мачты в выдвинутом состоянии** | Без заднего защитного ограждения груза | h4 | мм | 4 875 | 5 335 | 5 790 | 6 250 | 6 630 | 6 910 | 7 440 | 8 000 | 8 585 |
| | | С задним защитным ограждением груза | h4 | мм | 5 590 | 6 050 | 6 505 | 6 960 | 7 345 | 7 625 | 8 155 | 8 715 | 9 300 |

* 5/3 с передней панелью (ветровое стекло)
** Недоступно в комбинации с параметрами кабин на моделях SCT

Таблица 2. Мачты SC 6200 1.8/2.0

| | | | | | Мачта TL | | | | | | | |
|---|---|---|---|---|---|---|---|---|---|---|---|---|
| | | | | | SC 6240 SC 6260 | | | | | | | SC 6240 SCF 6260 |
| 4.1 | **Наклон мачты, каретка вил** | Вперед/назад | a/ß | ° | 5/5 | 5/5 | 5/5 | 5/3 | 5/3 | 5/3 | 5/3 | 5/3 |
| 4.2 | **Высота мачты в сложенном состоянии** | | h1 | мм | **1 955** | **2 105** | **2 260** | **2 410** | **2 540** | **2 665** | **2 840** | **3 035** |
| 4.3 | **Свободный подъем** | | h2 | мм | 150 | 150 | 150 | 150 | 150 | 150 | 150 | 150 |
| 4.4 | **Высота подъема** | | h3 | мм | **2 895** | **3 200** | **3 505** | **3 810** | **4 060** | **4 190** | **4 545** | **4 925** |
| 4.5 | **Высота мачты в выдвинутом состоянии** | Без заднего защитного ограждения груза | h4 | мм | 3 480 | 3 785 | 4 090 | 4 395 | 4 650 | 4 780 | 5 135 | 5 520 |
| | | С задним защитным ограждением груза | h4 | мм | 4 125 | 4 425 | 4 735 | 5 035 | 5 295 | 5 425 | 5 775 | 6 165 |

| | | | | | Короткая наклонная (TL) мачта | | | | |
|---|---|---|---|---|---|---|---|---|---|
| | | | | | SC 62X0 | | | | |
| 4.1 | **Наклон мачты, каретка вил** | Вперед/назад | a/ß | ° | 5/5 | | | | |
| 4.2 | **Высота мачты в сложенном состоянии** | | h1 | мм | 1370 | 1470 | 1520 | 1545 | 1930 |
| 4.3 | **Свободный подъем** | Без заднего защитного ограждения груза | h2 | мм | 150 | | | | |
| | | С задним защитным ограждением груза | h2 | мм | 150 | | | | |
| 4.4 | **Высота подъема** | | h3 | мм | 1725 | 1930 | 2030 | 2080 | 2840 |
| 4.5 | **Высота мачты в выдвинутом состоянии** | Без заднего защитного ограждения груза | h4 | мм | 2310 | 2510 | 2610 | 2660 | 3430 |
| | | С задним защитным ограждением груза | h4 | мм | 2955 | 3155 | 3255 | 3305 | 4075 |

| | | | | | Мачта TF | | | | | Четырех-секционная мачта |
|---|---|---|---|---|---|---|---|---|---|---|
| | | | | | SC 6240 SC 6260 | | | | | SC 6240 SC 6260 |
| 4.1 | **Наклон мачты, каретка вил** | Вперед/назад | a/ß | ° | 5/5 | 5/5 | 5/5 | 5/3 | 5/3 | 5/3* |
| 4.2 | **Высота мачты в сложенном состоянии** | | h1 | мм | **1 955** | **2 105** | **2 260** | **2 410** | **2 540** | **2 105** |
| 4.3 | **Свободный подъем** | Без заднего защитного ограждения груза | h2 | мм | 1 400 | 1 550 | 1 705 | 1 855 | 1 985 | 1 500 |
| | | С задним защитным ограждением груза | h2 | мм | 735 | 885 | 1 040 | 1 190 | 1 320 | 885 |
| 4.4 | **Высота подъема** | | h3 | мм | **2 970** | **3 275** | **3 580** | **3 885** | **4 140** | **6 095** |
| 4.5 | **Высота мачты в выдвинутом состоянии** | Без заднего защитного ограждения груза | h4 | мм | 3 495 | 3 800 | 4 105 | 4 410 | 4 665 | 6 635 |
| | | С задним защитным ограждением груза | h4 | мм | 4 215 | 4 515 | 4 825 | 5 125 | 5 385 | 7 330 |

| | | | | | Мачта TT | | | | | | | |
|---|---|---|---|---|---|---|---|---|---|---|---|---|
| | | | | | SC 6240 SC 6260 | | | | | | | SC 6240 SCF 6260 |
| 4.1 | **Наклон мачты, каретка вил** | Вперед/назад | a/ß | ° | 5/5* | 5/5 | 5/5 | 5/3 | 5/3 | 5/3 | 5/3 | 5/3 |
| 4.2 | **Высота мачты в сложенном состоянии** | | h1 | мм | **1 955** | **2 105** | **2 260** | **2 410** | **2 540** | **2 665** | **2 840** | **3 035** |
| 4.3 | **Свободный подъем** | Без заднего защитного ограждения груза | h2 | мм | 1 445 | 1 595 | 1 750 | 1 900 | 2 030 | 2 155 | 2 330 | 2 525 |
| | | С задним защитным ограждением груза | h2 | мм | 735 | 885 | 1 040 | 1 190 | 1 320 | 1 445 | 1 620 | 1 815 |
| 4.4 | **Высота подъема** | | h3 | мм | **4 365** | **4 825** | **5 280** | **5 740** | **6 120** | **6 400** | **6 930** | **7 490** |
| 4.5 | **Высота мачты в выдвинутом состоянии** | Без заднего защитного ограждения груза | h4 | мм | 4 885 | 5 335 | 5 800 | 6 250 | 6 640 | 6 925 | 7 450 | 8 025 |
| | | С задним защитным ограждением груза | h4 | мм | 5 600 | 6 050 | 6 515 | 6 965 | 7 345 | 7 625 | 8 155 | 8 715 |

* Недоступно на SCT 6260-2.0, SCF 6260-2.0

Таблица 3. Ширина прохода

| | 1,9 | 1,8 | 4,35 | Поддоны | 4,34 | | |
|---|---|---|---|---|---|---|---|
| | Колесная база | Расстояние до груза | Радиус поворота | | Проход с заданными размерами нагрузки | | |
| | Y | X | Wa | Длина x ширина | Без механизма бокового смещения | Интегрированный механизм бокового смещения | С навесным механизмом бокового смещения |
| **SCT 6210 1.3** | 1 174 | - | 1 390 | 800 x 1 200 | 2 857 | 2 889 | 2 909 |
| | | 316 | | 1 200 x 800 | 3 158 | 3 193 | 3 215 |
| | | 352,2 | | 1 000 x 1 200 | 3 036 | 3 069 | 3 090 |
| | | 375 | | 1 200 x 1 000 | 3 186 | 3 221 | 3 242 |
| **SCT 6220 1.3**<br>**SCT 6220 1.6** | 1 282 | - | 1 495 | 800 x 1 200 | 2 960 | 2 992 | 3 012 |
| | | 316 | | 1 200 x 800 | 3 261 | 3 296 | 3 318 |
| | | 352,2 | | 1 000 x 1 200 | 3 139 | 3 172 | 3 193 |
| | | 375 | | 1 200 x 1 000 | 3 289 | 3 324 | 3 345 |
| **SCT 6240 1.6** | 1 390 | - | 1 595 | 800 x 1 200 | 3 064 | 3 096 | 3 116 |
| | | 316 | | 1 200 x 800 | 3 365 | 3 400 | 3 422 |
| | | 352,2 | | 1 000 x 1 200 | 3 243 | 3 276 | 3 297 |
| | | 375 | | 1 200 x 1 000 | 3 393 | 3 428 | 3 449 |
| **SCT 6240 1.8** | 1 390 | - | 1 595 | 800 x 1 200 | 3 093 | 3 125 | 3 146 |
| | | 349 | | 1 200 x 800 | 3 397 | 3 432 | 3 454 |
| | | 385,2 | | 1 000 x 1 200 | 3 273 | 3 307 | 3 328 |
| | | 408 | | 1 200 x 1 000 | 3 425 | 3 459 | 3 481 |
| **SCT 6260 1.8**<br>**SCT 6260 2.0** | 1 498 | - | 1 705 | 800 x 1 200 | 3 200 | 3 232 | 3 253 |
| | | 349 | | 1 200 x 800 | 3 504 | 3 539 | 3 561 |
| | | 385,2 | | 1 000 x 1 200 | 3 380 | 3 414 | 3 435 |
| | | 408 | | 1 200 x 1 000 | 3 532 | 3 566 | 3 588 |
| **SCF 6240 1.6** | 1 439 | - | 1 710 | 800 x 1 200 | 3 176 | 3 208 | 3 228 |
| | | 316 | | 1 200 x 800 | 3 477 | 3 512 | 3 534 |
| | | 352,2 | | 1 000 x 1 200 | 3 355 | 3 388 | 3 409 |
| | | 375 | | 1 200 x 1 000 | 3 505 | 3 540 | 3 561 |
| **SCF 6240 1.8** | 1 439 | - | 1 710 | 800 x 1 200 | 3 205 | 3 237 | 3 258 |
| | | 349 | | 1 200 x 800 | 3 509 | 3 544 | 3 566 |
| | | 385,2 | | 1 000 x 1 200 | 3 385 | 3 419 | 3 440 |
| | | 408 | | 1 200 x 1 000 | 3 537 | 3 571 | 3 593 |
| **SCF 6260 1.8**<br>**SCF 6260 2.0** | 1 547 | - | 1 820 | 800 x 1 200 | 3 312 | 3 344 | 3 365 |
| | | 349 | | 1 200 x 800 | 3 616 | 3 651 | 3 673 |
| | | 385,2 | | 1 000 x 1 200 | 3 492 | 3 526 | 3 547 |
| | | 408 | | 1 200 x 1 000 | 3 644 | 3 678 | 3 700 |

**Стандартное оборудование**

1. Комплексная система управления Crown Access 1 2 3®
2. Система InfoPoint®
3. Приводной и подъемный двигатели переменного тока компании Crown
4. Тормозная система e-GEN® с автоматическим стояночным тормозом
5. Регулируемый в прямом/обратном направлении подлокотник D4
   - Рычаги управления легким прикосновением
6. Встроенный в подлокотник переключатель направления движения, управляемый большим пальцем
7. Система внутренней устойчивости Intrinsic Stability System
   - Снижение скорости движения и соответствующий электронный контроль торможения, если вилы находятся выше высоты свободного подъема
   - Блокировка наклона вперед ограничивает наклон мачты, выдвинутой свыше свободного подъема, увеличивая устойчивость
   - Контролируемые скорости наклона мачты
   - Противовес превосходит действующие стандарты
   - Уменьшение скорости на поворотах
   - Фиксация на пандусах
   - Контроль скорости на пандусах
8. Особенности конструкции для оператора
   - Высота расположения подножки — 375 мм
   - Широкая, просторная половица
   - Нескользящее резиновое покрытие полка
   - Педали газа и тормоза автомобильного типа с резиновым покрытием
   - Автоматический стояночный тормоз (активируется при покидании сиденья)
   - Вход/выход с обеих сторон
   - Закругленные контуры крышки аккумуляторного отсека для удобного входа/выхода
   - Комфортное виниловое сиденье с гидравлической подвеской MSG 65 с ограничителями бедер
   - Оранжевый хорошо заметный ремень безопасности с защитой от защемления
   - Оранжевый магнитный поддон для хранения мелких вещей на крышке сиденья
   - Компактная рулевая колонка и малое рулевое колесо
   - Ручка на рулевое колесо с захватами
   - Система рулевого управления с регулируемым наклоном
   - Продуманный дизайн для лучшего обзора
   - Низкая приборная панель для лучшего переднего обзора пола и вил
9. Дисплей Crown
   - Индикатор разряда батареи с функцией прерывания подъема и перезапуска
   - Счетчики моточасов/пройденное расстояние/секундомер
   - Возможность доступа по коду пользователя
   - Система диагностики Access 1 2 3®
   - Настройка уровней производительности P1, P2, P3
10. 48-вольтовая система электропитания
11. Разъем батареи SBE 320 синий
12. Размеры батарейного отсека DIN 43531
    - Боковой доступ для извлечения батареи
    - Переключатель фиксатора батареи блокирует движение, если батарея ненадежно закреплена
13. Две 15-дюймовые сверхэластичные шины управляемых колес
14. Большие 18-дюймовые сверхэластичные шины ведущих колес
15. Шины SIT, цельный обод без конуса, борта обода или стопорного кольца
16. Рулевое управление с усилителем по требованию
17. Верхнее ограждение с возможностью установки в кабине
18. Высота защитного ограждения 2 105 мм
19. Напольное покрытие снимается без дополнительных инструментов
20. Мачта установленными в ряд шлангами с улучшенным обзором
21. Плавный подъем и опускание посредством стеллажирования мачты
22. Гидравлические фитинги с уплотнительным кольцом
23. Наклонная мачта
24. Буксировочный штырь
25. Рукоятка для входа/выхода
26. Пакет для защиты от коррозии

**Дополнительное оборудование**

1. Мачты типа TL, TF, TT и Quad
2. Выбор гидравлических рычагов управления
   - Регулируемый подлокотник Crown D4:
     - двухосный рычаг управления гидравликой
     - мини-рычаг управления гидравликой
     - комбинация двуосных рычагов управления и мини-рычагов
   - Рычаги ручного управления со смещенными рукоятками, покрытыми уретаном, и тактильной обратной связью
3. Переключатели направления движения
   - Две педали
   - Ножной переключатель направления движения
   - Рычаг в подлокотнике Crown D4 (только для управления гидравликой с помощью мини- или двуосных рычагов, или их комбинации)
   - Встроенный в рулевую колонку с левой или правой стороны рычаг
   - Переключатель, встроенный в рычаг гидравлической системы подъема
4. Ролики для бокового извлечения батареи
5. Шарнирные запираемые дверцы батареи
6. Система транспортировки батареи для быстрой и безопасной замены
7. Разъем батареи DIN A 160 или DIN A 320
8. Помощник наклона вил
   - Наклон мачты прекращается при достижении вертикального положения
9. Гидравлика для дополнительной мачты
   - однофункциональная
   - двухфункциональная, с 4-позиционным золотниковым клапаном и дополнительным трубопроводом
10. Одинарные или двойные быстроразъемные соединения гидравлических линий
11. Навесное или встроенное устройство бокового смещения вил
12. Навесной позиционер вил
13. Защитные задние ограждения груза различной высоты
14. Вилы различной длины
15. Выбор типов шин
    - Сверхэластичные немаркие шины
    - Полупневматические шины с грунтозацепами (только для SCT 6200)
16. Задние брызговики для SCF 6200
17. Покрытие сиденья с подвеской
18. Исполнение для работы при низких температурах
19. Низкое верхнее ограждение, высота 1 990 мм
20. Верхнее ограждение для работы в глубинных стеллажах
21. Крыша из поликарбоната
22. Комплекты освещения
    - Внутренний потолочный плафон
    - Рабочее освещение
    - Проблесковые маячки
    - Встроенные сигналы, используемые при торможении и движении задним ходом, задняя рабочая фара
    - Светодиодные фонари, используемые при движении
      - о передние фонари
      - о фары ближнего света
      - о поворотные огни/контрольные лампы
      - о аварийные проблесковые маячки
      - о задние фонари в нижней задней части корпуса
23. Подготовка для установки системы InfoLink®
24. Кабель для подключения дополнительного оборудования, 48 В
25. Звуковой сигнал при движении
26. Напольный прожектор, синий или красный
27. Солнцезащитная шторка
28. Зеркало заднего вида
29. Аксессуары Work Assist™
    - Планшет с зажимом и крюк
    - Зажим
    - Зажим и монтажная панель
    - Различные отсеки для хранения
    - Отдел для хранения (магнитный кронштейн)
30. 5-я функция
31. Возможности быстрой зарядки
32. Возможность установки литиевой батареи Crown V-Force®
33. Верхняя панель из проволочной сетки

**Характеристики кабины**

1. Полукабина
   - Передний экран из закаленного стекла, со стеклоочистителем и стеклоомывателем
   - Верхний экран из многослойного безопасного стекла
   - Высота кабины совпадает с высотой верхнего защитного ограждения
   - Задний экран из закаленного стекла, с обогревателем с 15-минутным таймером отключения, стеклоочистителем и стеклоомывателем, 2-ступенчатым поворотным окном с газовой пружиной
2. Мягкая кабина
   - Полная кабина с мягкими дверями
   - Рулонные двери из ПВХ с застежкой-«молнией» и большими окнами
3. Полная кабина
   Кабина с жесткими дверями обеспечивает комфорт автомобильного класса. Съемные жесткие двери с газовыми пружинами и дверными замками, двухходовыми раздвижными окнами с каждой стороны, боковыми окнами с закаленным стеклом
4. Обогреватель для полных кабин
   Нижний правосторонний обогреватель кабины с регулятором температуры и 2-скоростным вентилятором
   Пять регулируемых отверстий обдува: для ног, для оператора, для обогревателя стекла

**Общая характеристика управляемости**

Серия SC 6200 имеет многочисленные конструктивные особенности, повышающие степень комфорта оператора и производительность. Рулевое управление с усилителем по требованию выполняется при помощи главного гидравлического насоса, когда это необходимо. Рулевая колонка с цилиндром двойного действия обеспечивает одинаковую чувствительность (передаточное отношение) руля в обоих направлениях.

Большая подножка расположена на высоте всего 375 мм и облегчает посадку/высадку с обеих сторон погрузчика. Узкая смещенная наклонная рулевая колонка и рулевое колесо также способствуют простой посадке/высадке. Широкие напольные пластины с резиновым покрытием изолируют оператора от вибрации. Прорезиненные педали акселератора и тормоза обеспечивают хорошее сцепление и комфортное управление.

Ряд усовершенствований конструкции улучшают обзор всех сторон. Низкая приборная панель обеспечивает отличный обзор вил, тонкое верхнее ограждение и свободное окно — хорошую видимость поднимаемого груза, хорошо просматриваемая мачта и компактная рулевая колонка — улучшенный обзор всей рабочей зоны.

Элементы управления гидравликой позволяют легко совмещать до 4 функций. Кнопочное управление встроено в регулируемый подлокотник. При работе с рычагами осевого контроля оператору рекомендуется надевать перчатки. Рычаги ручного управления с уретановым покрытием и тактильной обратной связью обеспечивают комфорт и простоту работы. Для приведения в действие требуется минимальное усилие.

**Система привода Crown**
Компания Crown приняла на вооружение систему привода переменного тока последнего поколения, оснащенную системой управления Access 1 2 3. Эта высокоэффективная инновационная система привода обеспечивает высокий крутящий момент и полностью соответствует потребностям заказчиков.
Изготовленные компанией Crown приводные двигатели переменного тока с независимым управлением специально разработаны для оптимизации интеграции систем управления тягой и торможением.

Технология Access 1 2 3 компании Crown обеспечивает оптимальный уровень производительности и управления, предлагая удобный интерфейс для операторов и сервис-инженеров, интеллектуальное координирование различных систем погрузчика и упрощая техническое обслуживание при помощи улучшенной диагностики.

Информационный дисплей Crown используется для быстрого устранения неисправностей, для доступа к информации о сервисной истории и для настройки параметров производительности. Оператор, исходя из своего опыта или эксплуатационных условиий, может выбрать один из трех режимов производительности.

**Тормозная система e-GEN®**
Регулируемое регенеративное торможение двигателем оптимизируется за счет дополнительных электрических фрикционных тормозов. При этом исключается обслуживание, необходимое для обычных «мокрых», дисковых или барабанных тормозов. В соответствии с силой нажатия оператором педали тормоза и текущими условиями эксплуатации применяется необходимая сила торможения.

Замкнутая цепь системы регулирования тягового усилия Access 1 2 3 автоматически удерживает погрузчик до момента продолжения движения, даже при работе на пандусе.
Автоматический электрический стояночный тормоз срабатывает, когда оператор покидает сиденье, не был запрошен вход для продолжения движения или отсоединен аккумулятор.

**Трехколесный погрузчик с системой пропорционального реечного рулевого управления**
Гидростатическое рулевое управление с усилителем использует большую, полностью защищенную рейку и блок шестерни. Ограждение от мусора предотвращает подхват полиэтиленовой растягивающейся пленки и других материалов и их наматывание на ось.

**Четырехколесный погрузчик**
Надежная рама моста, кованые цапфы и соединительные пальцы не требуют регулировки. Цапфы и главный болт со скошенными роликовыми подшипниками увеличивают срок службы и повышают ремонтопригодность.
Для устранения биения в тяговом механизме используются сферические игольчатые подшипники.
Все места расположения подшипников герметизированы во избежание загрязнения и для удобства обслуживания оснащены масленками.

Геометрия рулевого управления согласована с контроллером, что обеспечивает плавное движение при любом угле поворота. Это приводит к меньшему трению шин, что продлевает срок их службы. Оба мотора сохраняют мощность даже в самых крутых поворотах. Это помогает погрузчику разгоняться, поворачивать и маневрировать из стартовой позиции даже при полностью развернутом управляемом колесе. Снижение скорости в поворотах регулирует мощность приводного двигателя в зависимости от угла поворота погрузчика. В результате поворот происходит плавно и устойчиво, что повышает уверенность в управлении и эффективность оператора.

**Гидравлика**
Гидравлический насос с низким уровнем шума служит частью как подъемной, так и рулевой системы. Гидравлическая система обеспечивает непрерывную фильтрацию с помощью всасывающего фильтра и легкого в обслуживании фильтра обратного трубопровода. Гидравлический клапан срабатывает точно, и поток масла контролируется при помощи калиброванных золотниковых клапанов. Предохранительный клапан обеспечивает подъем/опускание, наклон мачты и работу дополнительной функции, а также имеет встроенный клапан избыточного давления для защиты системы. Клапан опускания с компенсацией давления обеспечивает безопасную контролируемую скорость опускания вил.

Подъемные цилиндры с выдвижными штоками и два цилиндра наклона двустороннего действия производства компании Crown рассчитаны на длительный срок эксплуатации. Все плунжеры и поршневые штоки имеют хромовое покрытие, что снижает точечную коррозию и увеличивает срок службы цилиндров.
Торцевые уплотнительные кольца исключают вероятность протечки.

**Узел мачты**
Трехсекционая мачта производства Crown имиеет конструкция из вложенных друг в друга двутавровых профилей, обеспечивает улучшенный обзор и уменьшает длину погрузчика. Оси направляющих роликовых подшипников приварены с обеих сторон профилей мачты для максимальной прочности. Роликовые подшипники установлены с таким углом наклона, чтобы усилие было направлено в самую толстую часть профиля мачты. Секции мачты из высокопрочной стали с герметизированными на весь срок службы роликами сконструированы таким образом, чтобы деформация мачты была наименьшей, а прочность — наибольшей.
Между рейками установлены стяжки для повышения прочности и сопротивления периферийным силам тяжести.

Установка шлангов «в один ряд» позволяет гарантировать хороший обзор. Это обеспечивается благодаря расположению цилиндров за направляющими. Для более эффективного распределения нагрузки мачта прикрепляется к погрузчику в четырех точках. Две из этих точек расположены на раме погрузчика, в месте крепления гидравлических цилиндров наклона мачты. На цилиндры наклона установлены сферические втулки для противодействия перекосам при смещении центра тяжести.

Две оси большого диаметра надежно присоединяют мачту к приводному отсеку.
Мачта Crown обеспечивает бесшумное стеллажирование при подъеме и опускании грузов. Противовибрационные устройства снижают шум мачты при движении по неровным поверхностям.

Доступны следующие виды мачт:
- Телескопическая мачта с ограниченным свободным подъемом (TL) обеспечивает отличный обзор, так как не имеет центрального цилиндра свободного подъема.
- Телескопическая мачта с полным свободным подъемом (TF) имеет самое широкое обзорное окно и обеспечивает свободный подъем.
- Мачта TT обладает максимальной универсальностью в сочетании с возможностью свободного подъема.
- Четырехсекционная мачта обеспечивает максимальную высоту подъема при минимальной высоте в сложенном состоянии.

**Приводные узлы**
Два независимых приводных узла производства компании Crown. Шестерни сверхпрочного приводного механизма постоянно смазываются в масляной ванне. Такая проверенная временем конструкция отличается бесшумностью и надежностью и обеспечит годы бесперебойной работы.

**Каретка**
Каретка класса FEM/ISO/ITA II входит в стандартную комплектацию. Размах вил регулируется в диапазоне 314–914 мм.
Предусмотрен выбор интегрированного механизма бокового смещения производства Crown, либо навесного механизма бокового смещения вил стандарта ISO. Можно легко установить другие приспособления, например, позиционер вил.
Кованые высокопрочные стальные вилы с индикаторными метками на концах производства Crown могут поставляться разной длины.

**Доступ к батарее**
Крышка сиденья с защелкой легко поднимается и открывает доступ к батарее. Крышка сиденья опирается на газовые стойки и остается в вертикальном положении. Для извлечения батареи предусмотрена стандартная дверца. Переключатель фиксатора батареи предотвращает самопроизвольную работу погрузчика в случае неправильного закрытия дверцы батареи.
Кроме того, можно дополнительно установить навесные дверцы для батареи.
Готовая к установке литиевая батарея Crown V-Force поставляется с полноразмерной боковой крышкой с отверстием для боковой зарядки.

**Система транспортировки батареи**
Система транспортировки батареи доступна по выбору. Эта уникальная система с ручным приводом предназначена для быстрой и безопасной замены батареи, а также для обеспечения более длительного срока непрерывной работы погрузчика.

**Требования безопасности**
Соответствует Европейским стандартам безопасности.
*Указанные размеры и характеристики могут варьироваться в соответствии с производственными допусками. Данные производительности основаны на усредненных размерах машины и могут зависеть от массы, технического состояния и оснащения погрузчика, а также от условий рабочей зоны. Продукция компании Crown и ее технические характеристики могут изменяться без предварительного уведомления.*

SC 6200 SPEC RF 04/24
M03432-021-07
Напечатано в Германии

ISO 9001 Проектирование, разработка, производство, продажа и поддержка промышленных погрузчиков осуществляется в соответствии с сертифицированной системой менеджмента качества.

Производство в Европе:
Crown Gabelstapler GmbH & Co. KG

Продавец:
kupit-shtabeler.ru
+7 495 159-44-32
zakaz@kupit-shtabeler.ru