16072026-2.0

ПАСПОРТ И РУКОВОДСТВО ПО ЭКСПЛУАТАЦИИ

ТЕЛЕЖКА ЭЛЕКТРИЧЕСКАЯ ДЛЯ БЕЗДОРОЖЬЯ

REM EHW



Оглавление

1. Описание и работа 3
1.1 Назначение изделия 3
1.2 Технические характеристики 4
2. Использование по назначению 4
2.1 Меры предосторожности 4
2.2 Транспортировка и первое использование 5
2.3 Управление 5
2.4 Использование аккумулятора 7
2.5 Техническое обслуживание 8
2.6 Распространенные неисправности 9
3. Гарантийные обязательства 11

ВНИМАНИЕ! Вся информация, приведенная в данном руководстве, основана на данных, доступных на момент печати. Производитель оставляет за собой право вносить изменения в конструкцию изделия без предварительного уведомления, если эти изменения не ухудшают потребительских свойств и качества продукции.

1. Описание и работа

1.1 Назначение изделия

Электрическая тележка EHW с питанием от аккумулятора для перемещения и подъема/опускания поддонов или товаров с транспортировкой на короткие расстояния широко применяется в мастерских, на складах, доках, станциях и депо и является идеальным инструментом для повышения эффективности и снижения трудоемкости.

Данная электрическая тележка для транспортировки грузов на поддонах должна использоваться при температуре окружающей среды между +5 ~ +40°C. Тележка для перемещения грузов на поддонах обеспечивает плавный безопасный подъем, проста в эксплуатации, качество ее исполнения обеспечивает надежность в обращении.

Инструкции по правильному использованию и применению промышленных тележек поставляются вместе с тележкой. Инструкции являются частью настоящего руководства по эксплуатации и должны соблюдаться. Национальные инструкции применяются в полном объеме.

Тележка должна использоваться, управляться и обслуживаться в соответствии с представленными инструкциями. Любой другой тип использования вне области применения может привести к травмам для персонала, повреждению тележки или имущества. В частности, избегайте перегрузки тележки или погрузки на одну вилу. Табличка с рабочими параметрами, прикрепленная к тележке, или схема загрузки является обязательной для определения максимальной нагрузки. Промышленная тележка не должна использоваться в областях с риском пожаров или взрывов, или в областях с высоким риском коррозии или чрезмерной запыленности. Посторонние предметы и абразивные частицы могут повредить узлы тележки.

Данное руководство содержит инструкции по использованию изделия и необходимую информацию для его правильной и безопасной эксплуатации. Сохраните данное руководство для дальнейшего использования!

ВНИМАНИЕ! Владелец и пользователь изделия должны прочесть данное руководство и понять все инструкции в нем до начала его эксплуатации.

ВНИМАНИЕ! Эксплуатация и обслуживание изделия должны производиться в соответствии с инструкциями, представленными в данном руководстве. Другие виды эксплуатации рассматриваются как несоответствующие техническим параметрам и могут причинить вред людям, изделию или имуществу. Изделие не следует эксплуатировать в пожароопасных или взрывоопасных зонах, местах с высоким риском коррозии или высокой концентрацией пыли.

Ответственность владельца

В настоящем руководстве по эксплуатации под «владельцем» подразумевают любое физическое или юридическое лицо, которое либо само использует изделие, либо его используют от его имени. В отдельных случаях (например, при лизинге или аренде) владельцем считается лицо, которое в соответствии с действующим договором между владельцем и пользователем изделия выполняет обязанности по эксплуатации.

Владелец должен гарантировать, что изделие используется только в целях, для которых оно предназначено, и что опасность для жизни и здоровья пользователя и третьих сторон исключена. Кроме того, необходимо соблюдать правила техники безопасности, а также правила эксплуатации, обслуживания и ремонта. Владелец должен гарантировать, что все пользователи изделия ознакомились с данным руководством по эксплуатации и поняли его.

В случае несоблюдения руководства по эксплуатации гарантийные условия могут быть аннулированы. То же самое относится к случаям, когда пользователь или третьи лица не по назначению используют изделие без разрешения отдела по обслуживанию клиентов изготовителя.

Монтаж дополнительного оборудования

Монтаж или установка дополнительного оборудования, которое влияет на эксплуатационные характеристики изделия, требует письменного разрешения изготовителя.

1.2 Технические характеристики

	Модель		**EHW**
	Артикул		**1053117**
1. Основные характеристики			
1.1	Тип питания		Аккумулятор
1.2	Тип управления		Сопровождаемая
1.3	Номинальная грузоподъемность	кг	3000
1.4	Высота подъема	мм	200
1.5	Высота подхвата	мм	80
1.6	Центр загрузки вил	мм	500
1.7	Длина вил	мм	1150
1.8	Общая ширина вил	мм	550
1.9	Ширина одной вилы	мм	160
2. Весовые характеристики			
2.1	Общий вес	кг	195
3. Колеса / ходовая часть			
3.1	Материал колес, ведущее/подвилочные		Резина/нейлон
3.2	Размер колеса, ведущее	мм	Ø300
3.3	Размер колеса, подвилочное	мм	Ø80x60
3.4	Число колес, передние/задние (x = ведущее)		1x/4
4. Габаритные размеры			
4.1	Высота подъема	мм	200
4.2	Общая высота	мм	1260
4.3	Общая длина	мм	1700
4.4	Общая ширина	мм	690
4.5	Радиус поворота, Wa	мм	1550
5. Производительность			
5.1	Скорость движения, с грузом/без груза	км/ч	4/5
5.2	Скорость подъема, с грузом/без груза	мм/с	18/20
5.3	Преодолеваемый уклон, с грузом/без груза	%	8/16
6. Параметры аккумулятора			
6.1	Тип аккумулятора		Свинцово-кислотный с гелевым электролитом
6.2	Напряжение/емкость аккумулятора	В/Ач	48/32
6.3	Вес аккумулятора, ±5%	кг	38
7. Электрические характеристики			
7.1	Мощность двигателя подъема	кВт	0.8
7.2	Мощность тягового двигателя	кВт	0.8
7.3	Тип тормоза		Электромагнитный

2. Использование по назначению

2.1 Меры предосторожности

- Необходимо соблюдать график проведения планового технического обслуживания, следить за смазкой и маслом.
- Только квалифицированный и уполномоченный персонал имеет право обслуживать, ремонтировать, настраивать и проверять тележку.
- Не паркуйте тележку на наклонной поверхности.
- Избегайте пожароопасных условий и держите под рукой средства пожаротушения. Не используйте открытое пламя для проверки рычага или утечки рабочих жидкостей или масла. Не используйте открытые поддоны с топливом или легковоспламеняющимися жидкостями для очистки деталей.

- Тормоз, система рулевого управления, механизмы управления, защитные и предохранительные устройства должны регулярно проверяться и поддерживаться в рабочем состоянии.
- Таблички с техническими характеристиками, инструкциями по эксплуатации и техническому обслуживанию должны быть разборчивы.
- Все детали подъемных механизмов должны проверяться и поддерживаться в безопасном рабочем состоянии.
- Все гидравлические системы должны регулярно проверяться и обслуживаться в соответствии с принятой практикой. Баллоны, клапаны и другие подобные элементы подлежат проверке для того, чтобы «отклонение» не развилось до такой степени, что может стать причиной опасности.
- Тележка должна содержаться в чистоте, чтобы свести к минимуму опасность возникновения пожара и облегчить поиск расшатавшихся и незакрепленных деталей.
- Заказчик или пользователь не должны вносить изменения и дополнения, которые влияют на грузоподъемность и безопасную эксплуатацию тележки, без предварительного письменного разрешения изготовителя. Таблички и наклейки с техническими характеристиками, инструкциями по эксплуатации и техническому обслуживанию должны быть соответствующим образом изменены.
- Не используйте тележку для перемещения персонала.
- Оператор должен надевать перчатки в целях защиты.
- Не допускайте перегрузку.
- Не вставайте на вилы.
- Следите, чтобы центр тяжести груза находился в центре двух вил. Не допускайте погрузку только с одной стороны.

2.2 Транспортировка и первое использование

Используйте для привода тележки только аккумулятор!

После доставки или перемещения тележки необходимо выполнить следующие проверки, прежде чем ее можно будет использовать:

- Проверьте комплектность оборудования и его исправность.

- Проверьте исправность гидравлической системы.

- Если в тележку еще не установлен аккумулятор, установите его, стараясь не повредить кабель аккумулятора.

- Зарядите аккумулятор (см. пункт «Использование аккумулятора»).

Если тележка слишком долго стоит на стоянке, контактная поверхность колеса может немного деформироваться. После непродолжительной эксплуатации деформированная поверхность восстановится автоматически.

Важные моменты в период обкатки

На начальном этапе эксплуатации тележку следует эксплуатировать при низкой нагрузке, особенно в течение первых 100 часов. Должны выполняться следующие требования:

- Зарядите новый аккумулятор перед началом эксплуатации. Заряжайте его вовремя, когда уровень заряда батареи падает до 30%.

-Предписанное профилактическое техническое обслуживание должно быть тщательным.

-Избегайте резкого торможения, движения или поворотов.

-Своевременно меняйте масло или смазывайте детали по мере необходимости.

-Ограничьте вес груза до 70-80% от номинальной нагрузки.

2.3 Управление

Подготовка

Перед началом работы или подъемом грузов оператор должен убедиться, что в опасной зоне нет других людей.

Проводите тщательный самостоятельный осмотр тележки каждый раз перед началом работы (уделяя особое внимание колесам и вилам).

Управление

Перед началом движения тележки все ее части должны быть в исправном состоянии.

Переместите рукоятку управления в зону управления (М) и поверните ручку акселератора в нужное направление движения (вперед или назад). Чем больше угол поворота, тем выше соответствующая скорость.

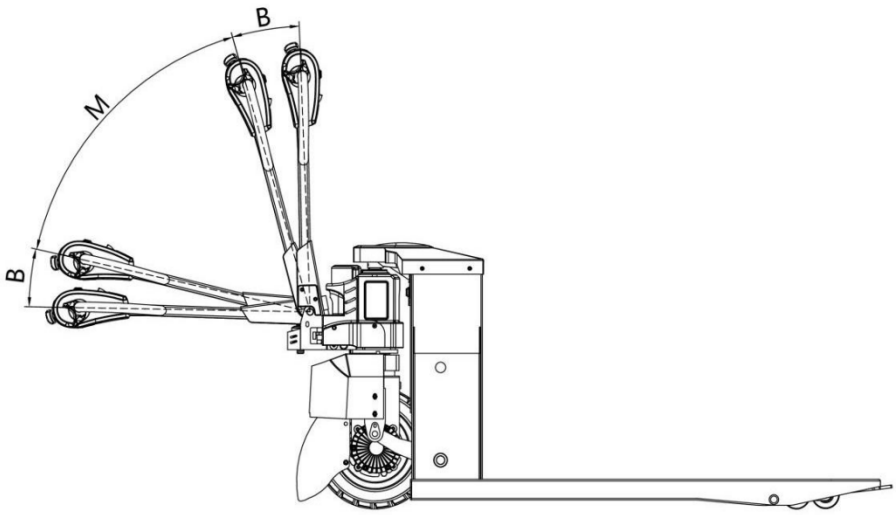

Принудительное торможение

Если вы отпустите рукоять управления, тормоз сработает принудительно. Рукоятка автоматически переместится в зону торможения (В).

Примечание: при использовании тележки на склоне или неровной дороге, пожалуйста, поднимите вилы, чтобы их нижняя часть не касалась земли.

Внимание: в опасных ситуациях рукоять управления можно принудительно перевести в положение торможения или торможения задним ходом. Конкретный способ зависит от конкретной ситуации.

Рекуперативное торможение

Отпустите ручку акселератора, и она автоматически вернется в исходное положение (скорость равна 0), и тележка начнет замедляться в режиме рекуперативного торможения.

Внимание: если ручка акселератора не возвращается в исходное положение при отпускании (или возвращается очень медленно), прекратите работу до устранения неисправности. При необходимости замените рукоять управления.

Торможение задним ходом

Во время движения ручку акселератора можно перевести в противоположное направление, и тележка будет тормозить реверсивным током, пока не начнет двигаться в противоположном направлении.

Транспортировка груза

Грузы, размещенные и закрепленные не в соответствии с правилами, могут стать причиной несчастных случаев. Дайте указание персоналу покинуть опасную зону тележки. Если кто-либо находится в опасной зоне, немедленно остановите работу. Перевозите только товары, размещенные и закрепленные в соответствии с правилами. При наличии риска опрокидывания или падения во время транспортировки необходимо принять соответствующие защитные меры.

Не используйте поврежденные транспортировочные средства (например, поддоны) для перевозки грузов.

Никогда не помещайте под поднятый груз какую-либо часть тела.

Вилы следует заводить под груз как можно дальше.

Внимание: перед подъемом груза оператор должен убедиться, что груз правильно уложен на поддон.

Вес не должен превышать номинальную грузоподъемность тележки.

Длинные предметы нельзя поднимать горизонтально.

Подъем и спуск вил

Нажимайте кнопку подъема до достижения желаемой высоты подъема, затем отпустите кнопку.

Управляйте рычагом спуска (или нажимайте кнопку спуска) до тех пор, пока вилы не достигнут нижней точки, затем отпустите рычаг (или кнопку).

Внимание: чтобы продлить срок службы гидравлической системы, старайтесь не поднимать вилы до предела каждый раз при подъеме.

Парковка

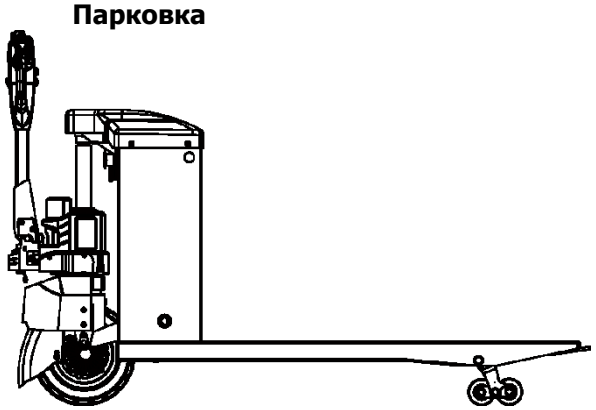

Если оператору необходимо покинуть тележку, даже на короткое время, он должен заранее припарковать тележку. Для опускания груза используйте рычаг или кнопку спуска.

Выключите аварийный выключатель. Поверните ключ в положение «стоп» и выньте ключ.

Внимание: парковка тележки должна осуществляться в соответствии с правилами. Запрещается парковать тележку на склоне, а вилы должны быть полностью опущены.

2.4 Использование аккумулятора

Меры предосторожности при работе с аккумулятором

Перед началом работы с аккумулятором необходимо правильно припарковать тележку.

Не курите и не используйте открытый огонь рядом с аккумулятором.

Не размещайте легковоспламеняющиеся материалы или рабочее оборудование, которое может искрить, на расстоянии менее 2 метров от тележки при зарядке.

Рабочее место должно хорошо проветриваться.

Должны быть доступны средства пожаротушения.

Батареи несут высокое напряжение и энергию, поэтому обратите внимание на следующие два момента:

Не допускайте короткого замыкания.

Не допускайте приближения инструментов к клеммам батареи во избежание искр или короткого замыкания.

Зарядка аккумулятора

Тележка должна быть припаркована в хорошо проветриваемом помещении.

Не кладите металлические предметы на поверхность батареи. Перед зарядкой необходимо проверить все кабельные соединения и разъемы на наличие видимых повреждений.

Перед подключением или отключением зарядного устройства убедитесь, что зарядное устройство не подключено к сети.

Необходимо строго соблюдать правила техники безопасности производителей аккумуляторов и зарядных устройств.

Проверьте требования к зарядке на соответствие мерам предосторожности.

Припаркуйте тележку.

Отсоедините вилку питания и подключите ее к подходящему источнику питания.

Внимание: во избежание короткого замыкания не кладите металлические или проводящие предметы на батарею.

Обслуживание аккумулятора

Не допускайте чрезмерного разряда.

Не ждите, пока батарея тележки полностью разрядится и ее невозможно будет переместить, прежде чем заряжать ее, так как это сократит срок службы батареи.

Заряжайте батарею, как только появится сигнал о необходимости зарядки.

Крышка аккумуляторного отсека должна быть сухой и чистой, клеммы и кабельные наконечники должны быть плотно затянуты, чистыми и смазаны небольшим количеством специальной смазки. Если электроды аккумулятора не изолированы, их необходимо покрыть противоскользящей изоляционной прокладкой.

Внимание:

1. Не протирайте поверхность батареи сухой тканью или тряпкой, чтобы предотвратить взрыв из-за статического электричества.
2. Отключите вилку питания.
3. Протрите влажной тканью.
4. Наденьте защитные очки, резиновую обувь и резиновые перчатки.

2.5 Техническое обслуживание

Безопасность эксплуатации и защита окружающей среды

Описанные в данной главе проверки и работы по техническому обслуживанию должны выполняться в соответствии со сроками, указанными в контрольном списке технического обслуживания.

Запрещается модифицировать тележку, особенно ее устройства безопасности, а также изменять рабочую скорость.

Только оригинальные запасные части соответствуют требованиям системы управления качеством компании. Для обеспечения стабильной и надежной работы оборудования используются только оригинальные запасные части, произведенные нашей компанией, а с изношенными деталями и заменяемыми жидкими средами необходимо обращаться в соответствии с действующими нормами охраны окружающей среды.

В случае необходимости замены масла вы можете обратиться в наш отдел обслуживания клиентов.

Правила техники безопасности при ремонте и техническом обслуживании

Техническое обслуживание и ремонт должны выполняться только профессиональными техниками.

При подъеме тележки устанавливайте подъемные инструменты только в указанных фиксированных положениях.

При подъеме тележки оборудование должно быть закреплено подходящими инструментами, такими как блоки, деревянные бруски и т. д., чтобы предотвратить риск случайного скатывания или опрокидывания.

Если необходимо работать под поднятым грузом, защита вил должна быть закреплена достаточно прочной цепью.

Не используйте легковоспламеняющиеся жидкости для очистки тележки.

Перед началом очистки примите все необходимые меры безопасности и предотвратите образование искр во время работы (например, из-за короткого замыкания). Отсоедините кабели батарей.

При очистке электрических и электронных компонентов используйте маломощный отсос или сжатый воздух и непроводящие, антистатические щетки для удаления пыли с поверхности компонентов.

При очистке тележки с помощью водяного пистолета или оборудования высокого давления все электрические и электронные компоненты необходимо предварительно тщательно накрыть, иначе они могут пострадать от влаги и вызвать неисправности. Не используйте оборудование паровой очистки.

Работа с электрическими системами

Операции, связанные с электрической системой, должны выполняться специалистами, прошедшими техническое обучение по электротехнике.

Перед началом работы оператор должен принять все необходимые меры для предотвращения несчастных случаев, связанных с электричеством.

Ключ зажигания также должен быть вынут, чтобы предотвратить случайный запуск.

Необходимые параметры

При ремонте и замене гидравлических, электрических и электронных компонентов необходимо соблюдать указанные параметры для электрических тележек.

Шины для тележек

Качество шин напрямую влияет на устойчивость и ходовые качества оборудования. При замене шин, установленных на заводе, необходимо использовать оригинальные запасные части, предоставленные нашей компанией, и соответствовать показателям, указанным в каталоге моделей. При замене колес или шин необходимо убедиться, что тележка не наклоняется (например, левое и правое колеса следует заменять одновременно).

Рабочие среды

При использовании и обращении с жидкими средами необходимо строго соблюдать соответствующие правила производителя для стандартных операций.

Неправильные действия могут представлять опасность для здоровья и жизни оператора и окружающей среды. Жидкие среды можно хранить только в специально отведенных емкостях. Жидкие среды могут быть легковоспламеняемыми и не должны находиться вблизи горячих элементов или источников открытого огня.

При добавлении жидких сред необходимо использовать чистые емкости, и строго запрещено смешивать различные жидкие среды друг с другом (за исключением случаев, когда в инструкции по эксплуатации имеются четкие указания по смешиванию).

Следует соблюдать осторожность, чтобы предотвратить разлив жидкости. В случае разлива жидкой среды необходимо немедленно накрыть поверхность подходящим адсорбентом, а смесь жидкой среды и адсорбента необходимо утилизировать соответствующим образом.

Рабочая жидкость	Место использования	Количество
Гидравлическое противоизносное масло L-HM32 (уровень чистоты 9, соответствует стандарту NAS1638)	Гидравлическая система	0.5 л
Смазка (включая MoS2)	Коробка передач	100 г

2.6 Распространенные неисправности

Данная глава призвана помочь пользователям выявлять и устранять простые неисправности или проблемы, вызванные ошибками в эксплуатации. Пожалуйста, проверяйте каждый шаг в соответствии с последовательностью действий, указанной в таблице, чтобы определить конкретную причину неисправности.

Неисправность	Возможные причины	Решение
Тележка не двигается.	Переключатель находится в положении OFF. Заряд аккумулятора слишком низкий. Предохранитель перегорел. Тележка заряжается.	Переключите в положение ON. Проверьте уровень заряда батареи и при необходимости зарядите. Замените предохранитель. Прекратите использование тележки до полной зарядки.
Тележка не поднимает груз.	Уровень гидравлического масла слишком низкий. Перегруз.	Проверьте уровень гидравлического масла. Соблюдайте номинальную грузоподъемность, указанную на шильде или в таблице с характеристиками в паспорте тележки.

Если после выполнения всех шагов, перечисленных в колонке «Решение», неисправность по-прежнему не устраняется, свяжитесь с нашим отделом обслуживания клиентов. Дальнейшая диагностика и устранение неисправностей должны выполняться специально обученным персоналом авторизованного сервисного центра.

Примечание: в связи с постоянным обновлением и усовершенствованием параметров, конфигурации и внешнего вида продукта, приобретенный вами продукт может не соответствовать содержанию руководства по эксплуатации электрической тележки. Параметры, конфигурация и внешний вид продукта могут быть изменены и обновлены без предварительного уведомления, и окончательное право толкования принадлежит производителю.

3. Гарантийные обязательства

Всю необходимую документацию на продукцию можно получить, обратившись в филиал или к представителю/дилеру в вашем регионе/стране.

Гарантийный срок устанавливается 12 месяцев или 1200 моточасов со дня продажи конечному потребителю.

Полезный срок эксплуатации – 5 (пять) лет при условии соблюдения всех правил эксплуатации и технического обслуживания.

Консервация оборудования не предусмотрена заводом изготовителем.

Общие условия гарантии

Гарантийное обслуживание осуществляется, если причиной неисправности оборудования стало использование заводом изготовителем некачественных материалов, нарушение технологии производства, допущение брака оборудования и его отдельных узлов, агрегатов и составных частей. Устранение неисправности может быть осуществлено проведением ремонта или замены неисправной делали/узла агрегата, а также оборудования в целом (только для случаев, когда ремонт и восстановление оборудования невозможно осуществить).

При этом право выбора выполнять ремонт либо замену, а также каким способом выполнять ремонт, принадлежит работникам сервисного центра.

Замененные детали переходят в собственность сервисного центра. Гарантийный срок на детали и комплектующие агрегата, замененные либо отремонтированные в рамках гарантийного обслуживания, истекает одновременно с истечением гарантийного срока на оборудование.

В целях определения причин отказа и/или характера повреждений изделия производится диагностика оборудования сроком 10 рабочих дней с момента поступления оборудования в сервисный центр. По результатам диагностики принимается решение о ремонте изделия, либо отказе в обслуживании. При этом изделие принимается на диагностику только в полной комплектации, при наличии паспорта с отметкой о дате продажи и штампом организации-продавца.

Гарантийные обязательства не распространяются на:

1. Ущерб, причиненный другому оборудованию, работающему в сопряжении с данной техникой;
2. Быстроизнашивающиеся запасные части;
3. Обычный (нормальный) износ оборудования в процессе эксплуатации;
4. Поломки, которые возникли после использования оборудования совместно с другим не подходящим для этого оборудованием;
5. Поломки, вызванные форс-мажорными обстоятельствами, несчастными случаями, стихийными бедствиями, преднамеренными или неосторожными действиями собственника оборудования или привлеченными им лицами или третьих лиц, в том числе при осуществлении транспортировки. А также любым внешним воздействием (физическим, химическим, электрическим), небрежностью в обращении, самостоятельным ремонтом (модификацией), пренебрежением в обслуживании и хранении, несоблюдением регламента технического обслуживания;
6. Поломки, вызванные неправильным пониманием инструкции по эксплуатации, сознательным или случайным, равно как и ее несоблюдением.

Гарантийные обязательства полностью аннулируются в случаях:

1. Истечения срока гарантии;
2. Наличия повреждений, вызванных попаданием внутрь агрегата посторонних предметов, веществ, жидкостей, частиц и пыли;
3. Наличия разрушения деталей со следами химической коррозии, а также механических повреждений;
4. Несоблюдения правил эксплуатации оборудования либо его использования не по

назначению;

5. Установки и эксплуатации заведомо неисправного оборудования или в условиях, противоречащих правилам его эксплуатации;

6. Использования неподходящих и неодобренных заводом изготовителем запасных частей, агрегатов и элементов;

7. Наличия прямых и косвенных следов сборки-разборки оборудования и его составных частей;

8. Образования дефекта в результате замены запасных частей или при обслуживании оборудования специалистами не авторизованного сервисного центра;

9. Использования рабочих жидкостей (масла, смазки, топлива, и иных ГСМ), марка которых не соответствует указанной в паспорте (инструкции по эксплуатации), либо при их загрязнении и неудовлетворительном качестве.

Порядок подачи рекламаций:

Гарантийные рекламации принимаются в течение гарантийного срока. Для этого запросите у организации, в которой вы приобрели оборудование, бланк для рекламации и инструкцию по подаче рекламации.

Оборудование, отосланное дилеру или в сервисный центр в частично или полностью разобранном виде, под действие гарантии не подпадает. Все риски по пересылке оборудования дилеру или в сервисный центр несет владелец оборудования.

Другие претензии, кроме права на бесплатное устранение недостатков оборудования, под действие гарантии не подпадают.

ВНИМАНИЕ: Гарантия не распространяется на технику, не имеющую в паспорте или сервисном листе отметок о дате и месте продажи, предпродажной подготовке, а также о прохождении всех плановых ТО, предписанных по регламенту.

Гарантийное обслуживание осуществляется организацией, выполняющей периодическое техническое обслуживание механизма. Доставка гарантийной техники до сервисного центра и обратно осуществляется силами владельца и за его счет.

Оборудование, не имеющее маркировки, с нечитаемыми и поврежденными информационными табличками (шильдиками) сервисным центом не принимается.

Торгующая организация несет ответственность по условиям настоящих гарантийных обязательств только в пределах суммы, уплаченной покупателем за данное изделие.

При обращении в Службу сервиса владелец обязан предоставить Гарантийный талон, Сервисный паспорт, товарно-финансовые документы и акт рекламации. Серийный номер и модель передаваемой в ремонт техники должны соответствовать указанным в гарантийном талоне.

Гарантийный сертификат действителен только при наличии документа, подтверждающего приобретение.

Перечень комплектующих с ограниченным сроком гарантийного обслуживания

Комплектующие	Срок гарантии
Перепускной клапан и сальники	6 месяцев
Колеса и подшипники	гарантия отсутствует
Аккумулятор и зарядное устройство	6 месяцев
Тормозная система	6 месяцев
Элементы управления	1 год



Информация данного раздела действительна на момент печати настоящего руководства. Актуальная информация о действующих правилах гарантийного обслуживания опубликована на официальном сайте группы компаний TOR INDUSTRIES **www.tor-industries.com** (раздел «сервис»).

СЕРВИСНЫЙ ПАСПОРТ

ПАСПОРТНЫЕ ДАННЫЕ

МОДЕЛЬ:	
СЕРИЙНЫЙ НОМЕР:	
ДАТА ПРОДАЖИ:	/ /
ГАРАНТИЙНЫЙ СРОК:	

ИНФОРМАЦИЯ О ПРОДАВЦЕ:

КОМПАНИЯ:	
АДРЕС:	
КОНТАКТЫ:	ТЕЛ:

ОТМЕТКИ О ПРОХОЖДЕНИИ ТО И РЕМОНТА

Регламент ТО						
Регламент ТО						
Регламент ТО						
Регламент ТО						
Гарантийный ремонт						
Плановый ремонт						
Дата прохождения ТО						
Исполнитель						

Покупатель ознакомился с правилами безопасности и эксплуатации данного изделия, с условиями гарантийного обслуживания. Покупатель получил Руководство (паспорт) на русском языке. Техника (оборудование) получена в исправном состоянии, без видимых повреждений в полной комплектности, претензий по качеству не имею.

Покупатель _____ М.П.

Журнал записи обслуживания и ремонта:

№ п/п	Время обслуживания	Обслуживаемая деталь	Используемый материал	Обслуживающий персонал	Примечания