КАТАЛОГ ЗАПАСНЫХ ЧАСТЕЙ

Полуэлектрический штабелёр SPN10



kupit-shtabeler.ru

Редакция 02/2018

Начиная с заводского номера штабелёра:

30130700011

SPN10-BPT-003-EN

СОДЕРЖАНИЕ

Рис. 1. Двухсекционная мачта, исполнение с переставными вилами 2

Рис. 2. Двухсекционная мачта, исполнение с непереставными вилами 4

Рис. 3. Односекционная мачта, исполнение с переставными вилами 6

Рис. 4. Односекционная мачта, исполнение с непереставными вилами 8

Рис. 5. Большое колесо в сборе 10

Рис. 6. Передний ролик в сборе 11

Рис. 7. Внутренняя мачта 12

Рис. 8. Рулевое управление 14

Рис. 9. Каретка с непереставными вилами 16

Рис. 10. Каретка с переставными вилами 17

Рис. 11. Гидросистема 18

Рис. 12. Детали блока электрооборудования 20

Рис. 13. Детали гидростанции 22

kupit-shtabeler.ru

Рис. 1. Двухсекционная мачта, исполнение с переставными вилами

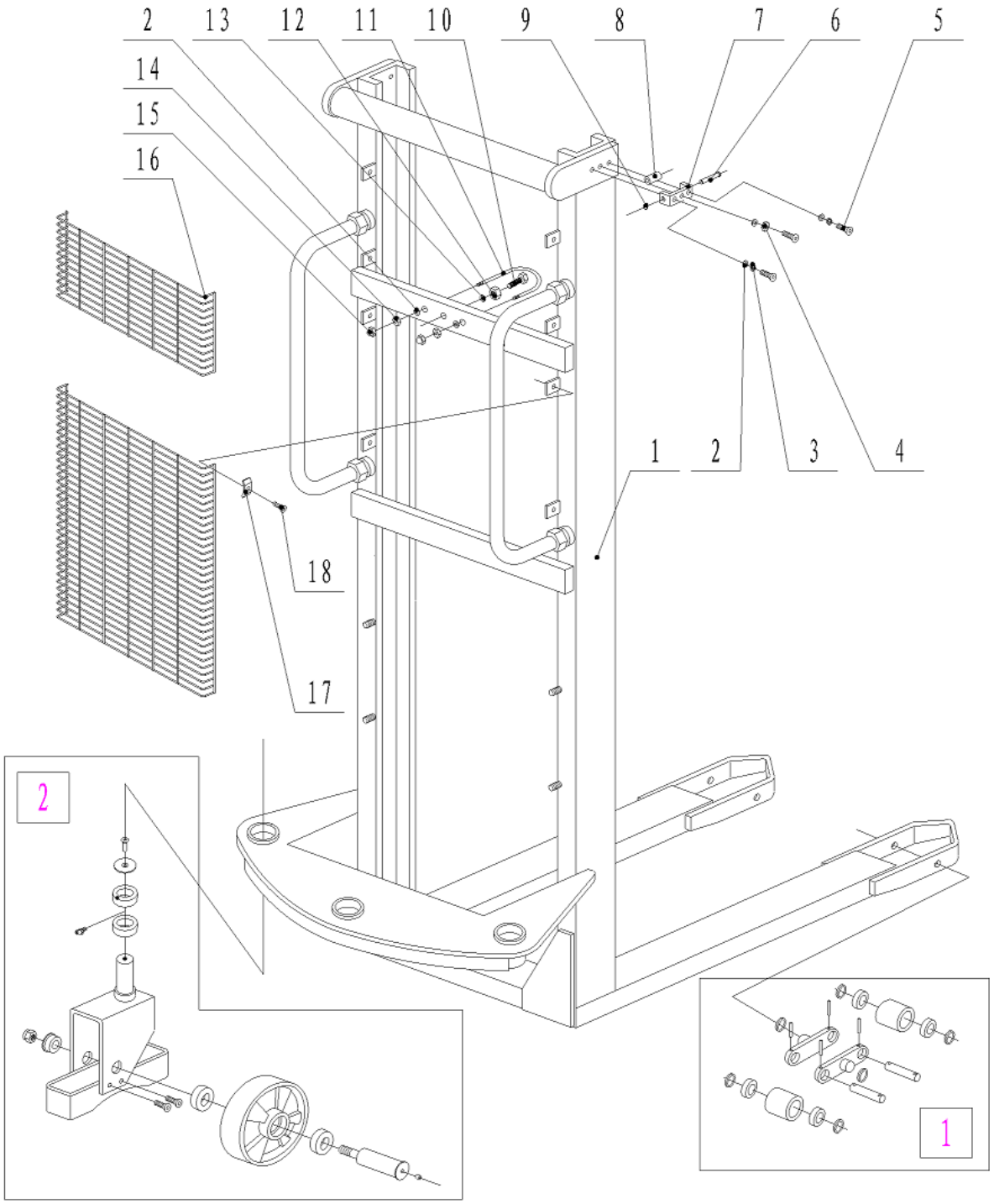

kupit-shtabeler.ru

Рис. 1. Двухсекционная мачта, исполнение с переставными вилами

Поз.	Артикул	Наименование	Кол-во	Примечания
1	2500501020	Мачта	1	2500
	2500501005			3000
	2500501006			3300
2	0000025005	Плоская шайба 8	8	
3	0000025004	Пружинная шайба 8	4	
4	0000024086	Шестигранная гайка М8	2	
5	0000023487	Винт М8×35	6	
6	2500507003	Ось шарнира	1	
7	2500505003	Опора колеса	1	
8	2500511002	Направляющий ролик	1	
9	0000026034	Наружное стопорное кольцо 12	1	
10	0000023503	Болт М10×35	1	
11	2500202001	Хомут гидроцилиндра	1	
12	0000024091	Шестигранная гайка М10	1	
13	0000025106	Плоская шайба 10	1	
14	0000024086	Шестигранная гайка М8	2	
15	0000024092	Колпачковая гайка М8	2	
16	2500537001	Защитная панель	1	
17	2240637001	Прижимная прокладка	8	
18	0000023488	Винт М6×16	8	
19	1000525001	Проставка	Количество и исполнение по комплектации	
[1]	2500500009	Передний ролик в сборе	2	
[2]	2500500007	Большое колесо в сборе	1	

kupit-shtabeler.ru

Рис. 2. Двухсекционная мачта, исполнение с неперестывными вилами

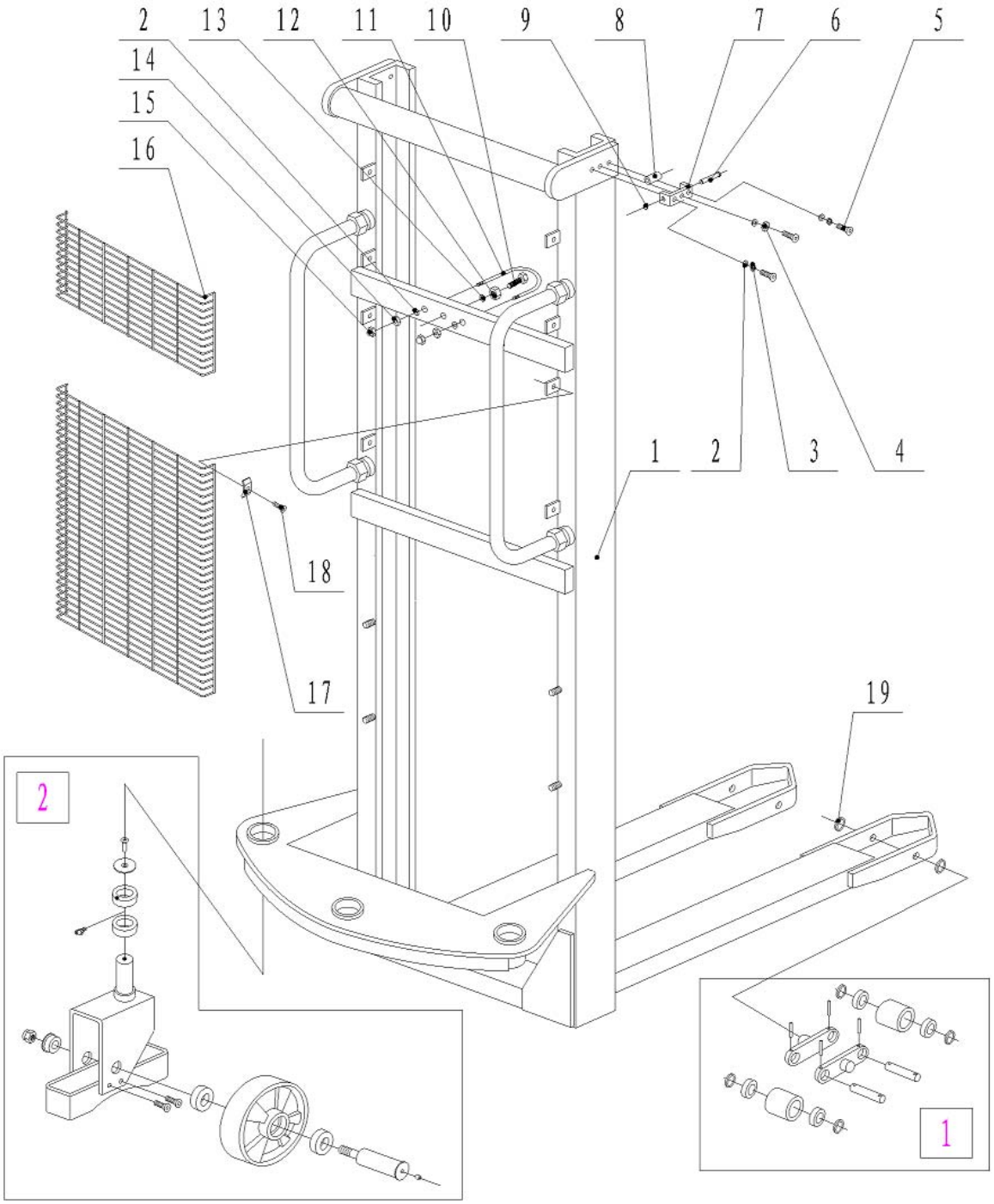

kupit-shtabeler.ru

Рис. 2. Двухсекционная мачта, исполнение с неперестваными вилами

Поз.	Артикул	Наименование	Кол-во	Примечания
1	2500501015	Мачта	1	2500
	2500501016			3000
	2500501017			3300
2	0000025005	Плоская шайба 8	8	
3	0000025004	Пружинная шайба 8	4	
4	0000024086	Шестигранная гайка М8	2	
5	0000023487	Винт М8×35	6	
6	2500507003	Ось шарнира	1	
7	2500505003	Опора колеса	1	
8	2500511002	Направляющий ролик	1	
9	0000026034	Наружное стопорное кольцо 12	1	
10	0000023503	Болт М10×35	1	
11	2500202001	Хомут гидроцилиндра	1	
12	0000024091	Шестигранная гайка М10	1	
13	0000025106	Плоская шайба 10	1	
14	0000024086	Шестигранная гайка М8	2	
15	0000024092	Колпачковая гайка М8	2	
16	2500537001	Защитная панель	1	
17	2240637001	Прижимная прокладка	8	
18	0000023488	Винт М6×16	8	
19	1000525001	Проставка	Количество и исполнение по комплектации	
[1]	2500500009	Передний ролик в сборе	2	
[2]	2500500007	Большое колесо в сборе	1	

kupit-shtabeler.ru

Рис. 3. Односекционная мачта, исполнение с переставными вилами

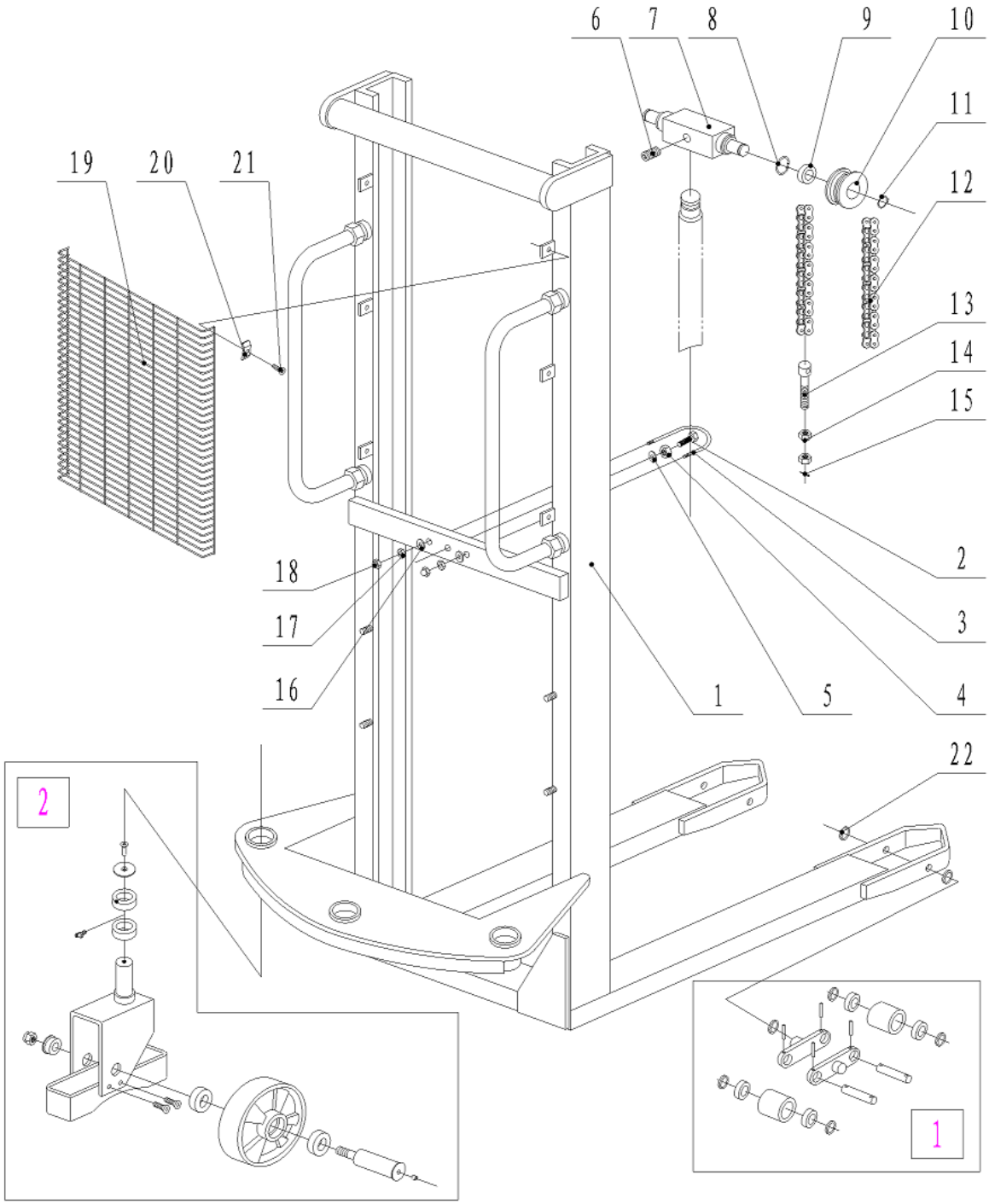

kupit-shtabeler.ru

Рис. 3. Односекционная мачта, исполнение с переставными вилами

Поз.	Артикул	Наименование	Кол-во	Примечания
1	2500501019	Односекционная мачта 1,6 м	1	
2	0000023503	Болт М10×35	1	
3	2500202001	Хомут гидроцилиндра	1	
4	0000024091	Шестигранная гайка М10	1	
5	0000025106	Плоская шайба 10	1	
6	0000023013	Винт М8×16	1	
7	2500502005	Опора	1	
8	0000026009	Внутреннее стопорное кольцо 47	2	
9	0000027001	Подшипник 6204	2	
10	2500502002	Звёздочка	2	
11	0000026003	Наружное стопорное кольцо 20	2	
12	0000029272	Цепь	2	
13	2500502007	Тяга цепи	2	
14	0000024087	Шестигранная гайка М14	4	
15	0000028104	Шплинт 2,5×25	2	
16	0000025005	Плоская шайба 8	2	
17	0000024086	Шестигранная гайка М8	2	
18	0000024092	Колпачковая гайка М8	2	
19	2500537002	Защитная панель	1	
20	2240637001	Прижимная прокладка	6	
21	0000023488	Винт М6×16	6	
22	1000525001	Проставка	Количество и исполнение по комплектации	
[1]	2500500009	Передний ролик в сборе	2	
[2]	2500500007	Большое колесо в сборе	1	

kupit-shtabeler.ru

Рис. 4. Односекционная мачта, исполнение с неперестваными вилами

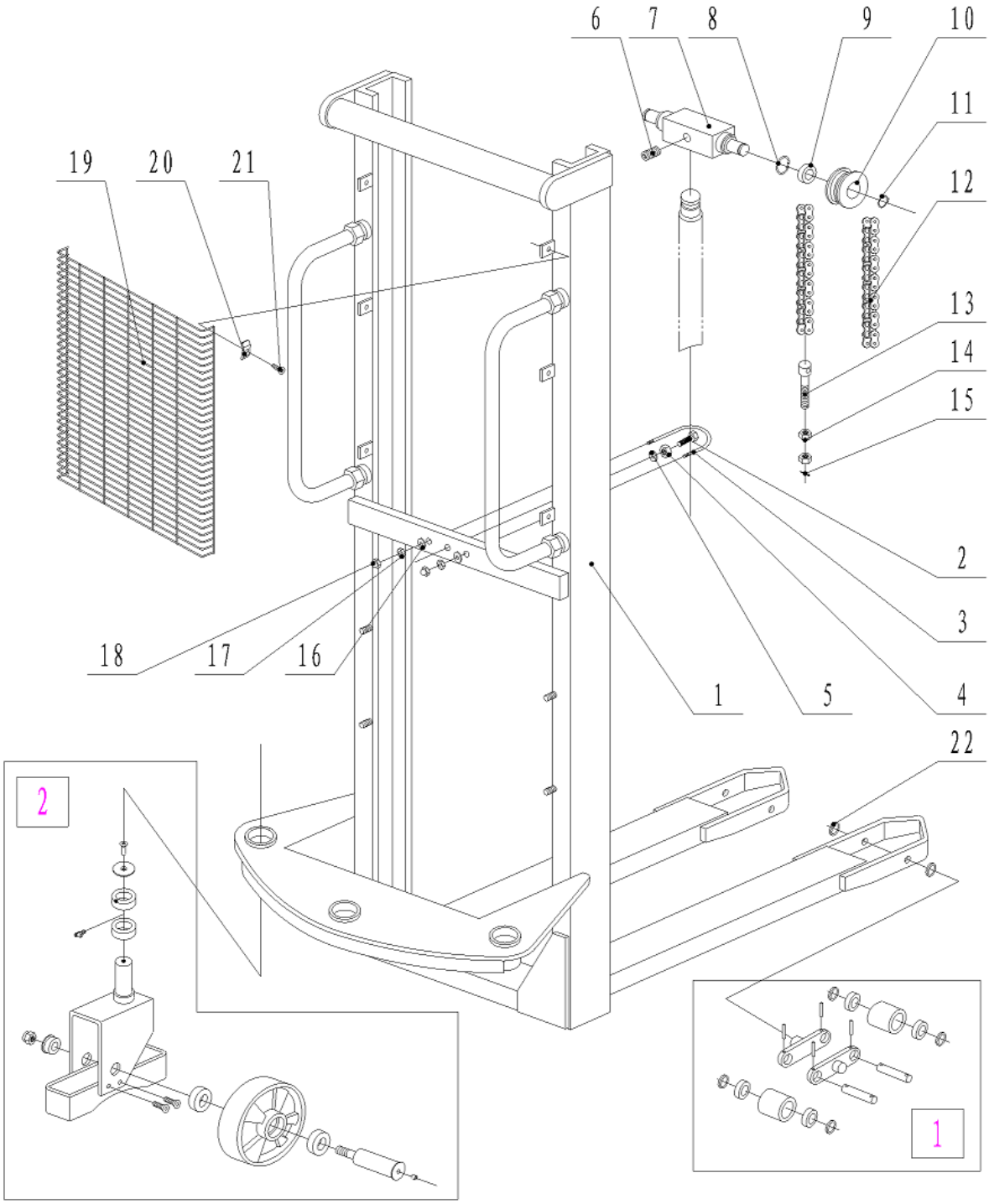

kupit-shtabeler.ru

Рис. 4. Односекционная мачта, исполнение с неперестaвными вилами

Поз.	Артикул	Наименование	Кол-во	Примечания
1	2500501018	Односекционная мачта 1,6 м, для неперестaвных вил	1	
2	0000023503	Болт М10×35	1	
3	2500202001	Хомут гидроцилиндра	1	
4	0000024091	Шестигранная гайка М10	1	
5	0000025106	Плоская шайба 10	1	
6	0000023013	Винт М8×16	1	
7	2500502005	Опора	1	
8	0000026009	Внутреннее стопорное кольцо 47	2	
9	0000027001	Подшипник 6204	2	
10	2500502002	Звёздочка	2	
11	0000026003	Наружное стопорное кольцо 20	2	
12	0000029272	Цепь	2	
13	2500502007	Тяга цепи	2	
14	0000024087	Шестигранная гайка М14	4	
15	0000028104	Шплинт 2,5×25	2	
16	0000025005	Плоская шайба 8	2	
17	0000024086	Шестигранная гайка М8	2	
18	0000024092	Колпачковая гайка М8	2	
19	2500537002	Защитная панель	1	
20	2240637001	Прижимная прокладка	8	
21	0000023488	Винт М6×16	8	
22	1000525001	Проставка	Количество и исполнение по комплектации	
[1]	2500500009	Передний ролик в сборе	2	
[2]	2500500007	Большое колесо в сборе	1	

kupit-shtabeler.ru

Рис. 5. Большое колесо в сборе

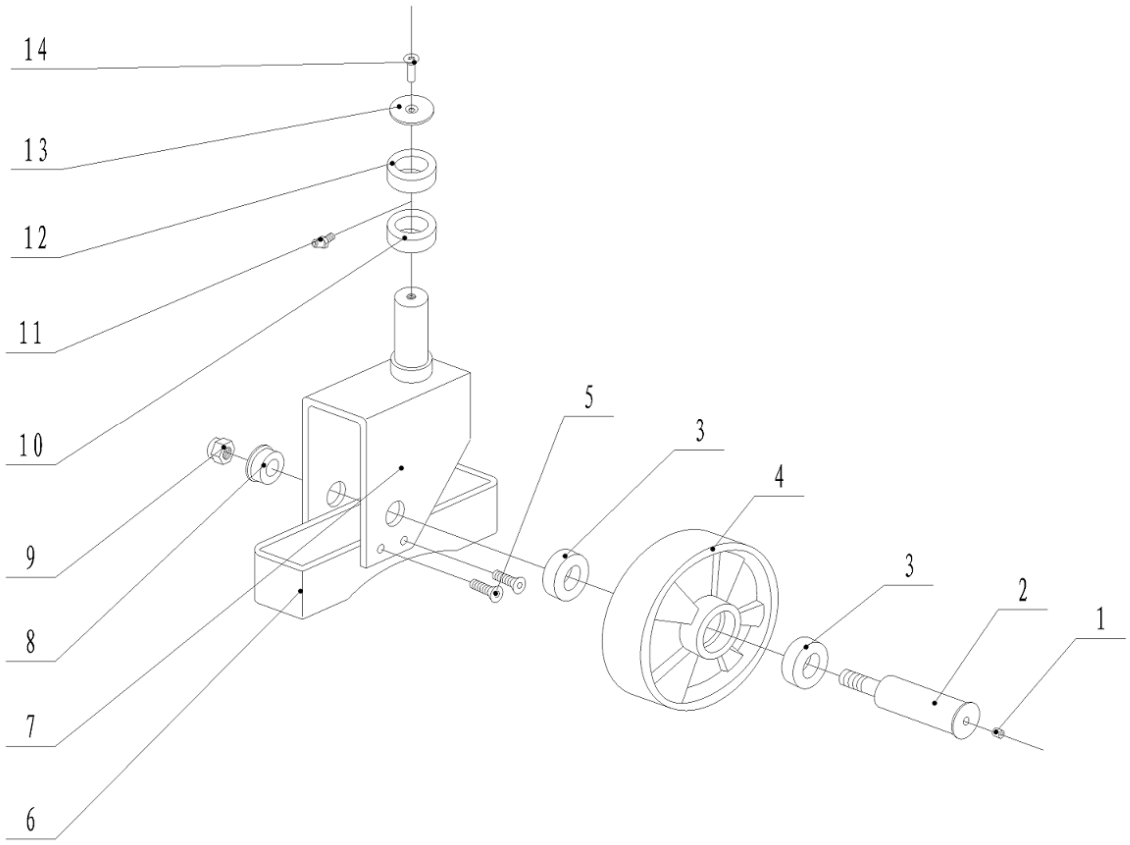

Рис. 5. Большое колесо в сборе

Поз.	Артикул	Наименование	Кол-во	Примечания
1	0000030001	Пресс-маслёнка 6	1	
2	2500507001	Ось большого колеса	1	
3	0000027001	Подшипник 6204	2	
4	2500516001	Большое колесо Ø180×50	1	
5	0000023484	Винт с потайной головкой M6×10	4	
6	2500504002	Предохранительный демпфер	1	
7	2500501012	Кронштейн ведомого колеса	1	
8	2500525002	Шайба	1	
9	0000024085	Стопорная гайка M12	1	
10	0000027066	Роликовый подшипник 30206	1	
11	0000030026	Пресс-маслёнка M8×1	1	
12	0000027012	Подшипник 6206	1	
13	2500502006	Крышка	1	
14	0000023485	Винт с потайной головкой M10×16	1	

kupit-shtabeler.ru

Рис. 6. Передний ролик в сборе

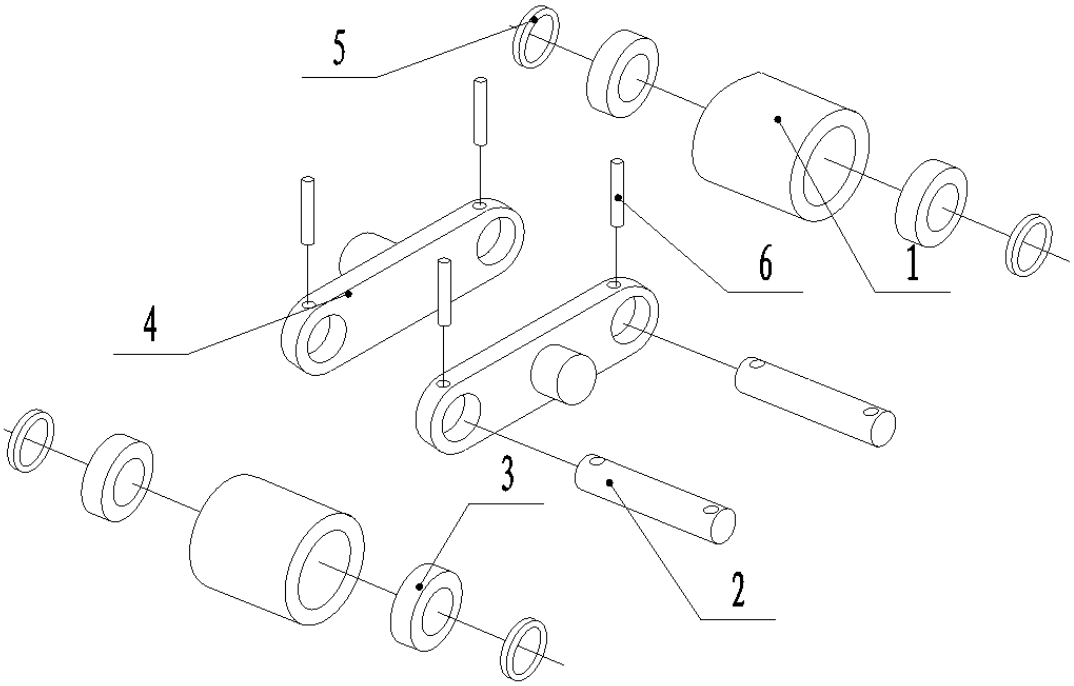

kupit-shtabeler.ru

Рис. 6. Передний ролик в сборе

Поз.	Артикул	Наименование	Кол-во	Примечания
1	2500516002	Опорный ролик	2	ф 74X70
2	2000407001	Ось опорного ролика	2	
3	0000027001	Подшипник 6204	4	
4	2000405002	Соединительная пластина	2	
5	1000525001	Проставка	Количество и исполнение по комплектации	
6	0000028009	Пружинный цилиндрический штифт 5×35	4	

Рис. 7. Внутренняя мачта

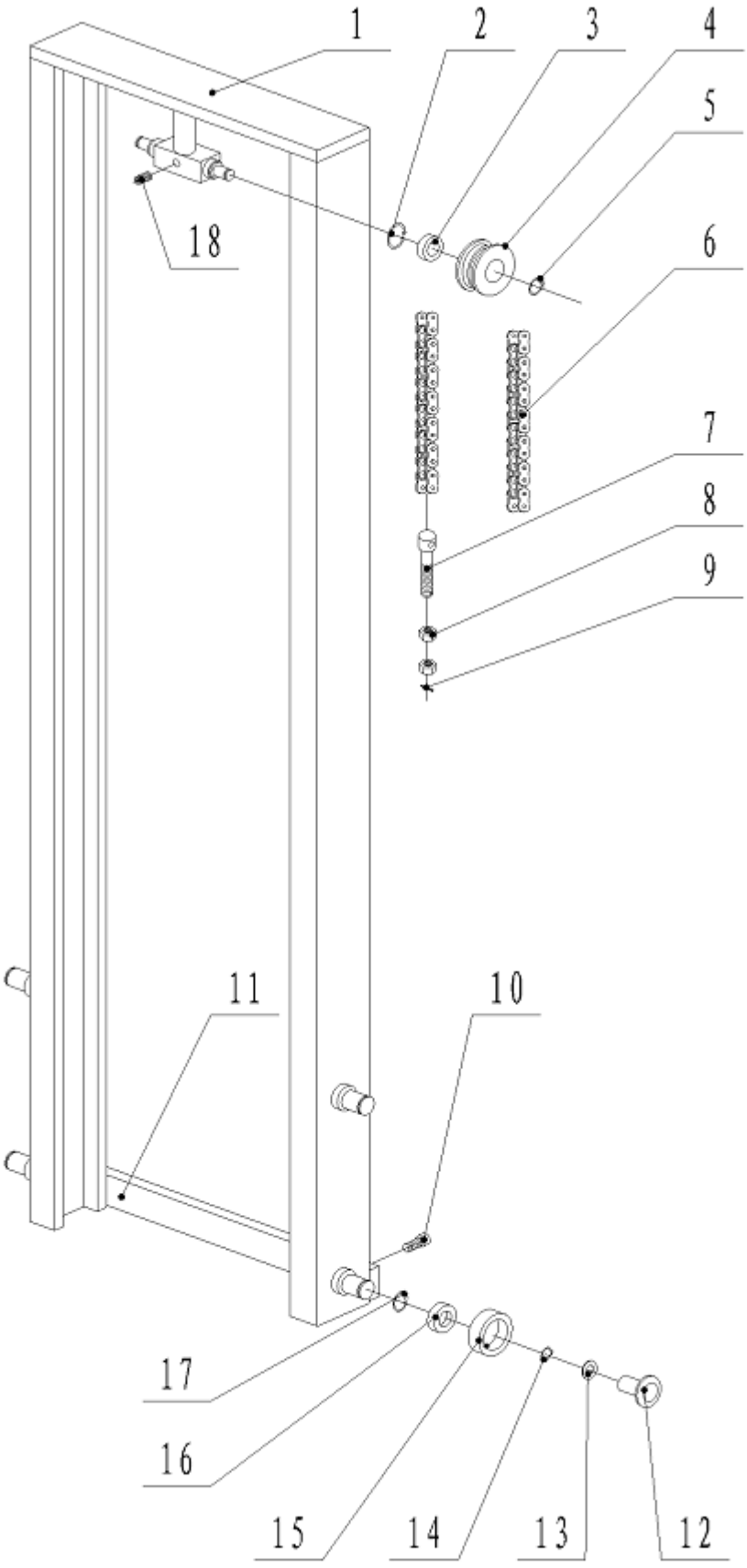

kupit-shtabeler.ru

Рис. 7. Внутренняя мачта

Поз.	Артикул	Наименование	Кол-во	Примечания
1	2500501008	Внутренняя мачта	1	Двухсекционная мачта 2500
	2500501009			Двухсекционная мачта 3000
	2500501010			Двухсекционная мачта 3300
2	0000026009	Внутреннее стопорное кольцо 47	2	
3	0000027001	Подшипник 6204	2	
4	2500502002	Звёздочка	2	
5	0000026003	Наружное стопорное кольцо 20	2	
6	0000029268	Цепь	2	Двухсекционная мачта 2500
	0000029269			Двухсекционная мачта 3000
	0000029180			Двухсекционная мачта 3300
7	2500502007	Тяга цепи	2	
8	0000024087	Шестигранная гайка M14	4	
9	0000028104	Шплинт 2,5×25	2	
10	0000023483	Винт M10×20	2	
11	2500504001	Тяга	1	
12	2500502003	Боковая подкладка	4	
13	2500525001	Пружинная шайба	4	
14	0000026013	Наружное стопорное кольцо 25	4	
15	2500511001	Ролик	4	
16	0000027011	Подшипник 6205	4	
17	0000026002	Внутреннее стопорное кольцо 52	4	
18	0000023013	Винт M8×16	1	

kupit-shtabeler.ru

Рис. 8. Рулевое управление

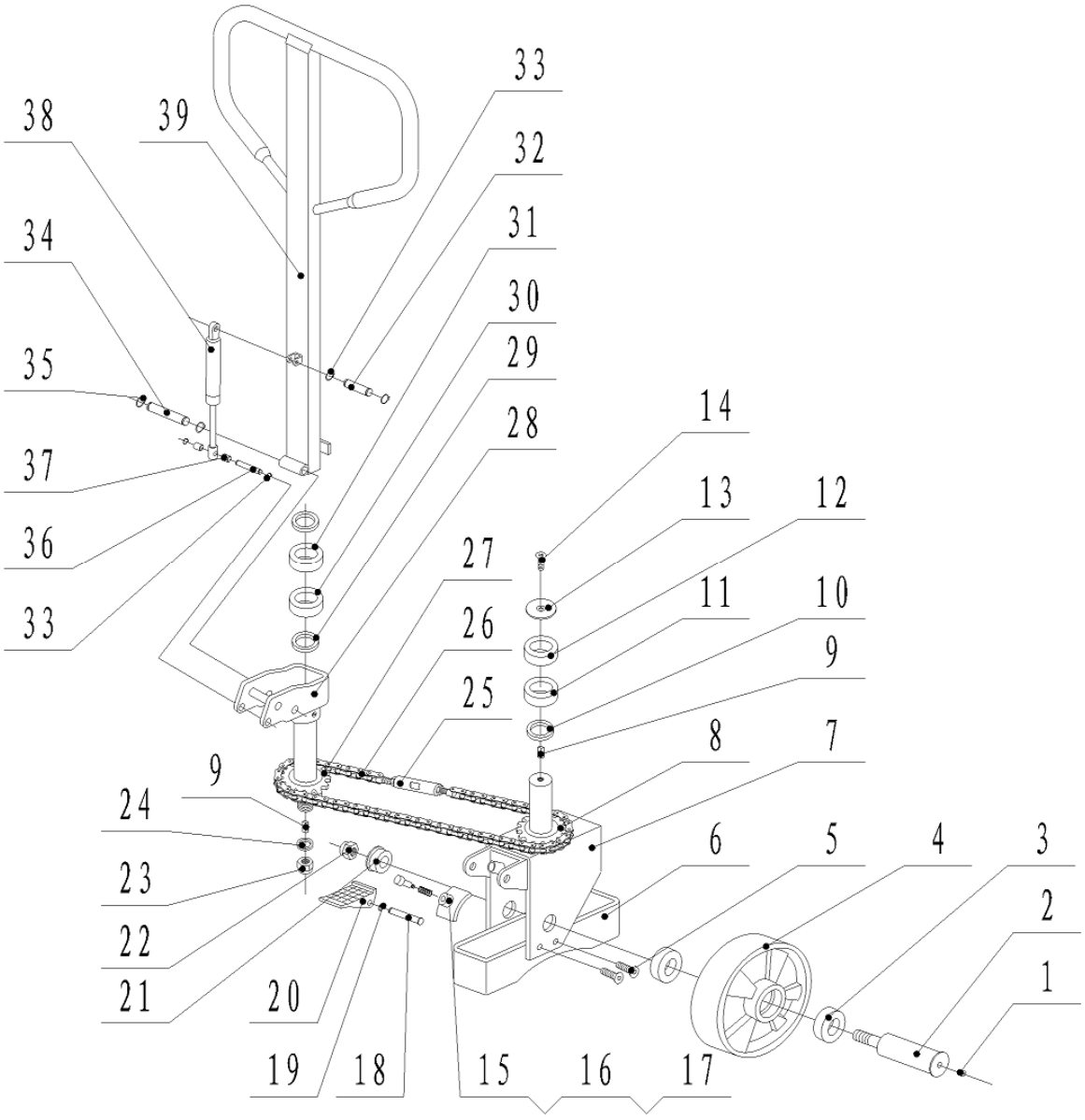

Рис. 8. Рулевое управление

Поз.	Артикул	Наименование	Кол-во	Примечания
1	0000030001	Пресс-маслёнка 6	1	
2	2500507001	Ось большого колеса	1	
3	0000027001	Подшипник 6204	2	
4	2500516001	Большое колесо Ø180×50	1	
5	0000023484	Винт с потайной головкой M6×10	4	
6	2500504002	Предохранительный демпфер	1	
7	2500501011	Кронштейн колеса с тормозом	1	
8	2500109002	Звёздочка рулевого управления	1	

kupit-shtabeler.ru

9	0000036010	Шпонка С6×6	2	
10	2500125002	Шайба	1	
11	0000027066	Роликовый подшипник 30206	1	
12	0000027012	Подшипник 6206	1	
13	2500502006	Крышка	1	
14	0000023489	Винт с потайной головкой М10×16	1	
15	2500505001	Тормозная колодка	1	
16	2540231001	Пружина	1	
17	2500523002	Винт толкателя	1	
18	2500507002	Ось шарнира	1	
19	0000026034	Наружное стопорное кольцо 12	1	
20	2500505002	Педаль с кулачком	1	
21	2500525002	Шайба	1	
22	0000024085	Стопорная гайка М12	1	
23	0000024041	Стопорная гайка М18	1	
24	0000025104	Плоская шайба 18	1	
25	2500100003	Натяжной винт	2	
26	0000029274	Цепь	1	
27	2500109001	Звёздочка рулевого управления	1	
28	2500101001	Крышка поворотной опоры рукоятки	1	
29	2500125001	Шайба	1	
30	0000027069	Роликовый подшипник 30205	1	
31	0000027011	Подшипник 6205	1	
32	2500107001	Ось шарнира	1	
33	0000026041	Наружное стопорное кольцо 10	4	
34	2500107002	Соединительная ось	1	
35	0000026034	Наружное стопорное кольцо 12	2	
36	2500107003	Ось газовой пружины	1	
37	2500113001	Дистанционная втулка	2	
38	2500137001	Газовая пружина	1	
39	2500100002	Румпель	1	

kupit-shtabeler.ru

Рис. 9. Каретка с неперестановными вилами

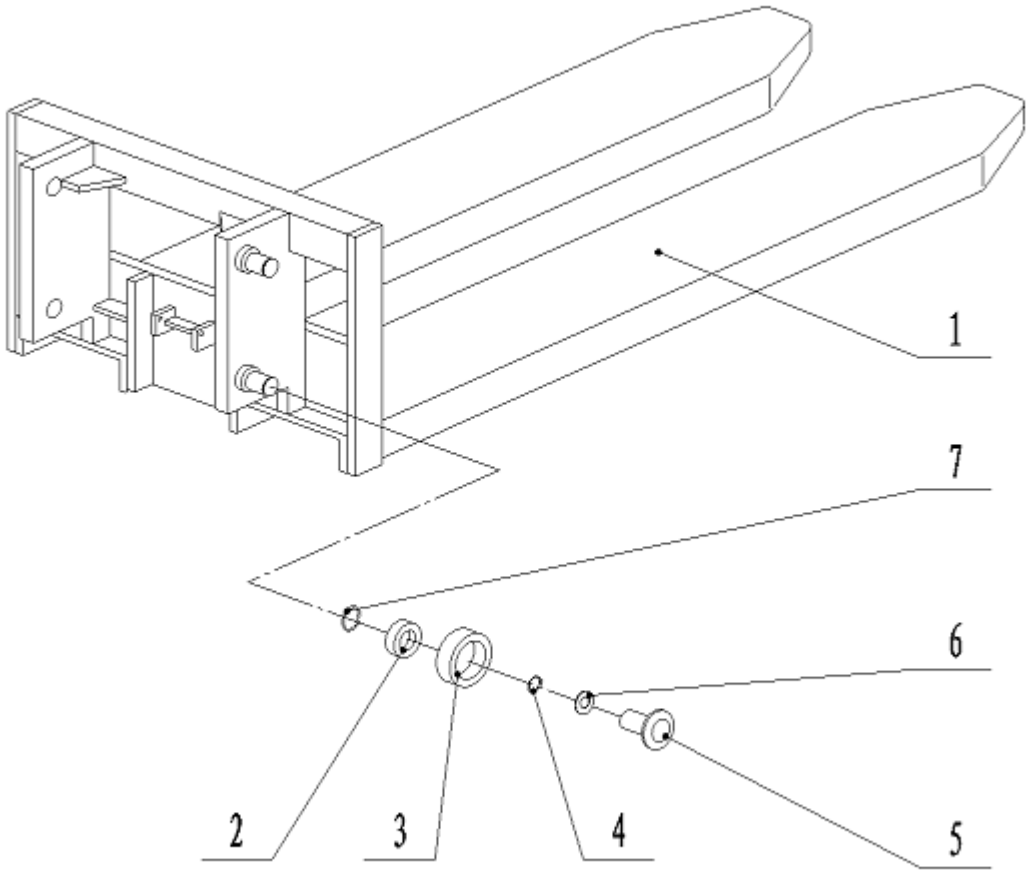

Рис. 9. Каретка с неперестановными вилами

Поз.	Артикул	Наименование	Кол-во	Примечания
1	2510401002	Каретка вил Сварная сборка	1	Для двухсекционной мачты
	2510401003	Каретка вил Сварная сборка		Для односекционной мачты
2	0000027011	Подшипник 6205	4	
3	2500411001	Ролик	4	
4	0000026013	Наружное стопорное кольцо 25	4	
5	2500502003	Боковая подкладка	4	
6	2500525001	Пружинная шайба	4	
7	0000026002	Внутреннее стопорное кольцо 52	4	

kupit-shtabeler.ru

Рис. 10. Каретка с переставными вилами

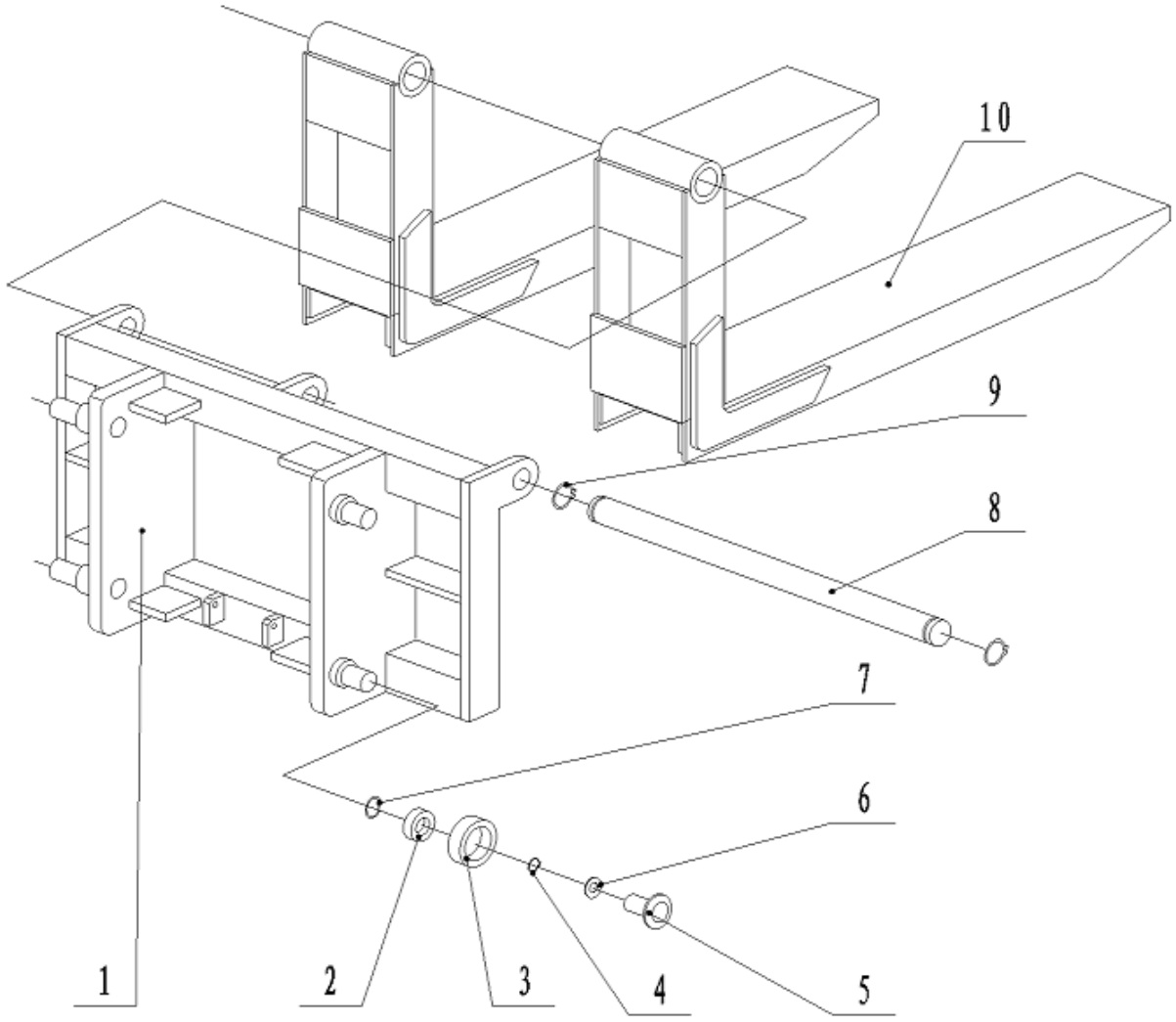

Рис. 10. Каретка с переставными вилами

Поз.	Артикул	Наименование	Кол-во	Примечания
1	2510401001	Каретка вил Сварная сборка	1	Для двухсекционной мачты
	2510401004	Каретка вил Сварная сборка		Для односекционной мачты
2	0000027011	Подшипник 6205	4	
3	2500411001	Ролик	4	
4	0000026013	Наружное стопорное кольцо 25	4	
5	2500502003	Боковая подкладка	4	
6	2500525001	Пружинная шайба	4	
7	0000026002	Внутреннее стопорное кольцо 52	4	
8	2500407001	Длинная ось	1	
9	0000026042	Наружное стопорное кольцо 32	2	
10	2500401001	Вила	2	

kupit-shtabeler.ru

Рис. 11. Гидросистема

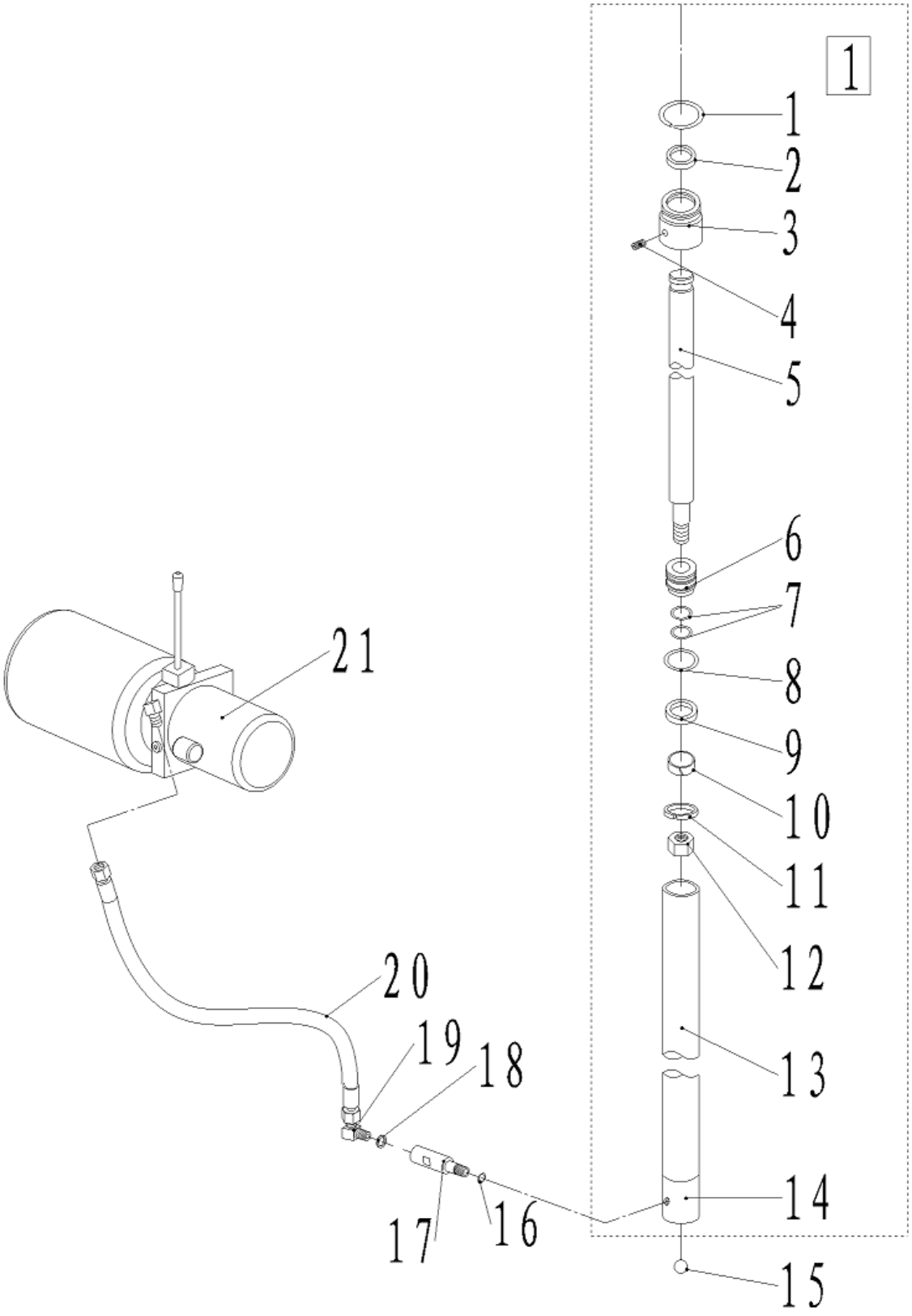

kupit-shtabeler.ru

Рис. 11. Гидросистема

Поз.	Артикул	Наименование	Кол-во	Примечания
1	0000022125	Грязесъёмник 40×48–5/6,5	1	
2	1050302003	Втулка	1	
3	2520202001	Защитный кожух	1	
4	0000023502	Установочный винт M6×6	1	
5	2520207001	Шток поршня	1	
6	2520202002	Поршень Ø50	1	
7	0000022115	Кольцо круглого сечения 32×2,4	2	
8	0000022029	Кольцо круглого сечения 50×3,1	1	
9	2520202003	Опорное кольцо для отверстия 50X15X2.5	1	
10	0000025094	Пружинная шайба 24	1	
11	0000022188	Уплотнение штока 40X50X6	1	
12	0000024072	Шестигранная гайка M24×1,5	1	
13	2520208001	Гидроцилиндр	1	
14	2520202004	Заглушка	1	
15	0000005001	Стальной шарик 19,05	1	
16	0000022118	Кольцо круглого сечения 18×2,4	1	
17	2520200004	Клапан регулирования скорости	1	
18	0000022051	Шайба в сборе 16	1	
19	2520202007	Угольник (1)	1	
20	2520200003	Трубопровод высокого давления L=850 M16x1.5	1	
21	2530200009	Гидростанция 12 В, 1,6 кВт	1	
□1	2520200012	Гидроцилиндр в сборе	1	2500
	2520200005			3000
	2520200006			Исполнение 1,6
	2520200007			3300

kupit-shtabeler.ru

Рис. 12. Детали блока электрооборудования

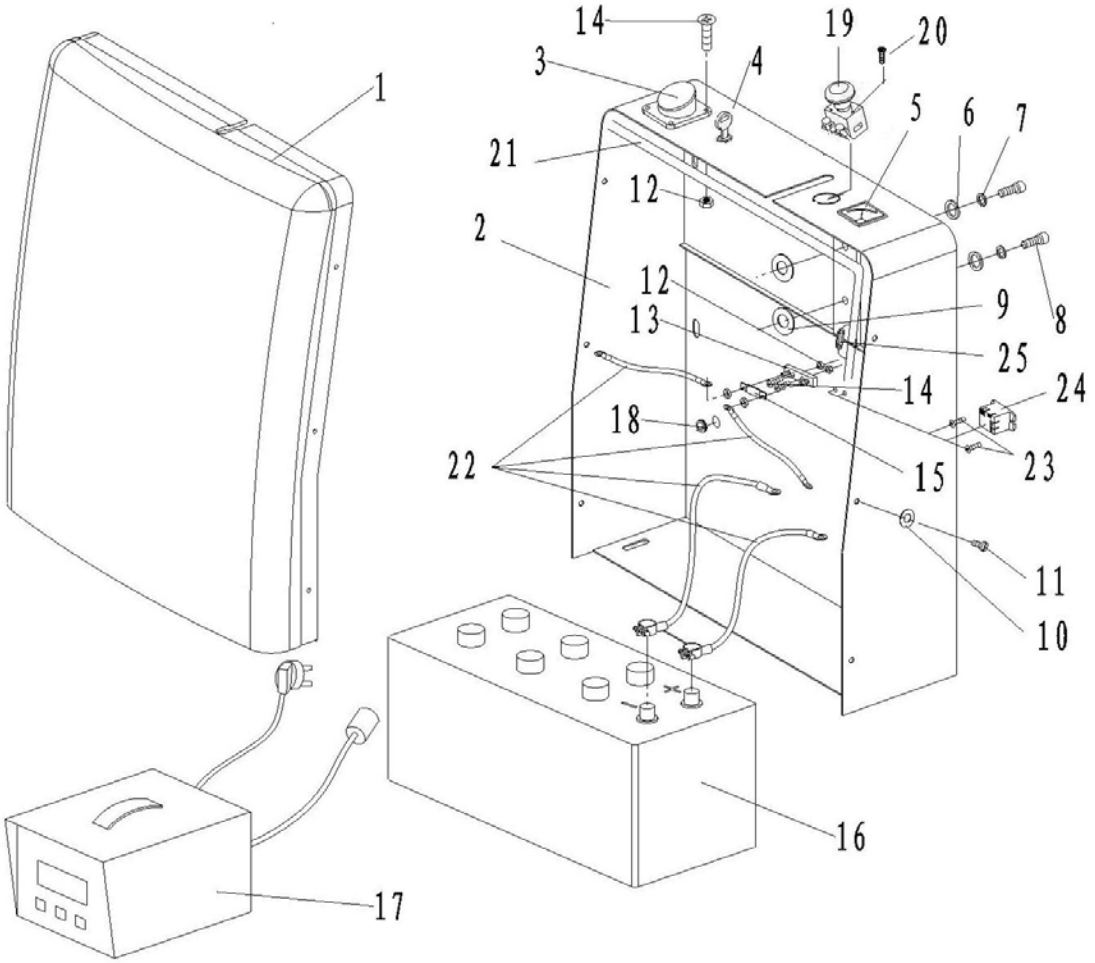

kupit-shtabeler.ru

Рис. 12. Детали блока электрооборудования

Поз.	Артикул	Наименование	Кол-во	Примечания
1	2520303001	Крышка электроотсека	1	
2	2520301001	Блок электрооборудования	1	
3	2520300003	Розетка NM-1463	1	
4	2530334002	Замок включения LKS-101A	1	
5	2520300002	Вольтметр CPC-48, 20 В пост. тока	1	
6	0000025106	Плоская шайба 10	2	
7	0000025065	Пружинная шайба 10	2	
8	0000023504	Винт M10×30	2	
9	0000025107	Увеличенная шайба 10	2	
10	0000025108	Увеличенная шайба 6	6	
11	0000023488	Винт M6×16	6	
12	0000024093	Шестигранная гайка M5	6	
13	1000434007	Держатель предохранителя SYY	1	
14	0000023496	Винт M5×25	6	
15	1020434001	Предохранитель с болтовым креплением 200 А	1	
16	2520300001	Батарея 12 В, 150 А·ч	1	Унифицированный вариант
17	2520334002	Зарядное устройство 12 В / 18 А (Азия, Китай)	Один вариант на выбор	DF-AL18
	2520334003	Зарядное устройство 12 В / 18 А (Азия, английское исполнение)		
	2520334004	Зарядное устройство 12 В / 18 А (Европа)		
	2520334005	Зарядное устройство 12 В / 18 А (США)		
	2520334006	Зарядное устройство 12 В / 18 А (Великобритания)		
18	2210418003	Защитная оболочка	1	
19	2240434001	Выключатель постоянного тока ZDK31-250	1	
20	0000023126	Винт M5×12	2	
21	2500333003	Жгут проводов	1	
22	2500333004	Основной провод	1	
23	0000023052	Винт M4×8	2	
24	2500334005	Реле AR92-1Z, 12 В пост. тока	1	AIKS
25	2500334006	Трубчатый предохранитель 6×30, 6 А	1	

kupit-shtabeler.ru

Рис. 13. Детали гидростанции

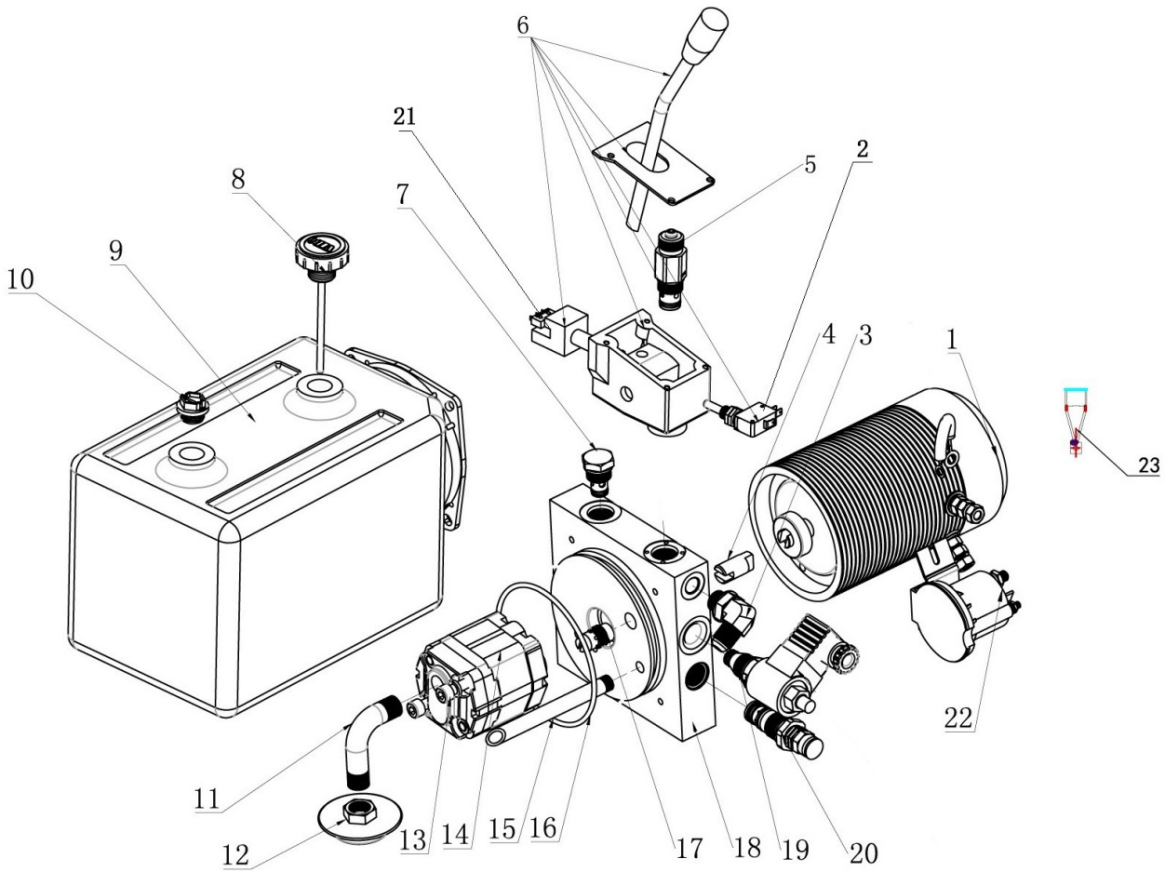

kupit-shtabeler.ru

Рис. 13. Детали гидростанции

Поз.	Артикул		Наименование	Обозначение	Кол-во
	12-значный код	10-значный код			
1	402698520001	2500237004	Электродвигатель	MD12160	1
2	402698520003	2500214002	Микровыключатель		1
3	402698520017	2500237002	Штуцер	G3/8-M16*1.5-ZJ	1
4	402698520021		Муфта	DCP-035	1
5	402698520004		Золотник клапана	MV-03-100	1
6	402698510000	2530337013	Клапан с ручным управлением	MV-03	1
7	402698520006	2500235003	Обратный клапан	CV-01	1
8	402698520007	2500237005	Крышка масляного бака	FC-04	1
9	402698520008	9000012073	Масляный бак	58133500207	1
10	402698520023		Пластмассовая заглушка	PP-04	1
11	402698520009	2500217001	Всасывающая трубка	FP-03H-4676	1
12	402698520010		Фильтр	FS-03B	1
13	402698520011		Болт	M8x80-N	2
14	402698520012	2500237001	Шестерённый насос	CBK-F120	1
15	402698520013		Сливной рукав	RU12-150	1
16	402698520014	2500222001	Кольцо круглого сечения	112x3.55	1
17	402698520015	2500215001	Регулятор расхода	RPCV-02-08	1
18	402698520016	2530237011	Центральный клапан	300.003.201.01	1
19	402698520019	2530337012	Электромагнитный клапан	SCV(E)-Y012DC	1
20	402698520018	2500235002	Перепускной клапан	RV-03	1
21	402698520005	2500214001	Микровыключатель		1
22	402698520000	2500214003	Кнопка пуска	DK0312A	1
23	402698520022	2530337014	Угольная щётка	MD12.160-132	4

kupit-shtabeler.ru