TISEL TECHNICS

ГИДРАВЛИЧЕСКАЯ ТЕЛЕЖКА T20 С ПОВЫШЕННОЙ ДЛИНОЙ ВИЛ (1800ММ)



Грузоподъемность: до 2000 кг

Длина вил (мм): 1800

Тип колёс: PU (полиуретан)

Тип роликов: PU (полиуретан)

TISEL TECHNICS

И ОПЕРАТИВНЫЙ СЕРВИС

53

Сервисных центра по всей России

7

Производственных площадок по всему миру

197

Моделей складской техники под любые задачи бизнеса

ЗАКАЗЫВАЙТЕ ТОЛЬКО У ОФИЦИАЛЬНЫХ ДИЛЕРОВ

Контакты продавца

+7 (495) 159-44-32

zakaz@kupit-shtabeler.ru

kupit-shtabeler.ru

ТЕХНИЧЕСКИЕ ХАРАКТЕРИСТИКИ

Модель				T20-18
Основные характеристики				
Тип привода				Ручной
Тип управления				Ведомый оператором
Грузоподъемность		Q	kg	2000
Центр нагрузки		C	mm	900
Технические характеристики				
Высота подъема вил		h3+h13	mm	200
Ход вил		h3	mm	115
Длина вил		l	mm	1800
Размер вил		exS1	mm	160x50
Общая длина		L	mm	2185
Длина базы до спинки вил		L2	mm	390
Ширина		B	mm	540
Внутренняя ширина между вилами		b3	mm	220
Общая высота		h14	mm	1230
Высота опущенных вил		h13	mm	85
Клиренс при опущенных вилах		m2	mm	32
Радиус поворота		Wa	mm	1880
Рабочий коридор Продольно (800x1200)		AST	mm	2790
Рабочие характеристики				
Скорость подъема вил с грузом/без			mm/s	76/15
Количество полных циклов до полного подъема			mm/s	15-17
Шасси и ходовая часть				
Количество колес			Nr	2/4
Тип колес				PU(PA) / PU (PA)
Размер колеса, ведущие			mm	200x50
Размер ролики, опорные			mm	82x70
Колесная база		Y	mm	1877
Тормоза				optional
Вес				
Вес			kg	116
* N – нейлон (полиамид), PU – полиуретан; SR - резина				

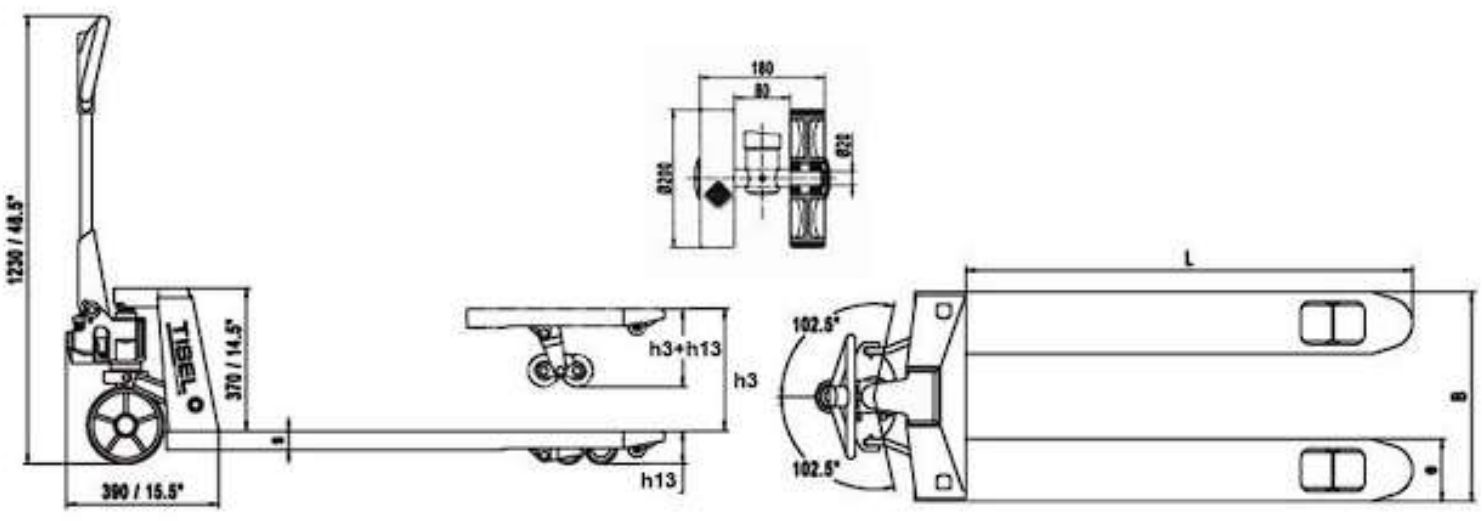



Защитное кольцо гидравлического цилиндра

Дополнительная усиленная юбка опорного подшипника, которая предотвращает разбитие пластины и попадание любой пыли и грязи.



Дополнительный въездной ролик

Помогает спокойно заезжать в паллету, не разбивая основные ролики и каретку.



Каретка защищена полиамидными вставками и крепится на шток параллельно земле

Полиамидные вставки не дают разбить каретку в месте крепления и защищает подшипники от преждевременного стирания. А благодаря параллельному штоку, каретку легко разбирать.



Пресс-маслёнка

Автоматическая равномерная смазка всех трущихся деталей смазочным пистолетом через специальную пресс-маслёнку.
Благодаря этому все трущиеся детали будут хорошо смазаны.



Уникальная система гидравлического узла

Цельный гидравлический узел из легких сплавов с откручивающейся верхней крышкой обеспечивает высокий срок службы и лёгкую ремонтопригодность. Двойное хромирование увеличивает количество циклов до 60 000 раз, что в среднем в 2-3 раза больше, чем у большинства гидравлических тележек.

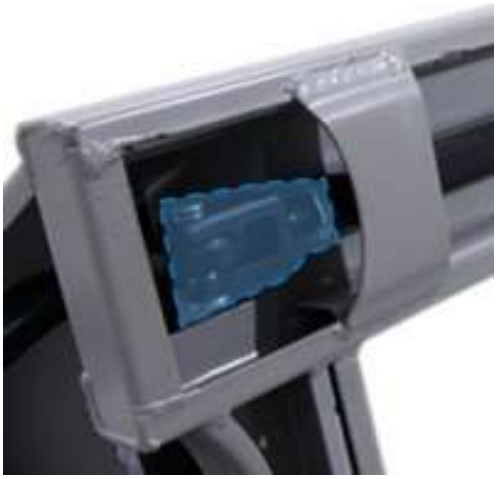

Регулируемая длина подвижной тяги

Благодаря фиксируемой ответной гайке длина подвижной тяги никогда не изменится в процессе эксплуатации, что в свою очередь исключает дополнительный риск поломки.



Дополнительные ребра жесткости вил

Исключает возможность деформации вил при перегрузке либо неправильном распределении груза на вилах. Ни у одного другого производителя нет такой системы для увеличения жесткости вил. Это позволяет в разы увеличивать срок службы гидравлической тележки.



Ведущие колёса из качественного европейского полиуретана или полиамида

Служат в 3 раза дольше, чем колёса из дешевых китайских материалов. Вдобавок, наши колёса не скрипят, не болтаются и не оставляют следов на полу.

ТЕЛЕЖКИ СЕРИИ Т20 С ДОПОЛНИТЕЛЬНЫМИ ФУНКЦИЯМИ



ФУНКЦИЯ «Quick lift»

Подъём вил за 5 качков,
что до трёх раз быстрее обычного



ФУНКЦИЯ «ЛЁГКИЙ СТАРТ»

Позволяет без труда сдвинуть даже
самый тяжелый груз



ФУНКЦИЯ «СТОЯНОЧНОГО ТОРМОЗА»

Механические тормоза для фиксации
на полу с уклоном

ДРУГИЕ ВИДЫ ТЕЛЕЖЕК СЕРИИ Т



ПОВЫШЕННАЯ ГРУЗОПОДЪЕМНОСТЬ

До 5 000 кг.



КОРОТКИЕ И ДЛИННЫЕ ВИЛЫ

От 800 до 2000 мм длинна вил



СПЕЦИАЛИЗИРОВАННЫЕ

Для самых нестандартных задач

TISEL TECHNICS

И ОПЕРАТИВНЫЙ СЕРВИС

53

Сервисных центра
по всей России

7

Производственных
площадок по всему миру

197

Моделей складской
техники под любые
задачи бизнеса

ЗАКАЗЫВАЙТЕ ТОЛЬКО У ОФИЦИАЛЬНЫХ ДИЛЕРОВ

Контакты продавца

+7 (495) 159-44-32

zakaz@kupit-shtabeler.ru

kupit-shtabeler.ru