CROWN

ESi 4000
СЕРИЯ

Технические характеристики

Ведомый оператором штабелер
с первоначальным подъемом

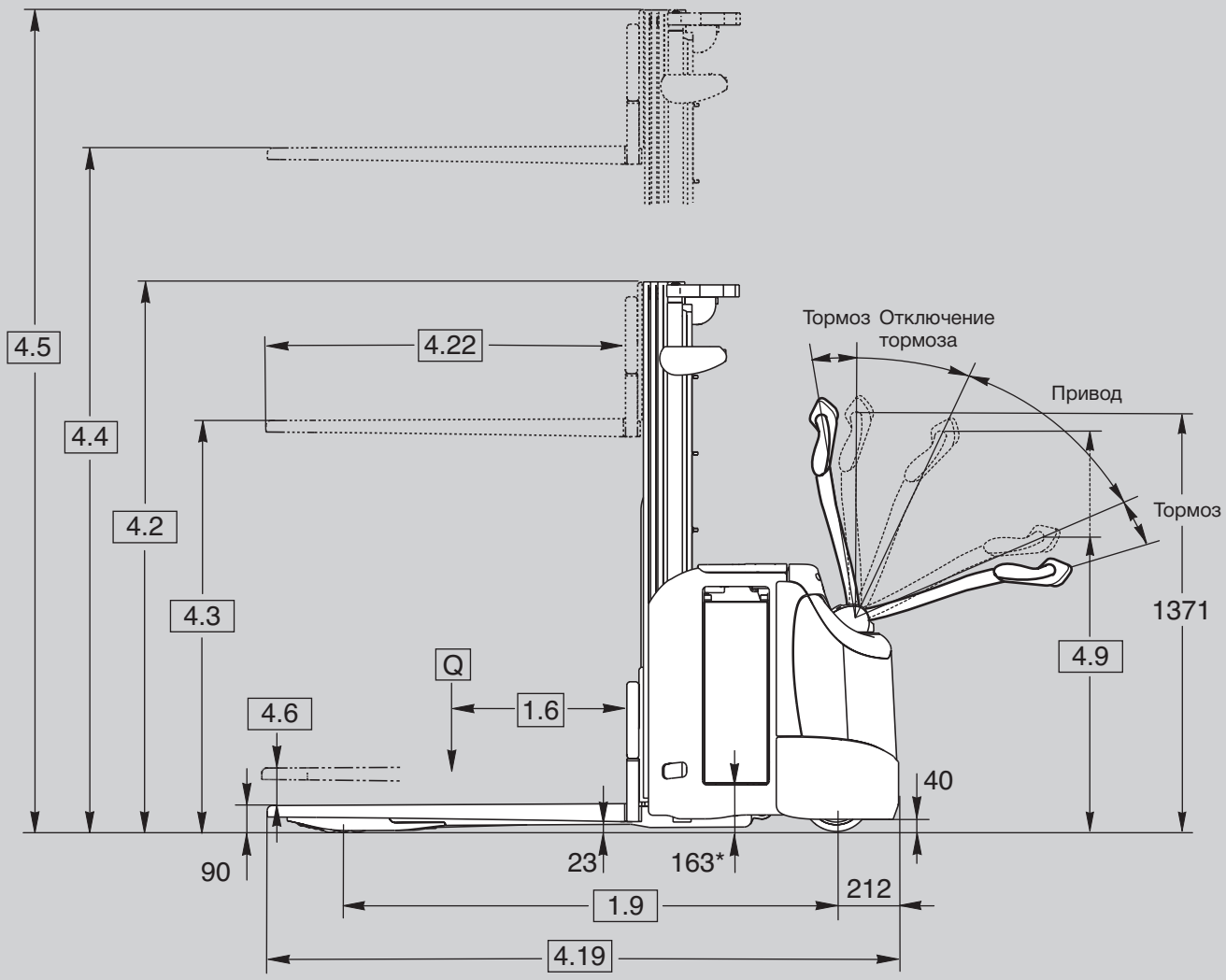

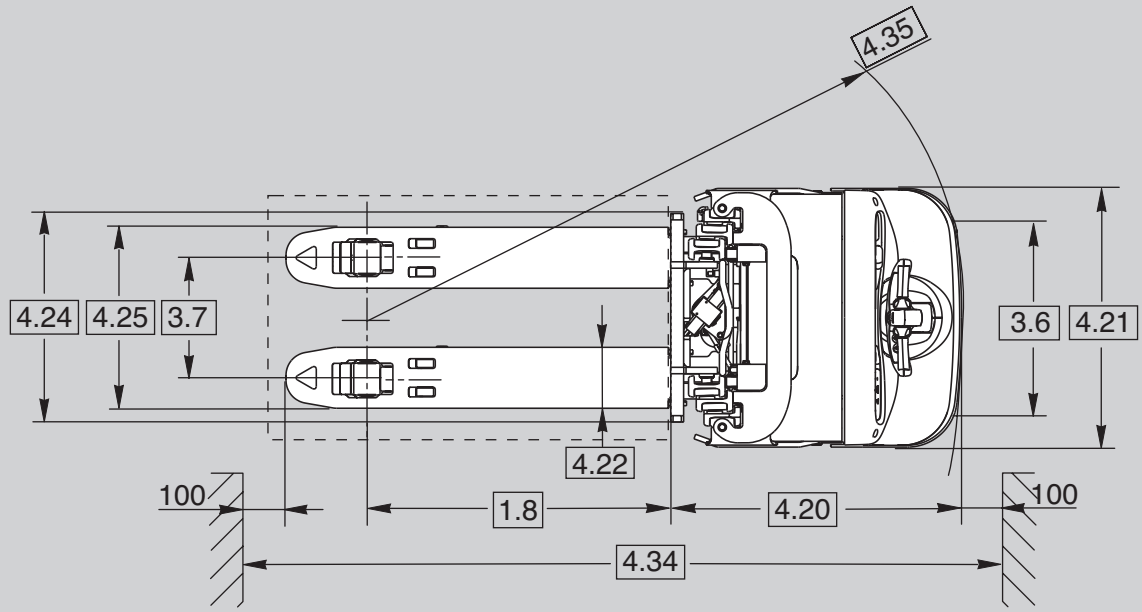

* высота извлечения батареи, первоначальный подъем опущен

Разделительная отметка	1.1	**Производитель**				Crown Equipment Corporation		
	1.2	**Модель**				ESi 4000 – 1.2	ESi 4000 – 1.4	ESi 4000 – 1.6
	1.3	**Источник питания**				электрический		
	1.4	**Тип управления оператором**				в режиме пешехода		
	1.5	**Номинальная грузоподъемность** [5]		Q	т	1,2	1,4	1,6
	1.6	**Центр груза**		c	мм	600		
	1.8	**Расстояние до груза** [6]	TL-TF / TT, первоначальный подъем поднят	x	мм	943 / 919	938 / 914	906 / 882
	1.9	**Колесная база** [7]	первоначальный подъем поднят	y	мм	1582		
Масса	2.1	**Эксплуатационный вес**			кг	см. таблицу 1	см. таблицу 2	см. таблицу 3
	2.2	**Нагрузка на ось**	с грузом	передние	кг	см. таблицу 1	см. таблицу 2	см. таблицу 3
				задние	кг	см. таблицу 1	см. таблицу 2	см. таблицу 3
	2.3	**Нагрузка на ось**	без груза	передние	кг	см. таблицу 1	см. таблицу 2	см. таблицу 3
				задние	кг	см. таблицу 1	см. таблицу 2	см. таблицу 3
Шины/колеса/шасси	3.1	**Шины**				Vulkollan		
	3.2	**Размер шин** [2]	передние		мм	Ø 230 x 70		
	3.3	**Размер шин**	задние		мм	1x Ø 82 x 100		2x Ø 82 x 82
	3.4	**Дополнительные колеса**	поворотное колесо		мм	Ø 140 x 54		
	3.5	**Колеса**	номер спереди/сзади (x = ведомые колеса)			1x + 1/2		1x + 1/4
	3.6	**Протектор** [3]	передние	b10	мм	542		
	3.7	**Протектор**	задние	b11	мм	374		
Размеры	4.2	**Мачта**	высота в сложенном состоянии	h1	мм	см. таблицу 1	см. таблицу 2	см. таблицу 3
	4.3	**Свободный подъем**		h2	мм	см. таблицу 1	см. таблицу 2	см. таблицу 3
	4.4	**Высота подъема**		h3	мм	см. таблицу 1	см. таблицу 2	см. таблицу 3
	4.5	**Мачта**	в раздвинутом состоянии	h4	мм	см. таблицу 1	см. таблицу 2	см. таблицу 3
	4.6	**Первоначальный подъем**		h5	мм	125		
	4.9	**Высота рукоятки управления**	в положении перемещения мин./макс.	h14	мм	800 / 1220		
	4.10	**Аутригер**		h8	мм	84	82	
	4.15	**Высота подъема вил**	опущены	h13	мм	90		
	4.19	**Общая длина** [1]	TL-TF / TT, первоначальный подъем поднят	l1	мм	2074 / 2092	2079 / 2097	2105 / 2129
	4.20	**Длина корпуса** [1]	TL-TF / TT, первоначальный подъем поднят	l2	мм	874 / 892	879 / 897	905 / 929
	4.21	**Общая ширина**		b1	мм	800		
	4.22	**Размеры вил**	DIN ISO 2331	s/e/l	мм	60 x 186 x 1200	60 x 190 x 1200	
	4.24	**Ширина каретки вил**		b3	мм	650		
	4.25	**Размах вил**		b5	мм	560	565	
	4.32	**Дорожный просвет**	в центре колесной базы	м2	мм	23		
	4.34.1	**Ширина прохода**	для поддонов 1000 x 1200 поперек TL-TF / TT, первоначальный подъем поднят	Ast	мм	2667 / 2677	2669 / 2679	2682 / 2693
	4.34.2	**Ширина прохода**	для поддонов 800 x 1200 вдоль TL-TF / TT, первоначальный подъем поднят	Ast	мм	2489 / 2503	2492 / 2506	2510 / 2525
	4.35	**Радиус поворота** [7]		Wa	мм	1814		
Данные о рабочих характеристиках	5.1	**Скорость движения**	с грузом/без груза		км/ч	6 / 6	6 / 6	6 / 6
	5.1.1	**Скорость движения назад**	с грузом/без груза		км/ч	6 / 6	6 / 6	6 / 6
	5.2	**Скорость подъема**	с грузом/без груза		м/с	0,16 / 0,24	0,14 / 0,24	0,12 / 0,24
	5.3	**Скорость опускания**	с грузом/без груза		м/с	0,36 / 0,25		
	5.7	**Преодолеваемый уклон**	с грузом/без груза		%	10 / 16	9 / 16	8 / 16
	5.8	**Макс. преодолеваемый подъем**	с грузом/без груза, норма 5 мин.		%	10 / 16	9 / 16	8 / 16
	5.10	**Рабочий тормоз**				электрический		
Электродвигатель	6.1	**Тяговый двигатель**	номинал S2 60 мин / H-класс		кВт	3,0		
	6.2	**Двигатель насоса**	номинал при S3 9 %		кВт	3,0		
	6.3	**Батарея**	согласно DIN 43531/35/36 A, B, C, нет			B		
		Макс. размер батар. отсека [8]	дл x шир x выс		мм	212 x 790 x 633		
	6.4	**Напряжение батареи** [4]	номинальная емкость при 5-час. разряде		В/А·ч	24 / 230-270 (315-375)		
	6.5	**Вес батареи** [4]	мин./макс.		кг	201-252 (270-325)		
	8.1	**Приводной блок**	привод			транзистор перем. тока		
	10.7	**Уровень звукового давления**	на месте оператора		дБ(А)	≤ 70		

[1] вычесть 22 мм для первоначального подъема в опущенном положении
[2] Ø 250 x 75 мм с электрическим рулевым управлением
[3] вычесть 9 мм с электрическим рулевым управлением
[4] при дополнительной увеличенной батарее используются значения в скобках
[5] грузоподъемность опорных консолей = 2,0 т для версии с электрическим рулевым управлением
[6] добавить 64 мм для опущенного первоначального подъема
[7] дополнительная доступная колесная база
длинная + 100 мм
короткая - 180 мм
[8] для получения подробной информации о батарее обратитесь в компанию Crown

Таблица 1 Таблица мачт

	1.2	**Модель**				**ESi 4000 - 1.2**														
		Тип мачты				**TL**					**TF**					**TT**				
Вес	2.1	**Эксплуатационный вес ***	без батареи		кг	948	970	990	1014	1040	958	979	999	1022	1047	1063	1096	1120	1133	1154
	2.2	**Нагрузка на ось 250 А-ч**	с грузом	передние	кг	1178	1194	1208	1224	1243	1185	1200	1214	1230	1247	1241	1264	1281	1290	1304
				задние	кг	1182	1188	1194	1202	1209	1185	1191	1197	1204	1212	1234	1244	1251	1255	1262
	2.3	**Нагрузка на ось 250 А-ч**	без груза	передние	кг	894	910	924	940	959	901	916	930	946	963	970	993	1010	1019	1034
				задние	кг	266	272	278	286	293	269	275	281	288	296	305	315	322	326	332
	2.2	**Нагрузка на ось 375 А-ч**	с грузом	передние	кг	1251	1267	1281	1297	1316	1258	1273	1287	1303	1320	1314	1337	1354	1365	1377
				задние	кг	1185	1191	1197	1205	1212	1188	1194	1200	1207	1215	1237	1247	1254	1258	1265
	2.3	**Нагрузка на ось 375 А-ч**	без груза	передние	кг	956	971	985	1002	1020	962	977	991	1007	1025	1032	1055	1071	1080	1095
				задние	кг	280	287	293	300	308	284	290	296	303	310	319	329	337	341	347
Размеры	4.2	**Мачта,** высота в сложенном состоянии		h1	мм	1770	1980	2180	2420	2670	1770	1980	2180	2420	2670	1845	1980	2140	2220	2370
	4.3	**Свободный подъем **		h2	мм	180					1290	1500	1690	1940	2190	1360	1500	1660	1735	1870
	4.4	**Высота подъема**		h3 + h13	мм	**2440**	**2860**	**3260**	**3740**	**4240**	**2540**	**2960**	**3360**	**3840**	**4340**	**4000**	**4440**	**4750**	**5000**	**5400**
	4.5	**Мачта ***,** высота в выдвинутом состоянии		h4	мм	2920	3350	3750	4220	4720	3020	3450	3850	4320	4820	4480	4930	5240	5480	5880

Таблица 2 Таблица мачт

	1.2	**Модель**				**ESi 4000 - 1.4**														
		Тип мачты				**TL**					**TF**					**TT**				
Вес	2.1	**Эксплуатационный вес ***	без батареи		кг	967	990	1012	1038	1066	977	1000	1021	1046	1073	1077	1110	1134	1147	1168
	2.2	**Нагрузка на ось 250 А-ч**	с грузом	передние	кг	1230	1246	1292	1280	1299	1237	1253	1268	1285	1304	1287	1310	1327	1335	1350
				задние	кг	1349	1356	1362	1370	1379	1352	1359	1365	1373	1381	1402	1412	1419	1424	1430
	2.3	**Нагрузка на ось 250 А-ч**	без груза	передние	кг	903	919	935	953	972	910	926	941	958	977	976	999	1015	1024	1039
				задние	кг	276	283	289	297	306	279	286	292	300	308	313	323	331	335	341
	2.2	**Нагрузка на ось 375 А-ч**	с грузом	передние	кг	1305	1321	1337	1375	1375	1312	1328	1343	1360	1379	1362	1385	1402	1411	1425
				задние	кг	1350	1357	1363	1371	1379	1353	1360	1366	1374	1382	1403	1413	1420	1424	1431
	2.3	**Нагрузка на ось 375 А-ч**	без груза	передние	кг	964	980	996	1014	1034	971	987	1002	1020	1039	1037	1060	1077	1085	1100
				задние	кг	291	298	304	312	320	294	301	307	314	322	328	338	345	350	356
Размеры	4.2	**Мачта,** высота в сложенном состоянии		h1	мм	1770	1980	2180	2420	2670	1770	1980	2180	2420	2670	1845	1980	2140	2220	2370
	4.3	**Свободный подъем **		h2	мм	180					1290	1500	1690	1940	2190	1360	1500	1660	1735	1870
	4.4	**Высота подъема**		h3 + h13	мм	**2440**	**2860**	**3260**	**3740**	**4240**	**2540**	**2960**	**3360**	**3840**	**4340**	**4000**	**4440**	**4750**	**5000**	**5400**
	4.5	**Мачта ***,** высота в выдвинутом состоянии		h4	мм	2920	3350	3750	4220	4720	3020	3450	3850	4320	4820	4480	4930	5240	5480	5880

Таблица 3 Таблица мачт

	1.2	**Модель**				**ESi 4000 - 1.6**														
		Тип мачты				**TL**					**TF**					**TT**				
Вес	2.1	**Эксплуатационный вес ***	без батареи		кг	1026	1056	1086	1116	1151	1042	1072	1099	1132	1167	1191	1221	1251	1268	1296
	2.2	**Нагрузка на ось 250 А-ч**	с грузом	передние	кг	1289	1310	1330	1351	1376	1300	1320	1339	1362	1386	1372	1393	1413	1425	1444
				задние	кг	1549	1558	1568	1577	1587	1554	1564	1572	1582	1593	1631	1640	1650	1655	1664
	2.3	**Нагрузка на ось 250 А-ч**	без груза	передние	кг	941	962	982	1003	1028	952	972	991	1014	1038	1048	1068	1089	1100	1119
				задние	кг	297	306	316	325	335	302	312	320	330	341	355	365	374	380	389
	2.2	**Нагрузка на ось 375 А-ч**	с грузом	передние	кг	1366	1387	1407	1428	1453	1377	1398	1416	1439	1464	1449	1470	1490	1502	1521
				задние	кг	1548	1557	1567	1576	1586	1553	1562	1571	1581	1591	1630	1639	1649	1654	1663
	2.3	**Нагрузка на ось 375 А-ч**	без груза	передние	кг	1002	1023	1044	1065	1089	1013	1034	1053	1075	1100	1109	1130	1150	1162	1181
				задние	кг	312	321	330	339	350	317	326	334	345	355	370	379	389	394	403
Размеры	4.2	**Мачта** высота в сложенном состоянии		h1	мм	1770	1980	2180	2420	2670	1770	1980	2180	2420	2670	1845	1980	2140	2220	2370
	4.3	**Свободный подъем **		h2	мм	180					1290	1500	1690	1940	2190	1360	1500	1660	1735	1870
	4.4	**Высота подъема**		h3 + h13	мм	**2440**	**2860**	**3260**	**3740**	**4240**	**2540**	**2960**	**3360**	**3840**	**4340**	**4000**	**4440**	**4750**	**5000**	**5400**
	4.5	**Мачта ***,** высота в выдвинутом состоянии		h4	мм	2920	3350	3750	4220	4720	3020	3450	3850	4320	4820	4480	4930	5240	5480	5880

* добавить 14 кг для электрического рулевого управления

** уменьшает свободный подъем на
- 750 мм для погрузчиков с задним защитным ограждением груза высотой 1200 мм,
- 550 мм для погрузчиков с задним защитным ограждением груза высотой 1000 мм,
- 350 мм для погрузчиков с задним защитным ограждением груза высотой 800 мм

*** увеличивает высоту в выдвинутом состоянии на
- 750 мм для погрузчиков с задним защитным ограждением груза высотой 1200 мм,
- 550 мм для погрузчиков с задним защитным ограждением груза высотой 1000 мм,
- 350 мм для погрузчиков с задним защитным ограждением груза высотой 800 мм

Показатели нагрузки на ось предполагают опущенный первоначальный подъем и номинальную грузоподъемность вил.
Все данные относятся только к механическому рулевому управлению.

Стандартное оборудование

1. Опорные консоли с первоначальным подъемом
2. На рукоятке управления X10® все функции погрузчика находятся под рукой у оператора. Переключатели подъема/опускания опорной консоли расположены с левой стороны
3. Пропорциональный подъем/опускание благодаря малошумной гидравлической системе
4. Тормозная система e-GEN® обеспечивает регенеративное и бесфрикционное электрическое торможение. Механическое торможение применяется только для стояночного тормоза
5. Crown Access 1 2 3® Комплексная система управления
   - ЖК-экран
   - Счетчик моточасов
   - Запуск без стартового ключа с использованием кода пользователя
   - Диагностика при запуске и в процессе работы
   - Индикатор разрядки батареи и блокировка функции подъема
   - 3 профиля производительности на выбор
   - Бортовая диагностика с возможностью устранения неисправностей в режиме реального времени
6. Трехфазный двигатель хода (переменного тока) Crown, не требующий обслуживания
7. Технология шины CAN
8. Установленный в центре рычаг
9. Кнопка-размыкатель электропитания
10. Фиксация на пандусах
11. Шина ведущего колеса, опорные и грузовые колеса Vulkollan
12. Одинарные грузовые колеса (1,2 т и 1,4 т), сдвоенные грузовые колеса (1,6 т)
13. Шасси высокой мощности со стальным фальшбортом толщиной 8 мм
14. Легкосъемная стальная крышка
15. Стальная верхняя крышка батарейного отсека на петлях для быстрого доступа
16. Ограждение мачты из поликарбоната
17. Батарейный отсек на 230-270 А-ч и 315-375 А-ч
18. Выкатная батарея (правая сторона, вилы в первом направлении)
19. Соединитель батареи DIN 160 A Schaltbau
20. Герметичные электрические разъемы Deutsch

Дополнительное оборудование

1. Система электрического рулевого управления с 3-фазным двигателем (переменного тока)
2. Переключатели подъема/опускания опорной консоли на левой и правой стороне рукоятки управления X10
3. Система роликом для входа/выхода поддонов
4. Встроенное зарядное устройство (только вынос батареи)
5. Варианты соединителя батареи
6. Резиновая ведущая шина, резиновая ведущая шина с нарезанными канавками и ведущая шина Supertrac
7. Сдвоенные грузовые колеса (1,2 т и 1,4 т)
8. Усиленные сдвоенные опорные колеса
9. Длина вил, опции размаха и колесной базы
10. Отметки стыков вил для размещения поддонов
11. Опции зазаднего защитного ограждения груза
12. Стартовый ключ или клавиатура
13. Исполнение для работы при низких температурах
14. Подготовка для установки системы InfoLink®
15. Дополнительная труба Work Assist
16. Принадлежности Work Assist
    - Отсеки для хранения
    - Держатель для сканера
    - Средние и большие зажимы
    - Подстаканник
17. Металлическая проволочная сетка
18. Проблесковый маячок
19. Сигнал движения
20. Источник чистого электропитания 12 В
21. Источник электропитания 24 В
22. Специальная краска
23. Готовая к установке литий-ионная батарея

Электрическая система/батарея

Электрическая система на 24 В с номинальной емкостью батареи от 230 А-ч до 375 А-ч находится под управление системы комплексного управления Access 1 2 3 компании Crown. Практически не требующий обслуживания тяговый электродвигатель переменного тока Crown обеспечивает мощное ускорение и управление на любой скорости. Датчики контролируют рабочие параметры машины, включая рулевое управление, массу груза, высоту, режим и скорость вождения, и автоматически регулируют настройки согласно фактическим условиям.

Силовой блок

Мощный силовой блок размещен в усиленном отсеке толщиной 8 мм, который защищает приводной блок и систему маневрирования. Съемные стальные крышки по всему периметру обеспечивают безопасность внутренних компонентов от удара, одновременно облегчая доступ для сервисного обслуживания. Тяговый двигатель переменного тока производства Crown и чугунная коробка передач с низким уровнем шума обеспечивают постоянную мощность.

Первоначальный подъем

Благодаря первоначальному подъему увеличен клиренс, что упрощает процесс грузопереработки и увеличивает производительность на скатах, наклонных и неровных поверхностях. Первоначальный подъем предлагает возможность перевозки двойных поддонов. Дополнительное электрическое рулевое управление позволяет перевозить грузы массой до 2 тонн на опорных консолях.

Зона и органы управления оператора

Серия ES 4000 имеет многочисленные конструктивные особенности, повышающие степень комфорта оператора и производительность. Центральная рукоятка управления X10 предназначена для управления всеми функциями одной рукой и позволяет оператору находиться на безопасном расстоянии от силового блока даже при повороте рычага на 90°.

Электрическое рулевое управление повышает маневренность и улучшает реакцию системы управления даже при работе с тяжелыми грузами.

Пропорциональные подъем и опускание позволяют легко и точно позиционировать грузы. Быстрый отклик и высокая скорость подъема и опускания позволяют эффективно работать в любых условиях перемещения грузов, к тому же при низком уровне шума.

Для облегчения работы в труднодоступных местах предусмотрена функция блокировки тормоза, которая позволяет безопасно и точно управлять ES 4000 на минимальной скорости с рукояткой в почти вертикальном положении. Рукоятка управления все время остается в профиле силового блока, даже при повороте на 90°.

Access 1 2 3® Комплексная система управления

Технология Access 1 2 3 компании Crown обеспечивает оптимальный уровень эффективности и управления, предоставляя операторам и специалистам по обслуживанию дружественный интерфейс.
Дисплей системы представляет собой полнофункциональное устройство для активного мониторинга специалистами по обслуживанию входных и выходных данных во время работы погрузчика. Не потребуются ни ноутбук, ни рабочий терминал.
Отдельным операторам можно назначить до 25 пользовательских кодов, сопоставив их с одним из выбранных запрограммированных профилей производительности.

Тормозная система e-GEN®

Мощный тяговый двигатель с большим вращающим моментом используется для остановки штабелера и удержания его в неподвижном положении до поступления команды начала движения, даже при работе под уклоном. Такая система исключает износ и необходимость регулировок на протяжении всего срока эксплуатации.
Автоматический стояночный тормоз приводится в действие в случае остановки погрузчика или в случае отключение питания.

Требования безопасности

Соответствует Европейским стандартам безопасности.
Указанные размеры и характеристики могут варьироваться в соответствии с производственными допусками.
Данные производительности основаны на усредненных размерах машины и могут зависеть от массы, технического состояния и оснащения, а также от условий рабочей зоны.
Продукция компании Crown и ее технические характеристики могут изменяться без предварительного уведомления.

ES 4000 SPEC RF 11/21
M03800-021-03
Напечатано в Германии

ISO 9001 Проектирование, разработка, производство, продажа и поддержка промышленных погрузчиков осуществляется в соответствии с сертифицированной системой менеджмента качества.

Производство в Европе:
Crown Gabelstapler GmbH & Co. KG
Продавец:
kupit-shtabeler.ru
+7 495 159-44-32
zakaz@kupit-shtabeler.ru