Технические данные JUNGHEINRICH EJG 106 / EJG 108 / EJG 110 / EJG 112

JUNGHEINRICH · редакция 03/2022
Язык: EN

После этой обложки приведён заводской технический документ без изменения его страниц. Таблицы серии могут содержать несколько мачт и аккумуляторных исполнений; они не подтверждают комплектацию конкретной поставки.

Перед использованием сверьте модель, исполнение и редакцию документа с заводской табличкой и документацией вашей машины. Материал серии не является заполненным индивидуальным паспортом.

Продавец и подбор техники

kupit-shtabeler.ru
zakaz@kupit-shtabeler.ru
+7 495 159-44-32

Эта страница добавлена продавцом. Изготовитель, авторские права, заводская маркировка и техническое содержание оригинала сохранены. Контакты продавца не заменяют сведения изготовителя.

LI-ION technology

Cantilever electric pedestrian stacker
EJG 106-112

Lift height: 2500-4700 mm / Load capacity: 600-1200 kg

JUNGHEINRICH

EJG 106-112

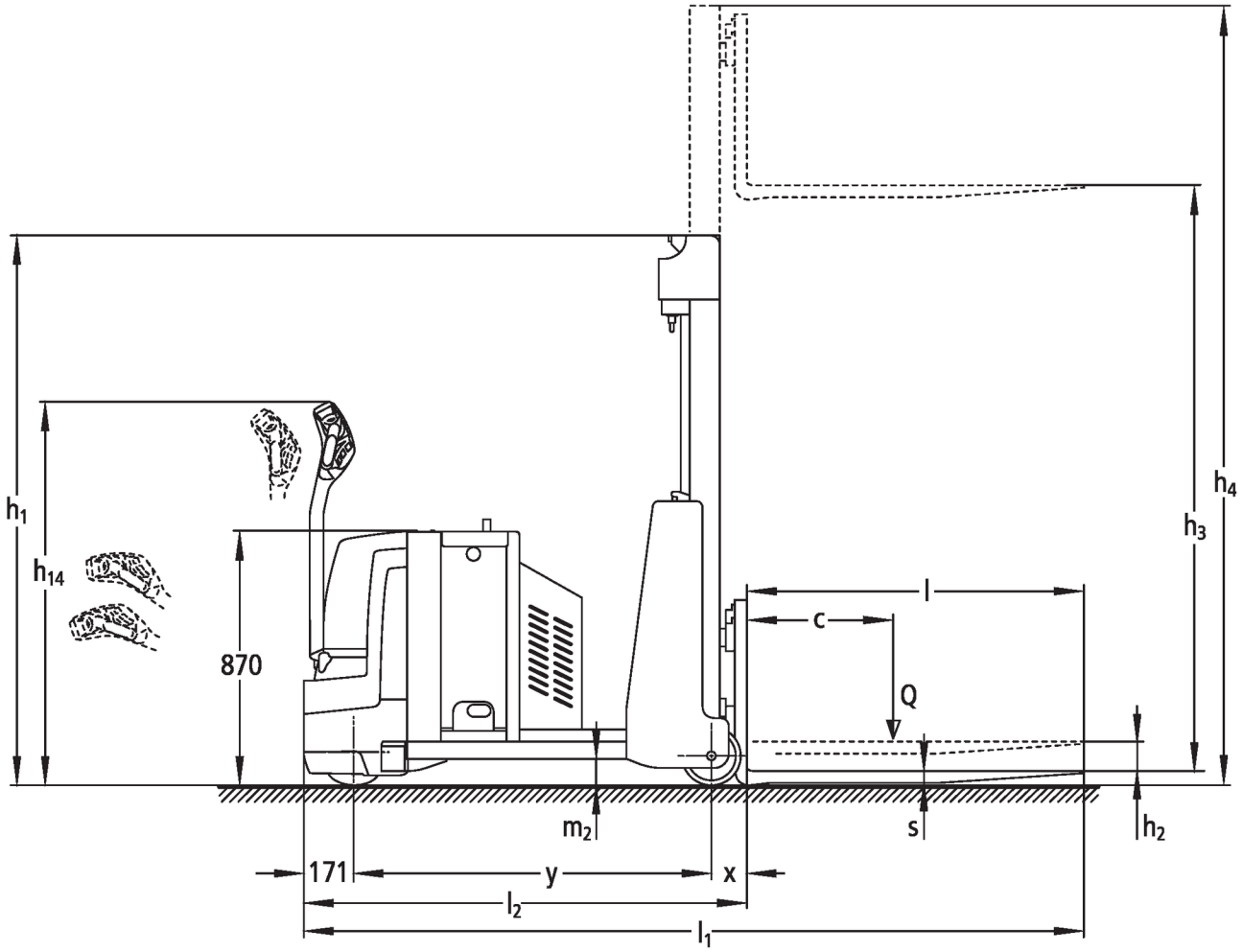

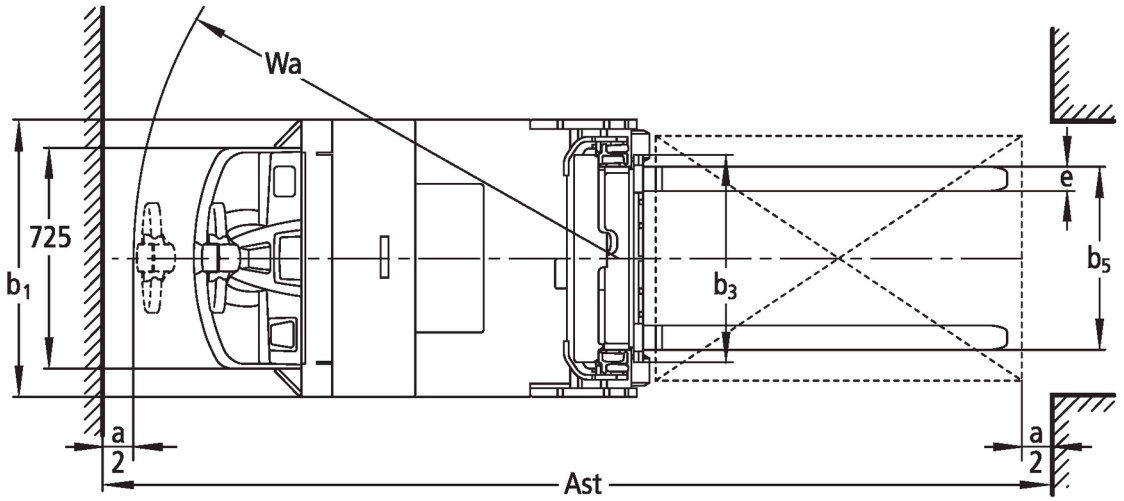

EJG 106-112

EJG 106, EJG 108, EJG 110, EJG 112	Lift (h3)	Retracted mast height (h1)	Free lift (h2)	Extended mast height (h4)
Duplex mast ZT	**2500 mm**	**1930 mm**	**100 mm**	**3153 mm**
	2700 mm	2030 mm	100 mm	3353 mm
	2900 mm	2130 mm	100 mm	3553 mm
	3200 mm	2280 mm	100 mm	3853 mm
	3600 mm	2480 mm	100 mm	4253 mm
	4100 mm	2730 mm	100 mm	4755 mm
	4300 mm	2830 mm	100 mm	4955 mm
Duplex mast ZZ	**2500 mm**	**1880 mm**	**1227 mm**	**3153 mm**
	2900 mm	2080 mm	1427 mm	3553 mm
	3200 mm	2230 mm	1577 mm	3853 mm
	3600 mm	2480 mm	1777 mm	4253 mm
	4100 mm	2680 mm	2025 mm	4755 mm
Triplex mast DZ	**4090 mm**	**2025 mm**	**1338 mm**	**4777 mm**
	4300 mm	2095 mm	1408 mm	4987 mm
	4700 mm	2230 mm	1543 mm	5392 mm

VDI table

Stand-on: 03/2022

Characteristic	1.1	Manufacturer (abbreviated description)			Jungheinrich			
	1.2	Manufacturer's type designation			EJG 106	EJG 108	EJG 110	EJG 112
	1.3	Drive			Electric			
	1.4	Operation			Pedestrian			
	1.5	Load capacity/load	Q	kg	600	800	1000	1200
	1.6	Load centre distance	c	mm	500			
	1.8	Load distance, centre of drive axle to fork	x	mm	120			
	1.9	Wheelbase	y	mm	960	1090	1220	1350
Weights	2.1.1	Service weight (incl. battery)		kg	1980	2045	2110	2175
	2.2	Axle load laden front/rear		kg	550 / 2030	550 / 2295	550 / 2560	550 / 2825
	2.3	Axle load unladen front/rear		kg	1000 / 980	1030 / 1015	1070 / 1040	1100 / 1075
Wheels/suspension system	3.1	Tyres			-	Polyurethane (PU)		
	3.2	Tyre size, front			Ø 230 x 70			
	3.3	Tyre size, rear			Ø 200 x 100			
	3.5	Wheels, number front/back (x=driven)			1 x / 2			
	3.7	Tread width, rear	b_{11}	mm	734			
Basic dimensions	4.2	Retracted mast height (h1)	h_1	mm	1930			
	4.3	Free lift (h2)	h_2	mm	100			
	4.4	Lift (h3)	h_3	mm	2500			
	4.9	Height of tiller handle in drive position min./max.		mm	865 / 1320			
	4.15	Height, lowered	h_{13}	mm	70			
	4.19	Overall length	l_1	mm	2400	2530	2660	2790
	4.20	Length including fork shank	l_2	mm	1250	1380	1510	1640
	4.21.1	Overall width	b_1	mm	910			
	4.22	Fork dimensions	s/ e/l	mm	40 x 80 x 1150			
	4.24	Fork carriage width	b_3	mm	680			
	4.32	Ground clearance centre of wheelbase	m_2	mm	90			
	4.34.1	Aisle width (pallet 800x1200 length)	Ast	mm	2760	2890	3020	3150
	4.35	Turning radius	W_a	mm	1180	1310	1440	1570
Performance data	5.1	Travel speed laden/unladen		km/h	4.6 / 5.2			
	5.2	Lift speed laden/unladen		m/s	0.13 / 0.2			
	5.3	Lowering speed laden/unladen		m/s	0.43 / 0.4			
	5.8	Max. gradeability laden/unladen		%	9 / 12	8 / 12	7 / 12	6 / 12
	5.10	Service brake			electric			
E-motor/ Electronics	6.1	Drive motor, performance S2 60 min		kW	1			
	6.2	Lift motor, performance with S3		kW	1.7			
	6.3	Battery according to DIN 43531/35/36			A			
	6.4	Battery voltage/nominal capacity		V / Ah	24 / 375			
	6.5	Battery weight		kg	306			
Other	8.1	Type of drive control			AC			

- This data sheet according to VDI guideline 2198 only states the technical values of the standard truck. Different tyres, other masts, additional equipment etc. may result in different values.

The German production facilities in Norderstedt, Moosburg and Landsberg are certified.

ISO 9001
ISO 14001

Jungheinrich fork lift trucks meet European safety requirements.

CE

JUNGHEINRICH