CROWN

ET 4000
СЕРИЯ

Технические характеристики

Платформенный штабелер

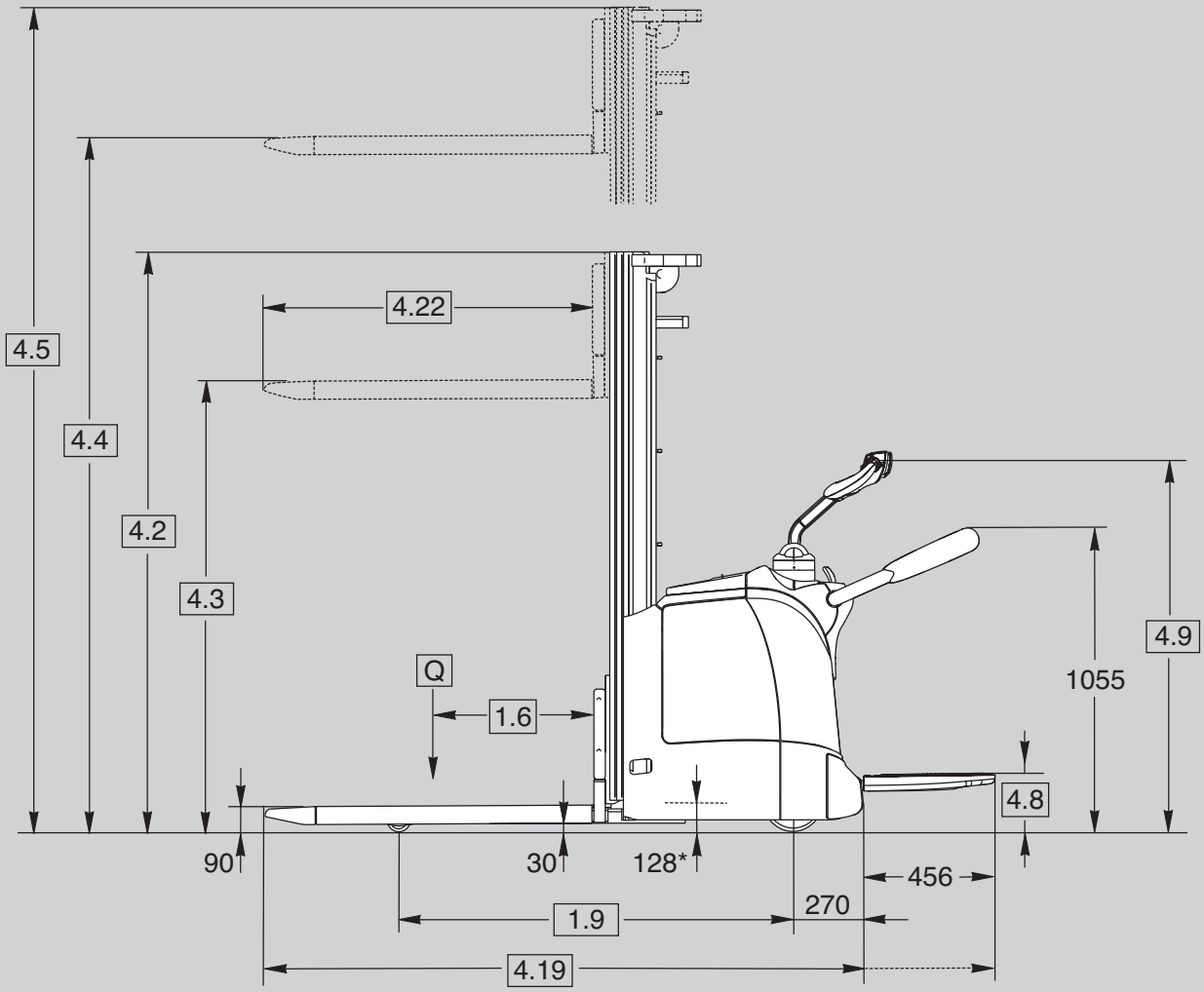

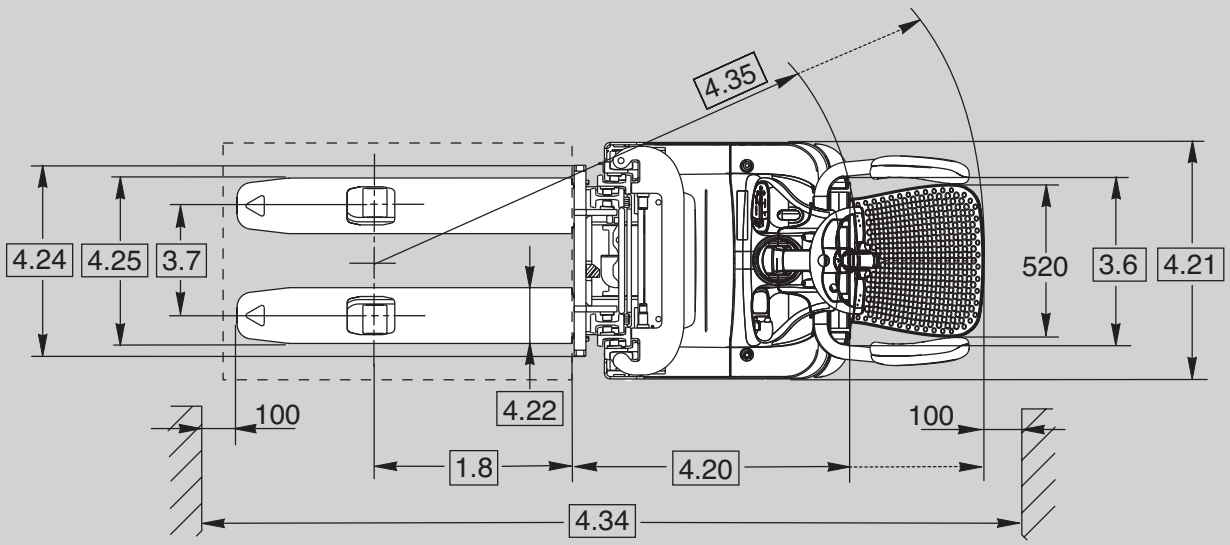

* высота извлечения батареи

Разделительная отметка	1.1	**Производитель**				Crown Equipment Corporation		
	1.2	**Модель**				ET 4000 – 1.2	ET 4000 – 1.4	ET 4000 – 1.6
	1.3	**Источник питания**				электрический		
	1.4	**Тип управления оператором**				стоя на платформе		
	1.5	**Номинальная емкость**		Q	т	1,2	1,4	1,6
	1.6	**Центр груза**		c	мм	600		
	1.8	**Расстояние до груза** [1]		x	мм	675	670	679
	1.9	**Колесная база** [1 2]		y	мм	1239		1279
Масса	2.1	**Эксплуатационный вес**			кг	см. таблицу 1	см. таблицу 2	см. таблицу 3
	2.2	**Нагрузка на ось**	с грузом	передние	кг	см. таблицу 1	см. таблицу 2	см. таблицу 3
				задние	кг	см. таблицу 1	см. таблицу 2	см. таблицу 3
	2.3	**Нагрузка на ось**	без груза	передние	кг	см. таблицу 1	см. таблицу 2	см. таблицу 3
				задние	кг	см. таблицу 1	см. таблицу 2	см. таблицу 3
Шины/колеса/шасси	3.1	**Шины**				Vulkollan		
	3.2	**Размер шин** [3]	передние		мм	Ø 230 x 70		
	3.3	**Размер шин**	задние		мм	1 x Ø 82 x 100		2x Ø 82 x 60
	3.4	**Дополнительные колеса**	поворотное колесо		мм	2x Ø 125 x 54		
	3.5	**Колеса**	номер спереди/сзади (x = ведомые колеса)			1x + 2/2		1x + 2/4
	3.6	**Протектор**[4]	передние	b_{10}	мм	542		
	3.7	**Протектор**	задние	b_{11}	мм	390		395
Размеры	4.2	**Мачта**	высота в сложенном состоянии	h_1	мм	см. таблицу 1	см. таблицу 2	см. таблицу 3
	4.3	**Свободный подъем**		h_2	мм	см. таблицу 1	см. таблицу 2	см. таблицу 3
	4.4	**Высота подъема**		h_3	мм	см. таблицу 1	см. таблицу 2	см. таблицу 3
	4.5	**Мачта**	в раздвинутом состоянии	h_4	мм	см. таблицу 1	см. таблицу 2	см. таблицу 3
	4.8	**Высота положения оператора**		h_7	мм	186		
	4.9	**Высота рукоятки управления**	в положении перемещения мин./макс.	h_{14}	мм	1056 / 1359		
	4.10	**Аутригер**		h_8	мм	84	82	
	4.15	**Высота подъема вил**	опущены	h_{13}	мм	90		
	4.19	**Общая длина** [2]	платформа сложена, TL / TF / TT	l_1	мм	1965 / 1965 / 1983	1970 / 1970 / 1988	1995 / 1995 / 2019
			платформа откинута, TL / TF / TT	l_1	мм	2421 / 2421 / 2439	2426 / 2426 / 2444	2451 / 2451 / 2475
	4.20	**Длина корпуса** [2]	платформа сложена, TL / TF / TT	l_2	мм	815 / 815 / 833	820 / 820 / 838	845 / 845 / 869
			платформа откинута, TL / TF / TT	l_2	мм	1271 / 1271 /1289	1276 / 1276 / 1294	1301 / 1301 / 1325
	4.21	**Общая ширина**		b_1	мм	800		
	4.22	**Размеры вил**	DIN ISO 2331	s/e/l	мм	60 x 186 x 1150	60 x 190 x 1150	
	4.24	**Ширина каретки вил**		b_3	мм	650		
	4.25	**Размах вил**		b_5	мм	560	565	
	4.32	**Дорожный просвет**	в центре колесной базы	m_2	мм	30		
	4.34.1	**Ширина прохода** [2 5]	для поддонов 1000 x 1200 поперек, платформа сложена	Ast	мм	2499	2502	2537
			для поддонов 1000 x 1200 поперек, платформа откинута	Ast	мм	2930	2933	2968
	4.34.2	**Ширина прохода** [2 5]	для поддонов 800 x 1200 вдоль, платформа сложена	Ast	мм	2394	2398	2431
			для поддонов 800 x 1200 вдоль, платформа откинута	Ast	мм	2825	2829	2862
	4.35	**Радиус поворота** [1 2]	платформа сложена	Wa	мм	1534	1534	1574
			платформа откинута	Wa	мм	1965	1965	2005
Данные о рабочих характеристиках	5.1	**Скорость движения**	с грузом/без груза		км/ч	8 / 9	7,7 / 9	7,5 / 9
	5.1.1	**Скорость движения назад**	с грузом/без груза		км/ч	8 / 9	7,7 / 9	7,5 / 9
	5.2	**Скорость подъема**	с грузом/без груза		м/с	0,16 / 0,24	0,14 / 0,24	0,12 / 0,24
	5.3	**Скорость опускания**	с грузом/без груза		м/с	0,36 / 0,28		
	5.7	**Преодолеваемый уклон**	с грузом/без груза		%	10 / 16	9 / 16	8 / 16
	5.8	**Макс. преодолеваемый подъем**	с грузом/без груза, норма 5 мин.		%	10 / 16	9 / 16	8 / 16
	5.10	**Рабочий тормоз**				электрический		
Электродвигатель	6.1	**Тяговый двигатель**	номинал S2 60 мин / H-класс		кВт	3,0		
	6.2	**Двигатель насоса**	номинал при S3 9 %		кВт	3,0		
	6.3	**Батарея**	согласно DIN 43531/35/36 A, B, C, нет			B		
		Макс. размер батар. отсека [6]	дл x шир x выс		мм	212 x 624 x 627 (284 x 624 x 627)		
	6.4	**Напряжение батареи** [6]	номинальная емкость при 5-час. разряде		В/А·ч	24 / 230-250 (315-375)		
	6.5	**Вес батареи** [6]	мин./макс.		кг	201-252 (270-325)		
	8.1	**Приводной блок**	привод			транзистор перем. тока		
	10.7	**Уровень звукового давления**	на месте оператора		дБ(A)	≤ 70		

[1] добавить 100 мм с электронным рулевым управлением
[2] добавить 72 мм для большого батарейного отсека
[3] Ø 250 x 75 мм с электрическим рулевым управлением
[4] вычесть 9 мм с электрическим рулевым управлением
[5] добавить 24 мм с электрическим рулевым управлением
[6] при дополнительном увеличенном батарейном отсеке используются значения в скобках

Таблица 1 Таблица мачт

	1.2	**Модель**				**ET 4000 - 1.2**														
		Тип мачты				**TL**					**TF**					**TT**				
Вес	2.1	**Эксплуатационный вес ***	без батареи		кг	911	933	953	977	1003	921	942	962	985	1010	1043	1062	1075	1090	1170
	2.2	**Нагрузка на ось 250 А-ч**	с грузом	передние	кг	941	956	970	986	1004	947	962	976	992	1009	1013	1026	1035	1045	1057
				задние	кг	1382	1389	1395	1403	1411	1386	1392	1398	1405	1413	1442	1448	1452	1457	1462
	2.3	**Нагрузка на ось 250 А-ч**	без груза	передние	кг	849	865	879	895	913	856	871	885	901	918	940	953	962	972	984
				задние	кг	274	280	286	294	302	277	283	289	296	304	315	321	325	330	335
	2.2	**Нагрузка на ось 375 А-ч**	с грузом	передние	кг	1005	1019	1033	1048	1065	1012	1025	1038	1053	1070	1074	1087	1095	1105	1116
				задние	кг	1434	1442	1448	1457	1466	1437	1445	1452	1460	1468	1497	1504	1508	1513	1519
	2.3	**Нагрузка на ось 375 А-ч**	без груза	передние	кг	919	933	946	962	979	926	939	952	967	984	1004	1017	1025	1035	1046
				задние	кг	320	328	335	343	252	323	331	338	346	354	367	374	378	383	389
Размеры	4.2	**Мачта,** высота в сложенном состоянии		h1	мм	1770	1980	2180	2420	2670	1770	1980	2180	2420	2670	1845	1980	2140	2220	2370
	4.3	**Свободный подъем ****		h2	мм	180					1290	1500	1690	1940	2190	1360	1500	1660	1735	1870
	4.4	**Высота подъема**		h3 + h13	мм	**2440**	**2860**	**3260**	**3740**	**4240**	**2540**	**2960**	**3360**	**3840**	**4340**	**4000**	**4440**	**4750**	**5000**	**5400**
	4.5	**Мачта ***,** высота в выдвинутом состоянии		h4	мм	2920	3350	3750	4220	4720	3020	3450	3850	4320	4820	4480	4930	5240	5480	5880

Таблица 2 Таблица мачт

	1.2	**Модель**				**ET 4000 - 1.4**														
		Тип мачты				**TL**					**TF**					**TT**				
Вес	2.1	**Эксплуатационный вес ***	без батареи		кг	930	953	975	1001	1029	940	963	984	1009	1036	1063	1083	1097	1131	1131
	2.2	**Нагрузка на ось 250 А-ч**	с грузом	передние	кг	957	973	988	1006	1025	964	980	994	1012	1030	1028	1042	1051	1062	1074
				задние	кг	1585	1592	1599	1607	1616	1588	1595	1602	1609	1618	1647	1654	1658	1663	1669
	2.3	**Нагрузка на ось 250 А-ч**	без груза	передние	кг	856	872	887	905	925	863	879	894	911	930	948	962	971	982	994
				задние	кг	286	293	300	308	316	289	296	302	310	318	327	334	338	343	349
	2.2	**Нагрузка на ось 375 А-ч**	с грузом	передние	кг	1021	1036	1050	1067	1085	1027	1042	1056	1072	1090	1086	1100	1109	1120	1132
				задние	кг	1637	1645	1653	1662	1672	1641	1649	1656	1665	1674	1705	1712	1716	1721	1727
	2.3	**Нагрузка на ось 375 А-ч**	без груза	передние	кг	926	941	955	972	990	932	947	961	977	995	1010	1024	1033	1044	1056
				задние	кг	332	340	348	357	367	336	344	351	360	369	381	388	392	397	403
Размеры	4.2	**Мачта,** высота в сложенном состоянии		h1	мм	1770	1980	2180	2420	2670	1770	1980	2180	2420	2670	1845	1980	2140	2220	2370
	4.3	**Свободный подъем ****		h2	мм	180					1290	1500	1690	1940	2190	1360	1500	1660	1735	1870
	4.4	**Высота подъема**		h3 + h13	мм	**2440**	**2860**	**3260**	**3740**	**4240**	**2540**	**2960**	**3360**	**3840**	**4340**	**4000**	**4440**	**4750**	**5000**	**5400**
	4.5	**Мачта ***,** высота в выдвинутом состоянии		h4	мм	2920	3350	3750	4220	4720	3020	3450	3850	4320	4820	4480	4930	5240	5480	5880

Таблица 3 Таблица мачт

	1.2	**Модель**				**ET 4000 - 1.6**														
		Тип мачты				**TL**					**TF**					**TT**				
Вес	2.1	**Эксплуатационный вес ***	без батареи		кг	989	1019	1049	1079	1114	1005	1035	1062	1095	1130	1170	1196	1214	1235	1259
	2.2	**Нагрузка на ось 250 А-ч**	с грузом	передние	кг	1034	1055	1076	1097	1121	1045	1066	1085	1108	1132	1127	1146	1159	1174	1191
				задние	кг	1767	1776	1785	1794	1805	1772	1781	1789	1799	1810	1854	1862	1867	1873	1880
	2.3	**Нагрузка на ось 250 А-ч**	без груза	передние	кг	905	926	947	968	993	916	937	956	979	1004	1028	1047	1060	1075	1092
				задние	кг	296	305	314	323	333	301	360	318	328	338	353	361	366	372	379
	2.2	**Нагрузка на ось 375 А-ч**	с грузом	передние	кг	1095	1115	1135	1155	1178	1105	1125	1143	1165	1188	1184	1202	1214	1228	1244
				задние	кг	1822	1832	1842	1852	1864	1828	1838	1847	1858	1870	1913	1922	1928	1935	1943
	2.3	**Нагрузка на ось 375 А-ч**	без груза	передние	кг	973	993	1013	1033	1056	983	1003	1021	1043	1066	1090	1108	1120	1134	1150
				задние	кг	344	354	364	374	386	350	360	369	380	392	407	416	422	429	437
Размеры	4.2	**Мачта,** высота в сложенном состоянии		h1	мм	1770	1980	2180	2420	2670	1770	1980	2180	2420	2670	1845	1980	2140	2220	2370
	4.3	**Свободный подъем ****		h2	мм	180					1290	1500	1690	1940	2190	1360	1500	1660	1735	1870
	4.4	**Высота подъема**		h3 + h13	мм	**2440**	**2860**	**3260**	**3740**	**4240**	**2540**	**2960**	**3360**	**3840**	**4340**	**4000**	**4440**	**4750**	**5000**	**5400**
	4.5	**Мачта ***,** высота в выдвинутом состоянии		h4	мм	2920	3350	3750	4220	4720	3020	3450	3850	4320	4820	4480	4930	5240	5480	5880

* добавить 40 кг для батарейного отсека на 375 А-ч

все данные относятся только к механическому рулевому управлению

** для TF и TT снизить свободный подъем на
- 750 мм для погрузчиков с задним защитным ограждением груза высотой 1200 мм,
- 550 мм для погрузчиков с задним защитным ограждением груза высотой 1000 мм,
- 350 мм для погрузчиков с задним защитным ограждением груза высотой 800 мм,

*** увеличивает высоту в выдвинутом состоянии на
- 750 мм для погрузчиков с задним защитным ограждением груза высотой 1200 мм,
- 550 мм для погрузчиков с задним защитным ограждением груза высотой 1000 мм,
- 350 мм для погрузчиков с задним защитным ограждением груза высотой 800 мм,

Стандартное оборудование

1. На рукоятке управления X10® все функции погрузчика находятся под рукой у оператора
2. Пропорциональный подъем/опускание благодаря малошумной гидравлической системе
3. Тормозная система e-GEN® обеспечивает регенеративное и бесфрикционное электрическое торможение. Механическое торможение применяется только для стояночного тормоза.
4. Crown Access 1 2 3® Комплексная система управления
   - ЖК-экран
   - Счетчик моточасов
   - Запуск без стартового ключа с использованием кода пользователя
   - Диагностика при запуске и в процессе работы
   - Индикатор разрядки батареи и блокировка функции подъема
   - 3 профиля производительности на выбор
   - Бортовая диагностика с возможностью устранения неисправностей в режиме реального времени
5. Трехфазный двигатель хода (переменного тока) Crown, не требующий обслуживания
6. Технология шины CAN
7. Установленный в центре рычаг
8. Кнопка-размыкатель электропитания
9. Фиксация на пандусах
10. Шина ведущего колеса, опорные и грузовые колеса Vulkollan
11. Одинарные грузовые колеса (1,2 т и 1,4 т), сдвоенные грузовые колеса (1,6 т)
12. Усиленные сдвоенные опорные колеса
13. Шасси высокой мощности со стальным фальшбортом толщиной 8 мм
14. Легкосъемные стальные крышки
15. Стальная верхняя крышка батарейного отсека на петлях для быстрого доступа
16. Ограждение мачты из поликарбоната
17. Батарейный отсек DIN на 250 А-ч
18. Соединитель батареи DIN 160 A Schaltbau
19. Герметичные электрические разъемы Deutsch
20. Складная платформа
21. Система FlexRide™ снижает уровень вибрации и тряски до минимума благодаря сочетанию следующих факторов:
    - Эластичное покрытие платформы со встроенным датчиком присутствия
    - Усовершенствованная подвеска платформы
    - Полностью амортизированный приводной блок
22. Сверхпрочные боковые ограничители с мягкими боковыми подушками и пожизненной гарантией

Дополнительное оборудование

1. Интеллектуальная система электрического рулевого управления
   - Выбор профиля производительности для снижения скорости на поворотах
   - Функция тактильной обратной связи анализирует условия работы и регулирует усилие поворота рукоятки, оптимизируя управление
   - 3-фазный двигатель (переменного тока) рулевого управления
2. Батарейный отсек на 375 А-ч
3. Откатывание батареи
4. Встроенное зарядное устройство (только вынос батареи)
5. Варианты соединителя батареи
6. Складная платформа без боковых ограничителей (только механическое рулевое управление)
7. Резиновая ведущая шина, резиновая ведущая шина с нарезанными канавками и ведущая шина Supertrac
8. Сдвоенные грузовые колеса (1,2 т и 1,4 т)
9. Длина вил и опции размаха
10. Отметки стыков вил для размещения поддонов
11. Опции заднего защитного ограждения груза
12. Стартовый ключ или клавиатура
13. Исполнение для работы при низких температурах
14. Подготовка для установки системы InfoLink®
15. Дополнительная труба Work Assist
16. Принадлежности Work Assist
    - Отсеки для хранения
    - Держатель для сканера
    - Средние и большие зажимы
    - Подстаканник
17. Металлическая проволочная сетка
18. Проблесковый маячок
19. Сигнал движения
20. Источник чистого электропитания 12 В
21. Источник электропитания 24 В
22. Специальная краска
23. Готовая к установке литий-ионная батарея

Электрическая система/батарея

Электрическая система на 24 В с номинальной емкостью батареи от 250 А-ч до 375 А-ч находится под управление системы комплексного управления Access 1 2 3 компании Crown. Практически не требующий обслуживания тяговый электродвигатель переменного тока Crown обеспечивает мощное ускорение и управление на любой скорости. Датчики контролируют рабочие параметры машины, включая рулевое управление, массу груза, высоту, режим и скорость вождения, и автоматически регулируют настройки согласно фактическим условиям.

Силовой блок

Мощный силовой блок размещен в усиленном отсеке толщиной 8 мм, который защищает приводной блок и систему маневрирования. Съемные стальные крышки по всему периметру обеспечивают безопасность внутренних компонентов от удара, одновременно облегчая доступ для сервисного обслуживания. Тяговый двигатель переменного тока производства Crown и чугунная коробка передач с низким уровнем шума обеспечивают постоянную мощность.

Зона и органы управления оператора

Серия ET 4000 имеет многочисленные конструктивные особенности, повышающие степень комфорта оператора и производительность. Складная платформа FlexRide снижает последствия толчков для оператора. Долговечная подвеска платформы не требует регулировки, она оборудована полупроводниковыми индукционными переключателями для предотвращения проблем, возникающих ввиду загрязнения.

Боковые ограничители повышенной прочности выполнены из стальных толстостенных труб диаметром 50 мм и крепятся на жестких зажимных скобах. Мягкие полиуретановые боковые прокладки оптимально расположены для обеспечения максимальной поддержки и комфорта. Возможность быстрого выхода позволяет оператору поднять ограничители вверх и быстро получить доступ к грузу.

Центральная рукоятка управления X10 предназначена для одновременного управления всеми функциями одной рукой, улучшает обзор стоящего оператора в обоих направлениях движения и позволяет оператору находиться на безопасном расстоянии от силового блока даже при повороте рычага на 90°.

Эргономичное колесико с накаткой для управления ходом вперед и назад обеспечивает точное маневрирование. Ручки имеют полиуретановое покрытие, которое обеспечивает хорошую теплоизоляцию и защищает от вибрации. В них также встроены легко приводимые в действие кнопки звукового сигнала.

Переключатель режимов «черепаха/кролик» имеет две программы движения. Так оператор может выбрать настройки в соответствии со своим опытом или эксплуатационными условиями. Электрическое рулевое управление повышает маневренность и улучшает реакцию системы управления даже при работе с тяжелыми грузами. Электрическое рулевое управление в сочетании с уменьшением скорости на поворотах гарантирует максимальную эффективность вождения.

Пропорциональные подъем и опускание позволяют легко и точно позиционировать грузы. Быстрый отклик и высокая скорость подъема и опускания позволяют эффективно работать в сложных условиях перемещения грузов, к тому же при низком уровне шума.

Комплексная система управления Access 1 2 3®

Технология Access 1 2 3 компании Crown обеспечивает оптимальный уровень эффективности и управления, предоставляя операторам и специалистам по обслуживанию дружественный интерфейс, точное взаимодействие всех систем вилочного погрузчика и упрощенную систему обслуживания с улучшенной диагностикой.

Дисплей системы представляет собой полнофункциональное устройство для активного мониторинга специалистом по обслуживанию входных и выходных данных во время работы погрузчика. Не потребуются ни ноутбук, ни рабочий терминал. С помощью дисплея можно получить доступ к журналу кодов событий с отметками о 16 последних событиях. Дисплей имеет удобный интерфейс для операторов, предоставляя им данные (часы работы, индикатор разрядки батареи, сообщения для оператора, коды сбоев), касающиеся каких-либо изменений, влияющих на производительность погрузчика. Оператор может выбрать один из трех доступных профилей производительности.

Настройка производительности погрузчика под специфические задачи и требования оператора также доступна с помощью дисплея. Кроме того, отдельным операторам можно назначить до 25 пользовательских кодов, сопоставив их с одним из выбранных запрограммированных профилей производительности.

Тормозная система e-GEN®
Мощный тяговый двигатель с большим вращающим моментом используется для остановки штабелера и удержания его в неподвижном положении до поступления команды начала движения, даже при работе под уклоном. Такая система исключает износ и необходимость регулировок на протяжении всего срока эксплуатации. Автоматический стояночный тормоз приводится в действие в случае остановки погрузчика и выхода оператора с платформы или в случае отключение питания.

Требования безопасности
Соответствует Европейским стандартам безопасности. Указанные размеры и характеристики могут варьироваться в соответствии с производственными допусками. Данные производительности основаны на усредненных размерах машины и могут зависеть от массы, технического состояния и оснащения, а также от условий рабочей зоны. Продукция компании Crown и ее технические характеристики могут изменяться без предварительного уведомления.

ET 4000 SPEC RF 11/21
M03700-021-05
Напечатано в Германии

ISO 9001 Проектирование, разработка, производство, продажа и поддержка промышленных погрузчиков осуществляются в соответствии с сертифицированной системой менеджмента качества.

Производство в Европе:
Crown Gabelstapler GmbH & Co. KG
Продавец:
kupit-shtabeler.ru
+7 495 159-44-32
zakaz@kupit-shtabeler.ru