Технические данные EFG 110k / 110 / 113 / 115

JUNGHEINRICH · редакция 03/2021
Язык: DE

После этой обложки приведён заводской технический документ без изменения его страниц. Таблицы серии могут содержать несколько мачт и аккумуляторных исполнений; они не подтверждают комплектацию конкретной поставки.

Перед использованием сверьте модель, исполнение и редакцию документа с заводской табличкой и документацией вашей машины. Материал серии не является заполненным индивидуальным паспортом.

Продавец и подбор техники

kupit-shtabeler.ru
zakaz@kupit-shtabeler.ru
+7 495 159-44-32

Эта страница добавлена продавцом. Изготовитель, авторские права, заводская маркировка и техническое содержание оригинала сохранены. Контакты продавца не заменяют сведения изготовителя.

Elektro-Dreiradstapler
EFG 110-115

Hubhöhe: 2300-6500 mm / Tragfähigkeit: 1000-1500 kg

JUNGHEINRICH

EFG 110-115

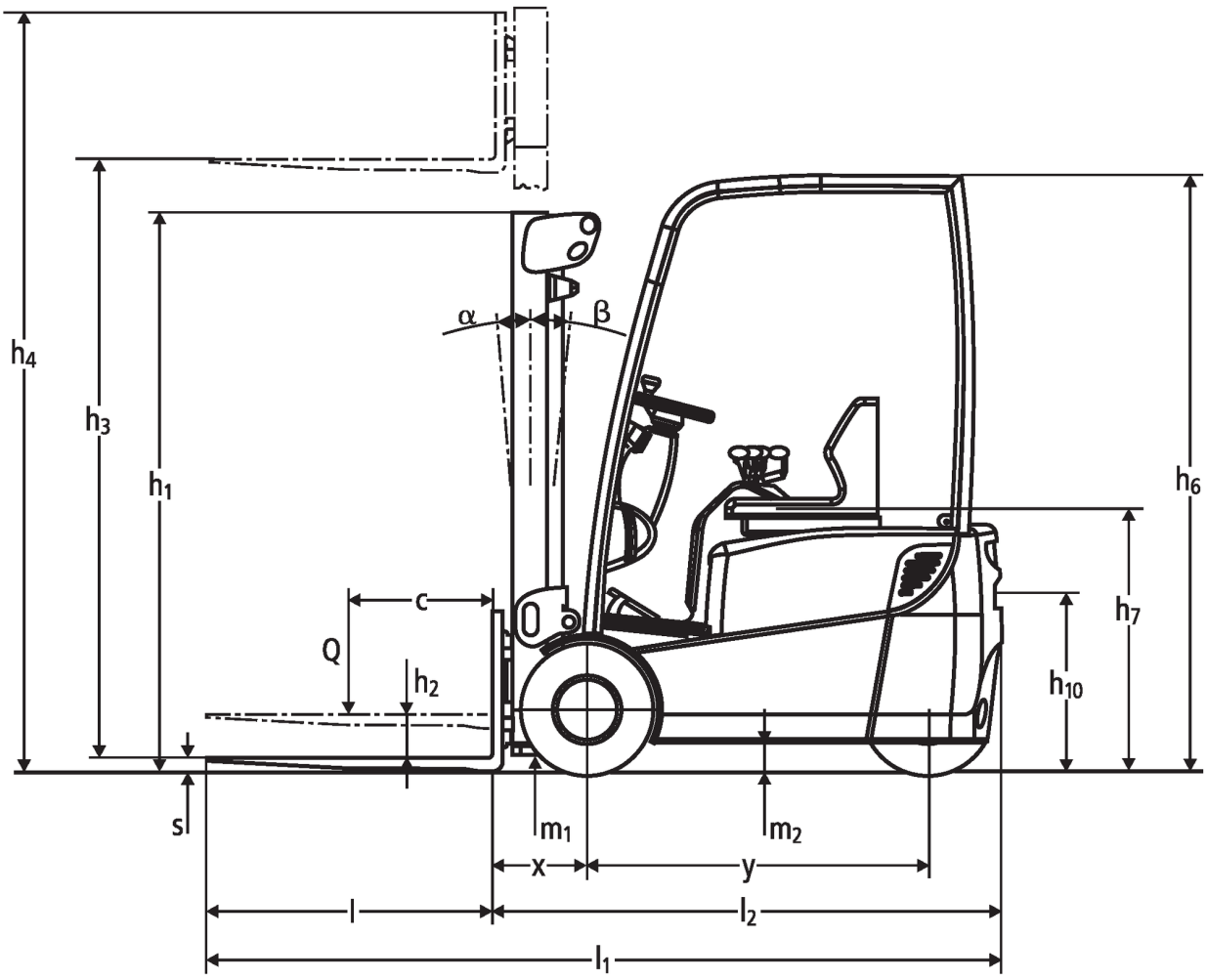

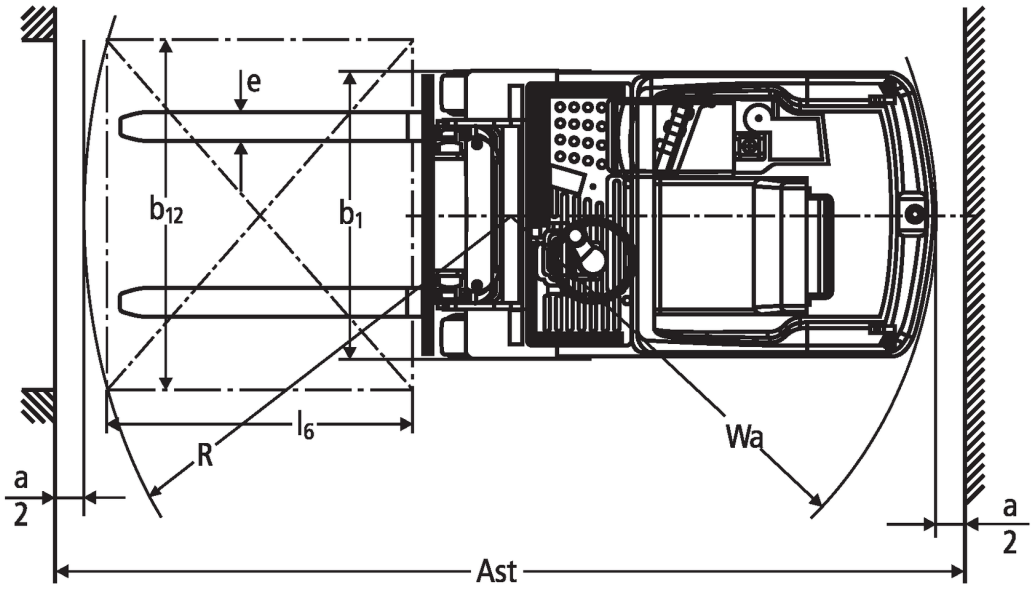

EFG 110-115

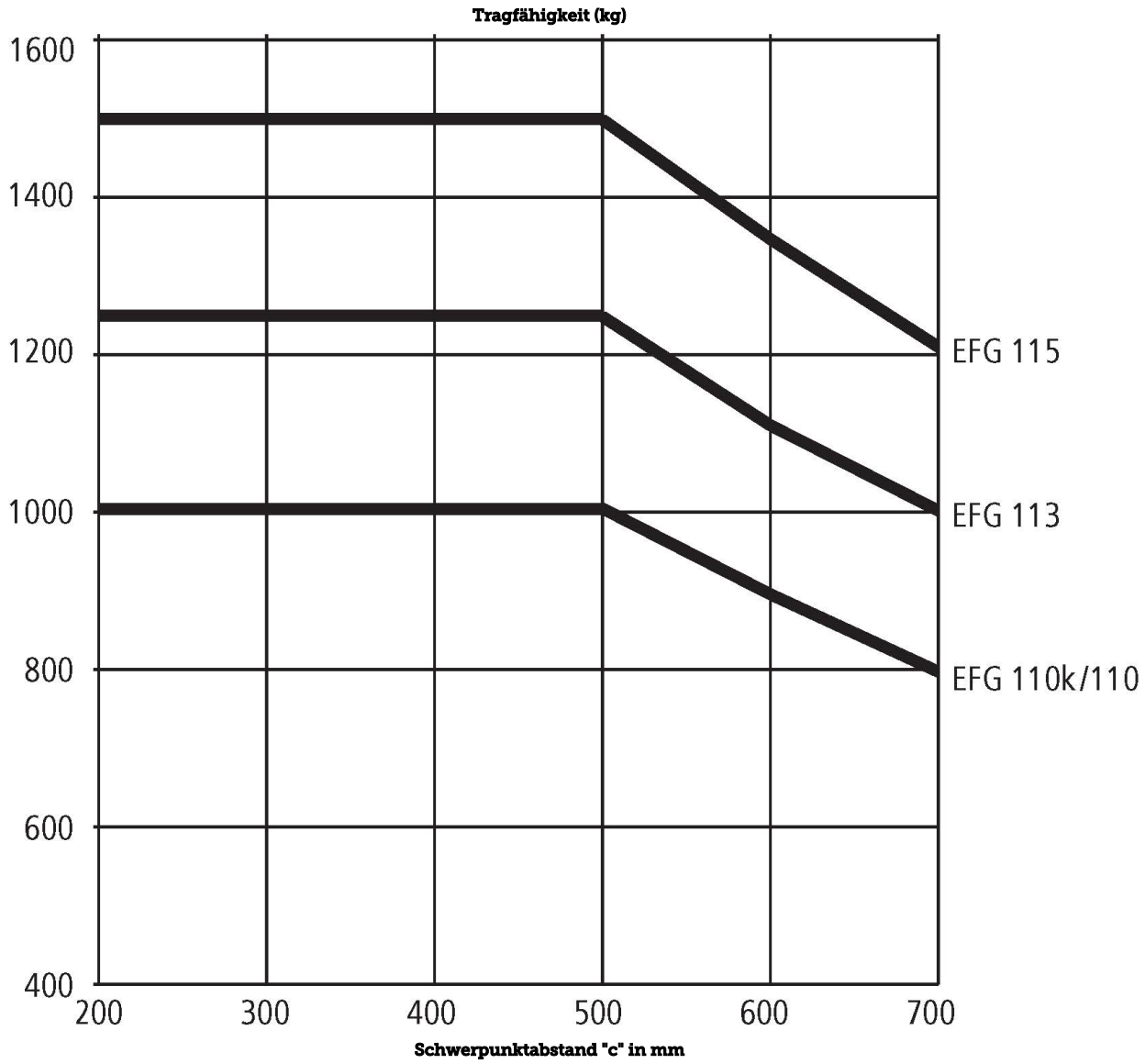
Tragfähigkeit (kg)
1600
1400
1200
1000
800
600
400
200
300
400
500
600
700
Schwerpunktabstand "c" in mm
EFG 115
EFG 113
EFG 110k/110

EFG 110-115

EFG 110 soloPILOT, EFG 110 multiPILOT, EFG 113 soloPILOT, EFG 113 multiPILOT, EFG 115 soloPILOT, EFG 115 multiPILOT	Hub (h3)	Höhe Hubgerüst eingefahren (h1)	Freihub (h2)	Höhe Hubgerüst ausgefahren (h4)	Neigung Hubgerüst vor/zurück
Dreifach-Hubgerüst DZ	6000 mm	2555 mm	2005 mm	6550 mm	5 / 4 °
EFG 110k soloPILOT, EFG 110k multiPILOT, EFG 110 soloPILOT, EFG 110 multiPILOT, EFG 113 soloPILOT, EFG 113 multiPILOT, EFG 115 soloPILOT, EFG 115 multiPILOT	**Hub (h3)**	**Höhe Hubgerüst eingefahren (h1)**	**Freihub (h2)**	**Höhe Hubgerüst ausgefahren (h4)**	**Neigung Hubgerüst vor/zurück**
Dreifach-Hubgerüst DZ	4350 mm	1955 mm	1405 mm	4900 mm	5 / 6 °
	4500 mm	2005 mm	1455 mm	5050 mm	5 / 6 °
	4800 mm	2105 mm	1555 mm	5350 mm	5 / 6 °
	5000 mm	2180 mm	1630 mm	5550 mm	5 / 5 °
	5250 mm	2255 mm	1705 mm	5800 mm	5 / 5 °
	5500 mm	2355 mm	1805 mm	6050 mm	5 / 5 °
Zweifach-Hubgerüst ZT	2300 mm	1650 mm	150 mm	2850 mm	5 / 4 °
	3000 mm	2000 mm	150 mm	3550 mm	5 / 6 °
	3100 mm	2050 mm	150 mm	3650 mm	5 / 6 °
	3300 mm	2150 mm	150 mm	3850 mm	5 / 6 °
	3600 mm	2300 mm	150 mm	4150 mm	5 / 6 °
	4000 mm	2500 mm	150 mm	4550 mm	5 / 6 °
	4500 mm	2800 mm	150 mm	5050 mm	5 / 6 °
	5000 mm	3050 mm	150 mm	5550 mm	5 / 5 °
Zweifach-Hubgerüst ZZ	2300 mm	1605 mm	1055 mm	2850 mm	5 / 4 °
	3000 mm	1955 mm	1405 mm	3550 mm	5 / 6 °
	3100 mm	2005 mm	1455 mm	3650 mm	5 / 6 °
	3300 mm	2105 mm	1555 mm	3850 mm	5 / 6 °
	3600 mm	2255 mm	1705 mm	4150 mm	5 / 6 °
	4000 mm	2455 mm	1905 mm	4550 mm	5 / 6 °
EFG 113 soloPILOT, EFG 113 multiPILOT, EFG 115 soloPILOT, EFG 115 multiPILOT	**Hub (h3)**	**Höhe Hubgerüst eingefahren (h1)**	**Freihub (h2)**	**Höhe Hubgerüst ausgefahren (h4)**	**Neigung Hubgerüst vor/zurück**
Dreifach-Hubgerüst DZ	6500 mm	2805 mm	2255 mm	7050 mm	5 / 4 °

VDI-Tabelle

Stand: 03/2021

Kennzeichen	1.1	Hersteller (Kurzbezeichnung)			Jungheinrich				
	1.2	Typzeichen des Herstellers			**EFG 110k**	**EFG 110**	**EFG 113**		**EFG 115**
	1.3	Antrieb			Elektro				
	1.4	Bedienung			Sitz				
	1.5	Tragfähigkeit/Last	Q	kg	1000		1250		1500
	1.6	Lastschwerpunktabstand	c	mm	500				
	1.8	Lastabstand	x	mm	335				
	1.9	Radstand	y	mm	984	1038	1146		1200
Gewichte	2.1.1	Eigengewicht (inkl. Batterie)		kg	2480	2560	2760	2765	2860
	2.2	Achslast mit Last vorn/hinten		kg	2930 / 550	2935 / 625	3380 / 620		3795 / 565
	2.3	Achslast ohne Last vorn/hinten		kg	1085 / 1395	1135 / 1425	1225 / 1525		1260 / 1600
Räder/Fahrwerk	3.1	Bereifung			SE				
	3.2	Reifengröße, vorn			18 x 7-8				
	3.3	Reifengröße, hinten			18 x 7-8				
	3.5	Räder, Anzahl vorn/hinten (x=angetrieben)			2/1x				
	3.6	Spurweite, vorn	b_{10}	mm	838				
	3.7	Spurweite, hinten	b_{11}	mm	0				
Grundabmessungen	4.2	Höhe Hubgerüst eingefahren (h1)	h_1	mm	2000				
	4.3	Freihub (h2)	h_2	mm	150				
	4.4	Hub (h3)	h_3	mm	3000				
	4.5	Höhe Hubgerüst ausgefahren (h4)	h_4	mm	3550				
	4.7	Höhe Schutzdach (Kabine)	h_6	mm	2090				
	4.8	Sitzhöhe/Standhöhe	h_7	mm	900				
	4.12	Kupplungshöhe	h_{10}	mm	635				
	4.19	Gesamtlänge	l_1	mm	2724	2778	2886		2940
	4.20	Länge einschließlich Gabelrücken	l_2	mm	1574	1627	1736		1790
	4.21.1	Gesamtbreite	b_1	mm	990				
	4.22	Gabelzinkenmaße	s/ e/l	x	40 x 80 x 1150				
	4.23	Gabelträger Anschlussklasse			2A				
	4.24	Gabelträgerbreite	b_3	mm	950				
	4.31	Bodenfreiheit mit Last unter Hubgerüst	m_1	mm	90				
	4.32	Bodenfreiheit Mitte Radstand	m_2	mm	100				
	4.34	Arbeitsgangbreite (Palette 1000x1200 quer)	Ast	mm	2903	2957	3065		3119
	4.34.1	Arbeitsgangbreite (Palette 800x1200 längs)	Ast	mm	3025	3079	3187		3241
	4.35	Wenderadius	W_a	mm	1239	1293	1401		1455
	4.36	Kleinster Drehpunktabstand	b_{13}	mm	0				
Leistungsdaten	5.1	Fahrgeschwindigkeit mit/ohne Last		km/h	12 / 12,5				
	5.2	Hubgeschwindigkeit mit/ohne Last		m/s	0,28 / 0,5	0,29 / 0,5	0,25 / 0,5		0,24 / 0,5
	5.3	Senkgeschwindigkeit mit/ohne Last		m/s	0,58 / 0,6				
	5.5	Zugkraft mit/ohne Last		N	1150 / 1250		1100 / 1250		1055 / 1250
	5.6	Max. Zugkraft mit/ohne Last		N	4400 / 4500		4375 / 4500		4350 / 4500
	5.7	Steigfähigkeit mit/ohne Last		%	8,5 / 12	8 / 11,5	7 / 11		6,5 / 10,5
	5.8	Max. Steigfähigkeit mit/ohne Last		%	13 / 18	12,5 / 17,5	11 / 16,5		10 / 16
	5.9	Beschleunigungszeit mit/ohne Last		s	5,1 / 4,6		5,4 / 4,7		5,6 / 4,8

	5.10	Betriebsbremse		hydraulisch			
E-Motor/Elektronik	6.1	Fahrmotor, Leistung S2 60 min	kW	4			
	6.3	Batterie nach DIN 43531/35/36		DIN 43535 A			
	6.4	Batteriespannung/Nennkapazität	V / Ah	24 / 500	24 / 625	24 / 875	24 / 1000
	6.5	Batteriegewicht	kg	380	450	600	690
	6.6.1	Energieverbrauch nach EN-Zyklus	kWh/h	2,6		2,7	
	6.6.2	CO2 Äquivalent nach EN16796	kg/h	1,4		1,5	
	6.7	Umschlagleistung	t/h	60		76	93
	6.8.1	Energieverbrauch bei max. Umschlagleistung	kWh/h	3,2	3,3	3,5	3,7
Sonstiges	8.1	Art der Fahrsteuerung		Impuls/AC			
	10.1	Arbeitsdruck für Anbaugerät	bar	160		185	210
	10.2	Ölstrom für Anbaugeräte	l/min	14			
	10.7	Schalldruckpegel nach EN12053, Fahrerohr	dB (A)	63			
	10.8	Anhängerkupplung, Art/Typ DIN		DIN 15170 H			

- Dieses Typenblatt nach VDI-Richtlinie 2198 nennt nur die technischen Werte des Standard-Gerätes. Abweichende Bereifungen, andere Hubgerüste, Zusatzeinrichtungen usw. können andere Werte ergeben.

- 1.8: 337 mm bei DZ-Mast; bei integriertem SS: x = 362 mm (369 mm bei DZ-Mast); bei Anbau SS: x = 390 mm (397 mm bei DZ-Mast)
- 6.6.1: 45 Arbeitsspiele/h

Zertifiziert sind die deutschen Produktionswerke in Norderstedt, Moosburg und Landsberg.

ISO 9001
ISO 14001

Jungheinrich Flurförderzeuge entsprechen den europäischen Sicherheitsanforderungen.

CE

JUNGHEINRICH