13102026

ПАСПОРТ И РУКОВОДСТВО ПО ЭКСПЛУАТАЦИИ

ШТАБЕЛЕР ГИДРАВЛИЧЕСКИЙ REM HTY-E/HTY-EH С РАЗДВИЖНЫМИ ВИЛАМИ



Оглавление

1. Описание и работа 3
1.1 Назначение изделия 3
1.2 Технические характеристики 4
1.3 Устройство и принцип работы.....7
2. Использование по назначению 8
2.1 Управление 8
2.2 Меры предосторожности 8
2.3 Хранение и обслуживание.....9
2.4 Распространенные неисправности 9
3. Гарантийные обязательства.....9

ВНИМАНИЕ! Вся информация, приведенная в данном руководстве, основана на данных, доступных на момент печати. Производитель оставляет за собой право вносить изменения в конструкцию изделия без предварительного уведомления, если эти изменения не ухудшают потребительских свойств и качества продукции.

1. Описание и работа

1.1 Назначение изделия

Гидравлический штабелер серии HTY-E/HTY-EH предназначен для подъема и укладки грузов, его можно использовать для перемещения на короткие расстояния и подъема грузов. Штабелер безопасный, надежный, имеет длительный ресурс работы и простой в эксплуатации, широко используется на заводах, в мастерских, складах, логистических и сортировочных комплексах и в других сферах деятельности, связанных с обработкой и укладкой грузов.

Штабелер следует использовать на твердой ровной поверхности при температуре окружающей среды от +5 до +40 °C.

Штабелер необходимо использовать, эксплуатировать и обслуживать в соответствии с настоящим руководством. Любое другое использование, выходящее за рамки области применения, может нанести ущерб персоналу, штабелеру или имуществу.В частности, не допускайте перегруза и не располагайте грузы по одной стороне.

Данное руководство содержит инструкции по использованию изделия и необходимую информацию для его правильной и безопасной эксплуатации. Сохраните данное руководство для дальнейшего использования!

ВНИМАНИЕ! Владелец и пользователь изделия должны прочесть данное руководство и понять все инструкции в нем до начала его эксплуатации.

ВНИМАНИЕ! Эксплуатация и обслуживание изделия должны производиться в соответствии с инструкциями, представленными в данном руководстве. Другие виды эксплуатации рассматриваются как несоответствующие техническим параметрам и могут причинить вред людям, изделию или имуществу. Изделие не следует эксплуатировать в пожароопасных или взрывоопасных зонах, местах с высоким риском коррозии или высокой концентрацией пыли.

Ответственность владельца

В настоящем руководстве по эксплуатации под «владельцем» подразумевают любое физическое или юридическое лицо, которое либо само использует изделие, либо его используют от его имени. В отдельных случаях (например, при лизинге или аренде) владельцем считается лицо, которое в соответствии с действующим договором между владельцем и пользователем изделия выполняет обязанности по эксплуатации.

Владелец должен гарантировать, что изделие используется только в целях, для которых оно предназначено, и что опасность для жизни и здоровья пользователя и третьих сторон исключена. Кроме того, необходимо соблюдать правила техники безопасности, а также правила эксплуатации, обслуживания и ремонта. Владелец должен гарантировать, что все пользователи изделия ознакомились с данным руководством по эксплуатации и поняли его.

В случае несоблюдения руководства по эксплуатации гарантийные условия могут быть аннулированы. То же самое относится к случаям, когда пользователь или третьи лица не по назначению используют изделие без разрешения отдела по обслуживанию клиентов изготовителя.

Монтаж дополнительного оборудования

Монтаж или установка дополнительного оборудования, которое влияет на эксплуатационные характеристики изделия, требует письменного разрешения изготовителя.

kupit-shtabeler.ru | zakaz@kupit-shtabeler.ru | +7 (495) 159-44-32

1.2 Технические характеристики

	Модель		HTY-E	HTY-EH	HTY-EH	HTY-EH	HTY-EH
	Артикул		**1051920**	**1051921**	**1051922**	**1051923**	**1051942**
1. Основные характеристики							
1.1	Номинальная грузоподъемность	кг	1000	1000	1000	1000	1000
1.2	Остаточная грузоподъемность	кг	900	900	900	700	550
1.3	Высота подъема	мм	1600	2000	2500	3000	3500
1.4	Центр загрузки вил	мм	550				
1.5	Длина вил	мм	1150				
1.6	Ширина одной вилы	мм	160				
1.7	Регулировка ширины вил, мин-макс	мм	330-680				
1.8	Толщина вил	мм	60				
2. Весовые характеристики							
2.1	Общий вес	кг	169	218	244	270	286
3. Колеса / ходовая часть							
3.1	Материал колес		PU				
3.2	Размер колеса, поворотное	мм	Ø180x50				
3.3	Размер колеса, подвилочное	мм	Ø80x60				
3.4	Число колес, передние/задние		2/2				
4. Габаритные размеры							
4.1	Высота подъема	мм	1600	2000	2500	3000	3500
4.2	Высота, мачта опущена	мм	1960	1550	1800	2050	2300
4.3	Высота, мачта поднята	мм	1960	2530	3030	3530	4030
4.4	Общая длина	мм	1670				
4.5	Общая ширина	мм	760				
4.6	Высота подхвата	мм	90				
4.7	Длина опорных вил	мм	920				
5. Прочее							
5.1	Тип тормоза		Механический				

	Модель		HTY-E	HTY-EH	HTY-EH	HTY-EH	HTY-EH
	Артикул		**1051924**	**1052476**	**1052477**	**1052478**	**------**
1. Основные характеристики							
1.1	Номинальная грузоподъемность	кг	1500	1500	1500	1500	1500
1.2	Остаточная грузоподъемность	кг	1300	1300	1300	1100	1100
1.3	Высота подъема	мм	1600	2000	2500	3000	3500
1.4	Центр загрузки вил	мм	550				
1.5	Длина вил	мм	1150				
1.6	Ширина одной вилы	мм	160				
1.7	Регулировка ширины вил, мин-макс	мм	330-680				
1.8	Толщина вил	мм	60				
2.1	Общий вес	кг	215	270	288	307	325
3.1	Материал колес		PU				
3.2	Размер колеса, поворотное	мм	Ø180x50				
3.3	Размер колеса, подвилочное	мм	Ø80x70				
3.4	Число колес, передние/задние		2/2				
4.1	Высота подъема	мм	1600	2000	2500	3000	3500
4.2	Высота, мачта опущена	мм	2020	1550	1800	2050	2300
4.3	Высота, мачта поднята	мм	2020	2530	3030	3530	4030
4.4	Общая длина	мм	1690				
4.5	Общая ширина	мм	760				
4.6	Высота подхвата	мм	90				
4.7	Длина опорных вил	мм	900				
5. Прочее							
5.1	Тип тормоза		Механический				

	Модель		HTY-E	HTY-EH	HTY-EH	HTY-EH	HTY-EH	HTY-E
	Артикул		**1051925**	**1051926**	**1051927**	**1051928**	**1051929**	**1051943**
1. Основные характеристики								
1.1	Номинальная грузоподъемность	кг	2000	2000	2000	2000	2000	3000
1.2	Остаточная грузоподъемность	кг	1700	1700	1700	1300	1100	2600
1.3	Высота подъема	мм	1600	2000	2500	3000	3500	1600
1.4	Центр загрузки вил	мм	550					550
1.5	Длина вил	мм	1150					1150
1.6	Ширина одной вилы	мм	160					165
1.7	Регулировка ширины вил, мин-макс	мм	330-680					330-680
1.8	Толщина вил	мм	60					60
2. Весовые характеристики								
2.1	Общий вес	кг	218	270	288	307	325	248
3. Колеса / ходовая часть								
3.1	Материал колес		PU					PU
3.2	Размер колеса, поворотное	мм	Ø180x50					Ø180x50
3.3	Размер колеса, подвилочное	мм	Ø80x70					Ø80x90
3.4	Число колес, передние/задние		2/2					2/2
4. Габаритные размеры								
4.1	Высота подъема	мм	1600	2000	2500	3000	3500	1600
4.2	Высота, мачта опущена	мм	2020	1550	1800	2050	2300	2020
4.3	Высота, мачта поднята	мм	2020	2530	3030	3530	4030	2020
4.4	Общая длина	мм	1690					1710
4.5	Общая ширина	мм	760					760
4.6	Высота подхвата	мм	90					90
4.7	Длина опорных вил	мм	900					880
5. Прочее								
5.1	Тип тормоза		Механический					

Кривые грузоподъемности

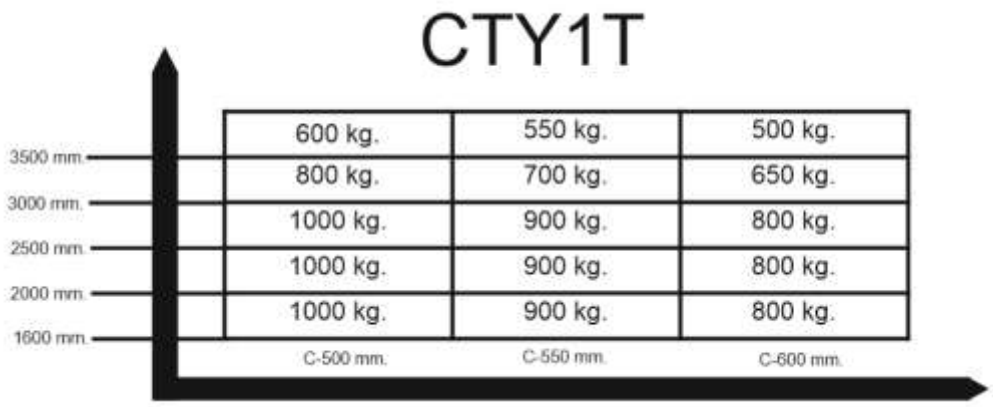

kupit-shtabeler.ru | zakaz@kupit-shtabeler.ru | +7 (495) 159-44-32

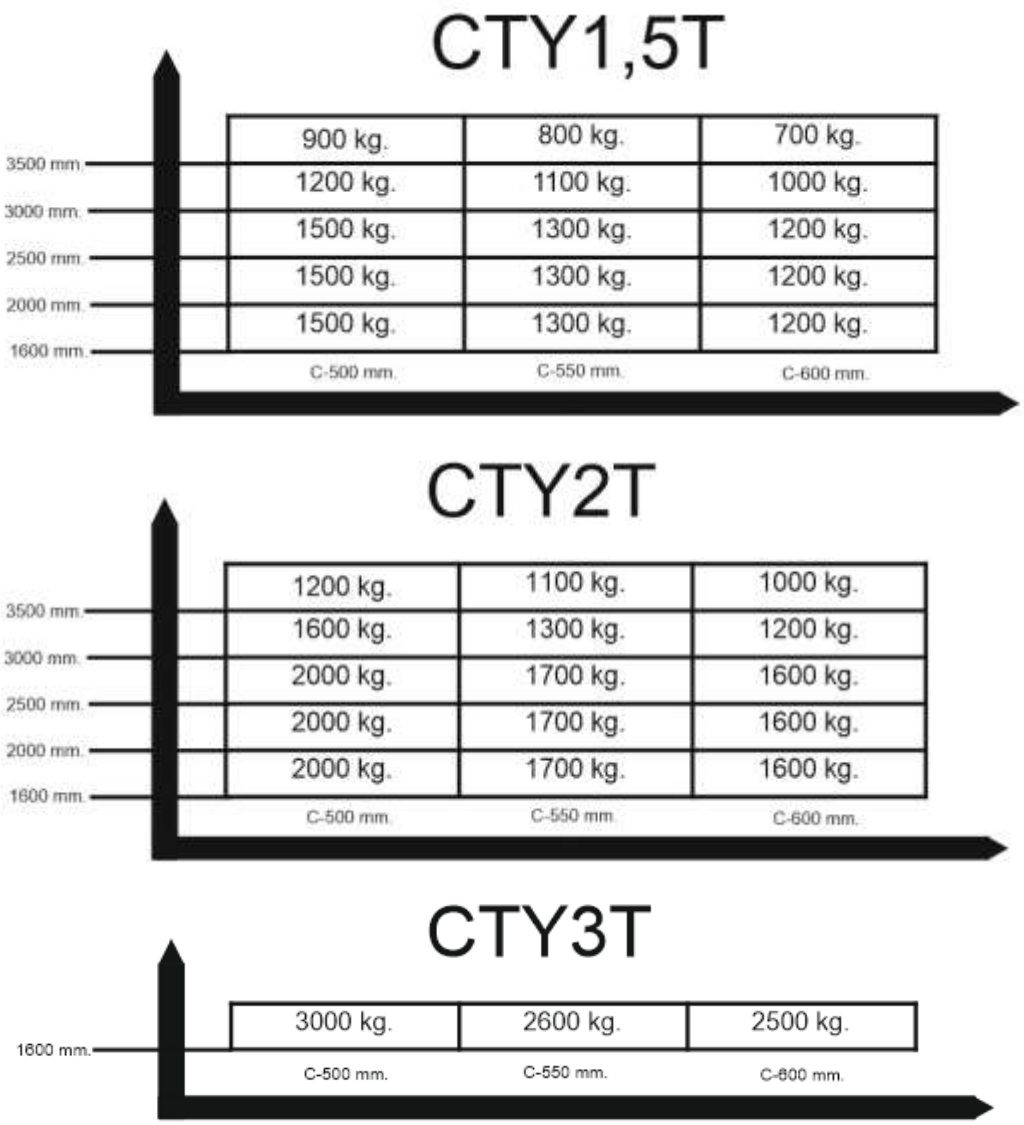

Рис. 1 а-г – Кривые грузоподъемности

kupit-shtabeler.ru | zakaz@kupit-shtabeler.ru | +7 (495) 159-44-32

1.3 Устройство и принцип работы

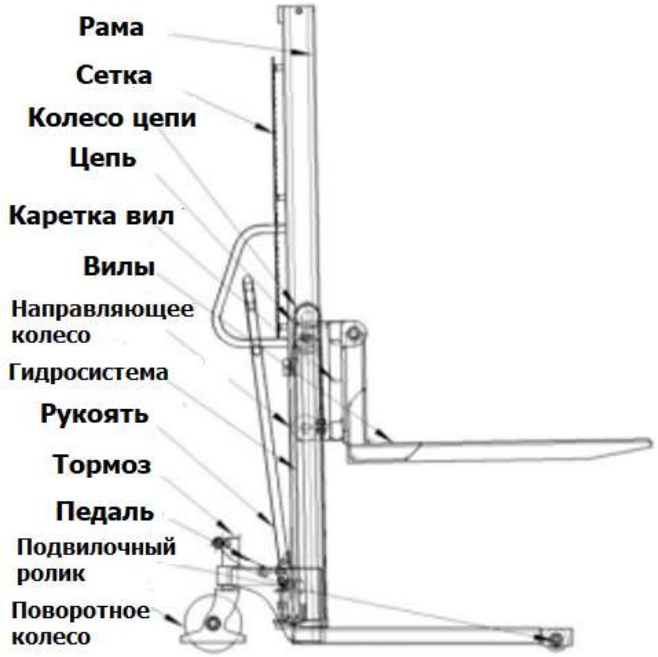

Рис. 2 – Устройство штабелера

Принцип работы

Штабелер использует гидравлическое давление в качестве источника энергии, посредством работы ручного гидравлического насоса, подавая гидравлическое масло в цилиндр, и, наконец, с помощью приводной силы шкива и цепи доставляет груз.

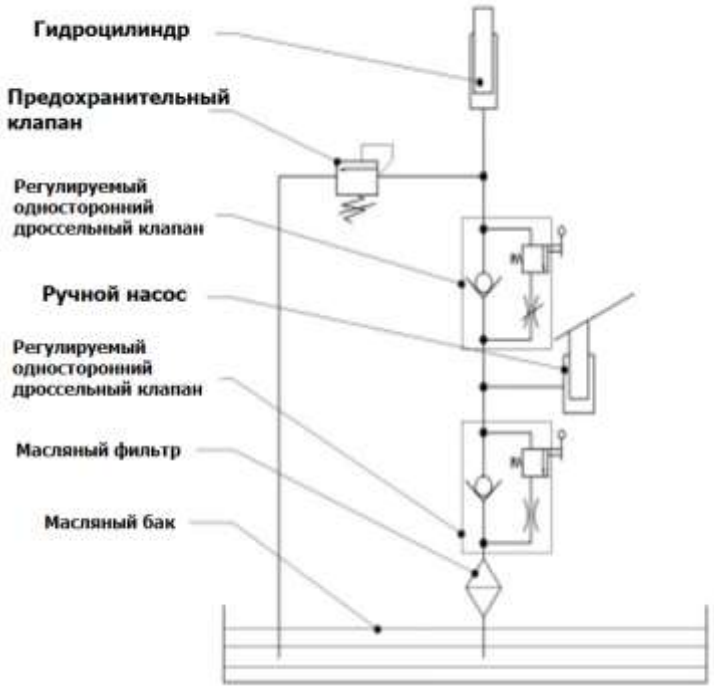

Рис. 3 – Гидравлическая система

kupit-shtabeler.ru | zakaz@kupit-shtabeler.ru | +7 (495) 159-44-32

2. Использование по назначению

2.1 Управление

Установите рычаг на рукояти в положение подъема (см. рис. 4) и многократно прокачивайте рукоять. Груз поднимется на необходимую высоту. Установите рычаг на рукояти в положение спуска, и груз опустится на необходимую высоту.

1.1 Установите рычаг на рукояти в положение «Нейтраль», а затем потяните ее вверх, после чего груз начнет опускаться. Чем больше усилие, тем быстрее груз будет опускаться. В процессе опускания при необходимости можно также отпустить рычаг для остановки вил.

1.2 Не двигайте груз и штабелер, когда используется рычаг на рукояти для спуска вил.

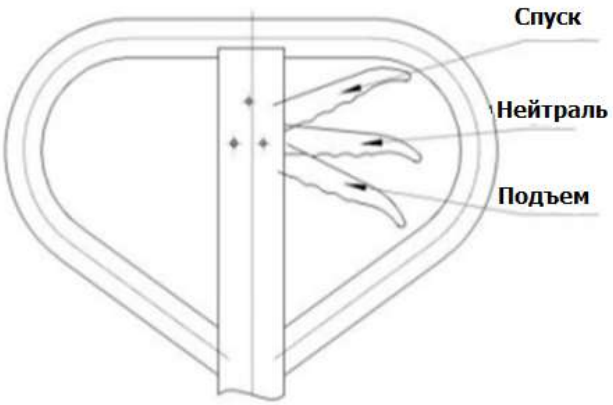

Рис. 4 – Положения рычага

Примечание: скорость спуска регулируется силой нажатия на рычаг спуска. Чем сильнее нажатие, тем быстрее спуск; и наоборот. Скорость также зависит и от массы груза на вилах.

2.2 Меры предосторожности

1. Эксплуатация и техническое обслуживание должны осуществляться обученными лицами.

2. Эксплуатация должна производиться в соответствии с кривой грузоподъемности штабелера (см. боковую часть корпуса). Запрещается перегрузка или несбалансированная нагрузка.

3. Использование должно осуществляться на твердой ровной поверхности, избегая столкновений со стальными пластинами, уголками, железом и другими предметами, которые могут повредить колеса; не ударяйте вилами о груз.

4. В процессе подъема вил посторонние лица не должны стоять рядом со штабелером. Не проводите регулировку и ремонт штабелера с поднятыми вилами! Строго запрещается стоять под вилами; высота вил от земли не должна превышать 300 мм при транспортировке груза; центр тяжести груза должен располагаться между двумя вилами, нельзя использовать вилы только с одной стороны. Вилы должны быть симметричны относительно груза, груз должен располагаться в центре симметрии вил и близко к основанию вил.

5. При движении вниз по склону необходимо перемещать штабелер рукоятью вперед, чтобы предотвратить опрокидывание.

6. При возникновении неисправностей, таких как деформация рамы, вил, ослабление вала, штифта и т. д., необходимо сначала устранить неисправность, и только затем использовать штабелер.

7. После завершения работы груз следует снять, чтобы предотвратить деформацию штабелера, вызванную длительным нагруженным состоянием. Вилы необходимо опустить в самое нижнее положение.

8. В других особых случаях или условиях оператор должен соблюдать осторожность при работе.

kupit-shtabeler.ru | zakaz@kupit-shtabeler.ru | +7 (495) 159-44-32

2.3 Хранение и обслуживание

1. Вал вращающегося штифта, направляющее колесо и каретка вил должны быть постоянно смазаны, необходимо проверять, не ослаблены ли винты и не перетянуты ли они, а также проверять исправность цепи.

2. После месяца эксплуатации нового штабелера следует заменить гидравлическое масло, затем замену можно производить раз в шесть месяцев. Как правило, рекомендуется использовать гидравлическое масло марки Great Wall 46#, предназначенное для снижения износа и циркуляции. Пользователи могут использовать аналогичное гидравлическое масло.

3. Регулярно проверяйте, не привела ли длительная эксплуатация к чрезмерному износу между кареткой вил и направляющим колесом, а также между валом соединительного штифта и втулкой. Если да, то перед использованием необходимо произвести регулировку или замену.

2.4 Распространенные неисправности

Неисправность	Возможные причины	Решение
Вилы не поднимаются или поднимаются медленно.	Разгрузочный клапан не отрегулирован.	Отрегулируйте клапан.
	В гидравлическом масле содержатся примеси, из-за чего обратный клапан не закрывается.	Залейте чистое гидравлическое масло.
	Утечка гидравлического масла из масляного насоса.	Отремонтируйте или замените масляный насос.
	Сальники повреждены или изношены.	Замените.
	Поврежден клапан.	Отремонтируйте или замените.
Вилы не опускаются.	Разгрузочный клапан не отрегулирован.	Отрегулируйте клапан.
	Механическая часть шарнира не работает.	Отремонтируйте.
	Часть рамы заклинило.	Отремонтируйте или замените.
	Деформирован шток поршня.	Замените.
Вилы продолжают подниматься при нейтральном положении рычага.	Разгрузочный клапан не отрегулирован.	Отрегулируйте клапан.
	Утечка гидравлического масла из масляного насоса.	Отремонтируйте или замените масляный насос.
	Повреждение уплотнителя под высоким давлением.	Замените.
Скорость подъема низкая.	Серьезная утечка в гидравлической системе.	Отремонтируйте.
	Износ или повреждение уплотнений.	Замените.
	Завоздушивание гидравлической системы.	Удалите воздух.
Низкая скорость подъема без груза.	Деформирована рама.	Отрегулируйте раму штабелера.
	Зазор между роликом на каретке вил и мачтой слишком мал.	Отрегулируйте зазор с помощью регулировочного винта.

3. Гарантийные обязательства

Всю необходимую документацию на продукцию можно получить, обратившись в филиал или к представителю/дилеру в вашем регионе/стране.

Гарантийный срок устанавливается 12 месяцев со дня продажи конечному потребителю.

Полезный срок эксплуатации – 5 (пять) лет при условии соблюдения всех правил эксплуатации и технического обслуживания.

Консервация оборудования не предусмотрена заводом изготовителем.

Общие условия гарантии

Гарантийное обслуживание осуществляется, если причиной неисправности оборудования стало использование заводом изготовителем некачественных материалов, нарушение технологии производства, допущение брака оборудования и его отдельных узлов, агрегатов и составных частей. Устранение неисправности может быть осуществлено проведением ремонта или замены неисправной делали/узла агрегата, а также оборудования в целом (только для случаев, когда ремонт и восстановление оборудования невозможно осуществить).

При этом право выбора выполнять ремонт либо замену, а также каким способом выполнять

ремонт, принадлежит работникам сервисного центра.

Замененные детали переходят в собственность сервисного центра. Гарантийный срок на детали и комплектующие агрегата, замененные либо отремонтированные в рамках гарантийного обслуживания, истекает одновременно с истечением гарантийного срока на оборудование.

В целях определения причин отказа и/или характера повреждений изделия производится диагностика оборудования сроком 10 рабочих дней с момента поступления оборудования в сервисный центр. По результатам диагностики принимается решение о ремонте изделия, либо отказе в обслуживании. При этом изделие принимается на диагностику только в полной комплектации, при наличии паспорта с отметкой о дате продажи и штампом организации-продавца.

Гарантийные обязательства не распространяются на:

1. Ущерб, причиненный другому оборудованию, работающему в сопряжении с данной техникой;
2. Быстроизнашивающиеся запасные части;
3. Обычный (нормальный) износ оборудования в процессе эксплуатации;
4. Поломки, которые возникли после использования оборудования совместно с другим не подходящим для этого оборудованием;
5. Поломки, вызванные форс-мажорными обстоятельствами, несчастными случаями, стихийными бедствиями, преднамеренными или неосторожными действиями собственника оборудования или привлеченными им лицами или третьих лиц, в том числе при осуществлении транспортировки. А также любым внешним воздействием (физическим, химическим, электрическим), небрежностью в обращении, самостоятельным ремонтом (модификацией), пренебрежением в обслуживании и хранении, несоблюдением регламента технического обслуживания;
6. Поломки, вызванные неправильным пониманием инструкции по эксплуатации, сознательным или случайным, равно как и ее несоблюдением.

Гарантийные обязательства полностью аннулируются в случаях:

1. Истечения срока гарантии;
2. Наличия повреждений, вызванных попаданием внутрь агрегата посторонних предметов, веществ, жидкостей, частиц и пыли;
3. Наличия разрушения деталей со следами химической коррозии, а также механических повреждений;
4. Несоблюдения правил эксплуатации оборудования либо его использования не по назначению;
5. Установки и эксплуатации заведомо неисправного оборудования или в условиях, противоречащих правилам его эксплуатации;
6. Использования неподходящих и неодобренных заводом изготовителем запасных частей, агрегатов и элементов;
7. Наличия прямых и косвенных следов сборки-разборки оборудования и его составных частей;
8. Образования дефекта в результате замены запасных частей или при обслуживании оборудования специалистами не авторизованного сервисного центра;
9. Использования рабочих жидкостей (масла, смазки, топлива, и иных ГСМ), марка которых не соответствует указанной в паспорте (инструкции по эксплуатации), либо при их загрязнении и неудовлетворительном качестве.

Порядок подачи рекламаций:

Гарантийные рекламации принимаются в течение гарантийного срока. Для этого запросите у организации, в которой вы приобрели оборудование, бланк для рекламации и инструкцию по подаче рекламации.

Оборудование, отосланное дилеру или в сервисный центр в частично или полностью разобранном виде, под действие гарантии не подпадает. Все риски по пересылке оборудования

дилеру или в сервисный центр несет владелец оборудования.

Другие претензии, кроме права на бесплатное устранение недостатков оборудования, под действие гарантии не подпадают.

ВНИМАНИЕ: Гарантия не распространяется на технику, не имеющую в паспорте или сервисном листе отметок о дате и месте продажи, предпродажной подготовке, а также о прохождении всех плановых ТО, предписанных по регламенту.

Гарантийное обслуживание осуществляется организацией, выполняющей периодическое техническое обслуживание механизма. Доставка гарантийной техники до сервисного центра и обратно осуществляется силами владельца и за его счет.

Оборудование, не имеющее маркировки, с нечитаемыми и поврежденными информационными табличками (шильдиками) сервисным центом не принимается.

Торгующая организация несет ответственность по условиям настоящих гарантийных обязательств только в пределах суммы, уплаченной покупателем за данное изделие.

При обращении в Службу сервиса владелец обязан предоставить Гарантийный талон, Сервисный паспорт, товарно-финансовые документы и акт рекламации. Серийный номер и модель передаваемой в ремонт техники должны соответствовать указанным в гарантийном талоне.

Перечень комплектующих с ограниченным сроком гарантийного обслуживания.

Комплектующие	Срок гарантии
Перепускной клапан и сальники	6 месяцев
Колеса и подшипники	Гарантия отсутствует
Тормозная система	6 месяцев
Элементы управления	1 год



Информация данного раздела действительна на момент печати настоящего руководства. Актуальная информация о действующих правилах гарантийного обслуживания опубликована на официальном сайте группы компаний TOR INDUSTRIES **www.tor-industries.com** (раздел «сервис»).

kupit-shtabeler.ru | zakaz@kupit-shtabeler.ru | +7 (495) 159-44-32

СЕРВИСНЫЙ ПАСПОРТ

ПАСПОРТНЫЕ ДАННЫЕ

МОДЕЛЬ:	
СЕРИЙНЫЙ НОМЕР:	

ДАТА ПРОДАЖИ:		/	/	
ГАРАНТИЙНЫЙ СРОК:				

ИНФОРМАЦИЯ О ПРОДАВЦЕ:

КОМПАНИЯ:	
АДРЕС:	
КОНТАКТЫ:	ТЕЛ:

ОТМЕТКИ О ПРОХОЖДЕНИИ ТО И РЕМОНТА

Регламент ТО						
Регламент ТО						
Регламент ТО						
Регламент ТО						
Гарантийный ремонт						
Плановый ремонт						
Дата прохождения ТО						
Исполнитель						

Покупатель ознакомился с правилами безопасности и эксплуатации данного изделия, с условиями гарантийного обслуживания. Покупатель получил Руководство (паспорт) на русском языке. Техника (оборудование) получена в исправном состоянии, без видимых повреждений в полной комплектности, претензий по качеству не имею.

Покупатель _____ М.П.

Журнал записи обслуживания и ремонта:

№ п/п	Время обслуживания	Обслуживаемая деталь	Используемый материал	Обслуживающий персонал	Примечания

kupit-shtabeler.ru | zakaz@kupit-shtabeler.ru | +7 (495) 159-44-32