Технические данные JUNGHEINRICH DFG 316s / DFG 320s

JUNGHEINRICH · редакция 01/2020
Язык: RU

После этой обложки приведён заводской технический документ без изменения его страниц. Таблицы серии могут содержать несколько мачт и аккумуляторных исполнений; они не подтверждают комплектацию конкретной поставки.

Перед использованием сверьте модель, исполнение и редакцию документа с заводской табличкой и документацией вашей машины. Материал серии не является заполненным индивидуальным паспортом.

Продавец и подбор техники

kupit-shtabeler.ru
zakaz@kupit-shtabeler.ru
+7 495 159-44-32

Эта страница добавлена продавцом. Изготовитель, авторские права, заводская маркировка и техническое содержание оригинала сохранены. Контакты продавца не заменяют сведения изготовителя.

Дизельный штабелер
DFG 316s-320s

высота подъема: **2900-7500** мм / Грузоподъемность: **1600-2000** кг

JUNGHEINRICH

DFG 316s-320s

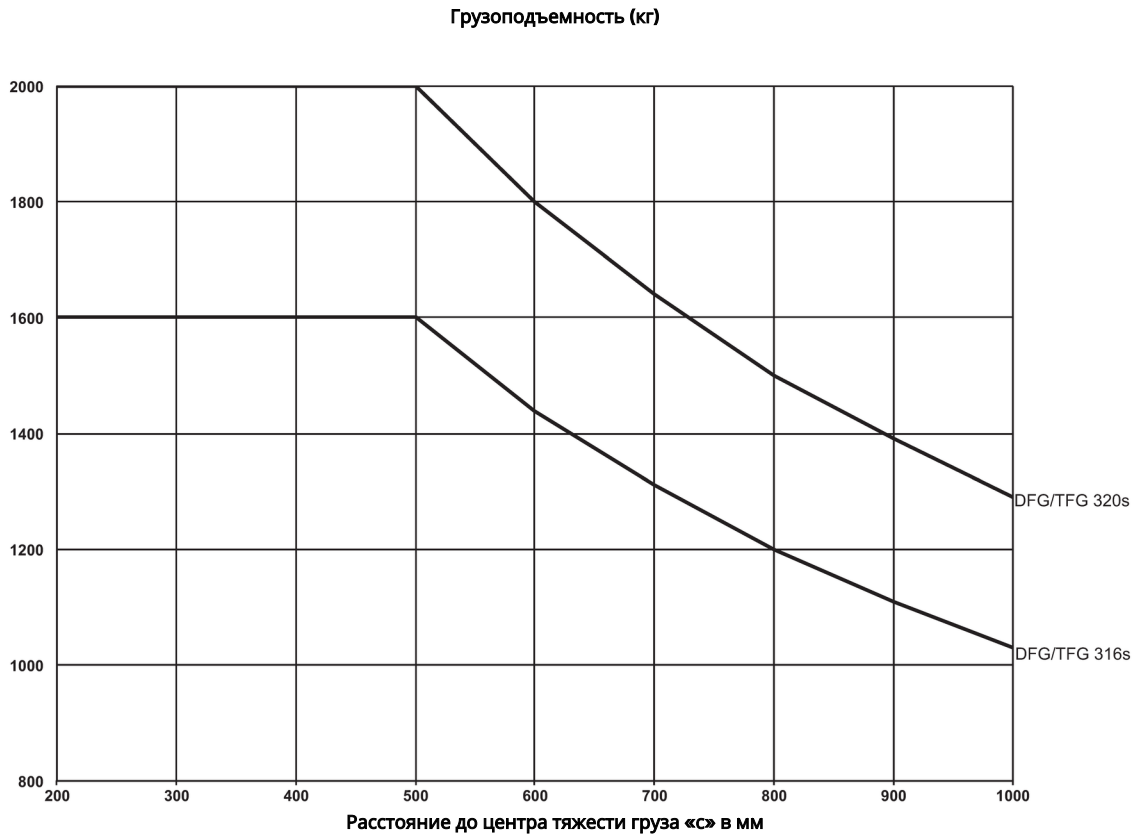

DFG 316s-320s

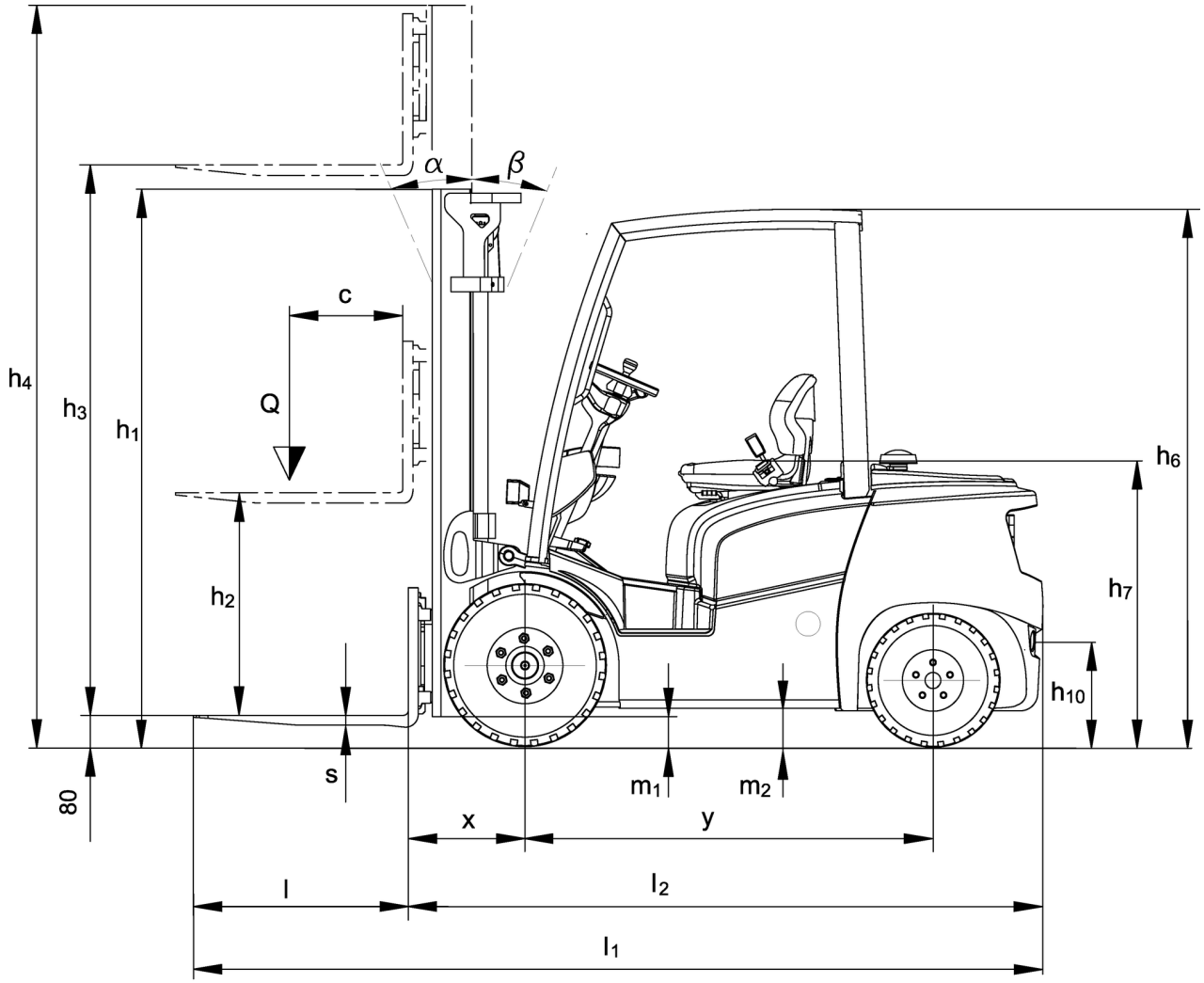

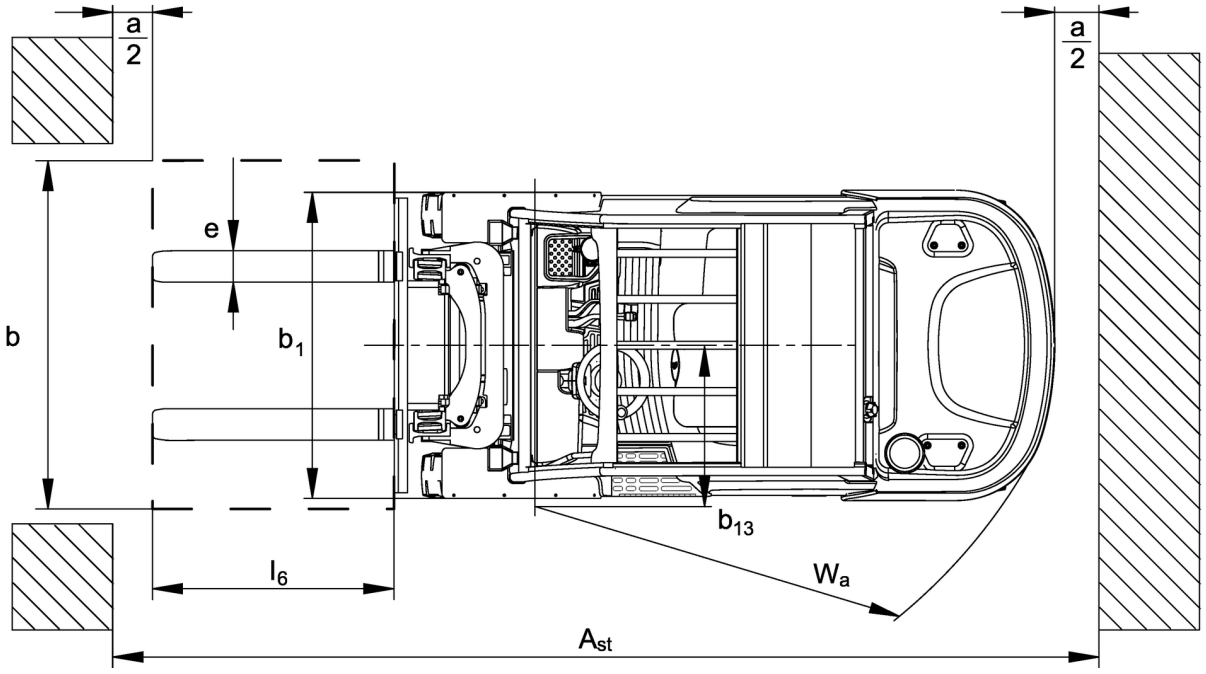

DFG 316s-320s

DFG 316s	Ход (h3)	Высота мачты втянута (h1)	Свободный лифт (h2)	Высота мачты увеличена (h4)	наклон мачты вперед/назад
Двойная мачта ZT	**2900 мм**	**2005 мм**	**150 мм**	**3479 мм**	**7 ° / 7 °**
	3100 мм	2105 мм	150 мм	3679 мм	7 ° / 7 °
	3300 мм	2205 мм	150 мм	3879 мм	7 ° / 7 °
	3500 мм	2305 мм	150 мм	4079 мм	7 ° / 6 °
	3700 мм	2405 мм	150 мм	4279 мм	7 ° / 6 °
	4000 мм	2505 мм	150 мм	4579 мм	7 ° / 6 °
	4300 мм	2705 мм	150 мм	4879 мм	7 ° / 6 °
	4500 мм	2805 мм	150 мм	5079 мм	7 ° / 6 °
Двойная мачта ZZ	**3100 мм**	**2060 мм**	**1474 мм**	**3679 мм**	**7 ° / 7 °**
	3300 мм	2160 мм	1574 мм	3879 мм	7 ° / 7 °
	3500 мм	2260 мм	1674 мм	4079 мм	7 ° / 6 °
	3700 мм	2360 мм	1774 мм	4279 мм	7 ° / 6 °
	4000 мм	2510 мм	1924 мм	4579 мм	7 ° / 6 °
Тройная мачта DZ	**4400 мм**	**2020 мм**	**1434 мм**	**4979 мм**	**7 ° / 5 °**
	4640 мм	2100 мм	1514 мм	5219 мм	7 ° / 5 °
	4700 мм	2120 мм	1530 мм	5279 мм	7 ° / 5 °
	4800 мм	2160 мм	1570 мм	5379 мм	7 ° / 5 °
	5000 мм	2230 мм	1644 мм	5579 мм	7 ° / 5 °
	5500 мм	2410 мм	1824 мм	6079 мм	7 ° / 5 °
	6000 мм	2580 мм	1994 мм	6579 мм	7 ° / 5 °
	6500 мм	2760 мм	2174 мм	7079 мм	7 ° / 5 °
	7000 мм	2930 мм	2344 мм	7579 мм	
	7500 мм	3100 мм	2514 мм	8079 мм	
DFG 320s	**Ход (h3)**	**Высота мачты втянута (h1)**	**Свободный лифт (h2)**	**Высота мачты увеличена (h4)**	**наклон мачты вперед/назад**
Двойная мачта ZT	**2900 мм**	**2012 мм**	**150 мм**	**3501 мм**	**7 ° / 7 °**
	3100 мм	2112 мм	150 мм	3701 мм	7 ° / 7 °
	3300 мм	2212 мм	150 мм	3901 мм	7 ° / 7 °
	3500 мм	2312 мм	150 мм	4101 мм	7 ° / 6 °
	3700 мм	2412 мм	150 мм	4301 мм	7 ° / 6 °
	4000 мм	2512 мм	150 мм	4601 мм	7 ° / 6 °
	4300 мм	2712 мм	150 мм	4901 мм	7 ° / 6 °
	4500 мм	2812 мм	150 мм	5101 мм	7 ° / 6 °
	5000 мм	3117 мм	150 мм	5612 мм	7 ° / 5 °
Двойная мачта ZZ	**3100 мм**	**2067 мм**	**1432 мм**	**3731 мм**	**7 ° / 7 °**
	3300 мм	2167 мм	1532 мм	3931 мм	7 ° / 7 °
	3500 мм	2267 мм	1632 мм	4131 мм	7 ° / 6 °
	3700 мм	2367 мм	1732 мм	4331 мм	7 ° / 6 °
	4000 мм	2517 мм	1882 мм	4631 мм	7 ° / 6 °
Тройная мачта DZ	**4400 мм**	**2027 мм**	**1397 мм**	**5031 мм**	**7 ° / 5 °**
	4640 мм	2107 мм	1477 мм	5271 мм	7 ° / 5 °
	4700 мм	2127 мм	1485 мм	5331 мм	7 ° / 5 °
	4800 мм	2167 мм	1525 мм	5431 мм	7 ° / 5 °
	5000 мм	2237 мм	1607 мм	5631 мм	7 ° / 5 °
	5500 мм	2417 мм	1787 мм	6131 мм	7 ° / 5 °
	6000 мм	2587 мм	1962 мм	6631 мм	7 ° / 5 °
	6500 мм	2767 мм	2140 мм	7131 мм	7 ° / 5 °
	7000 мм	2937 мм	2307 мм	7631 мм	

	7500 мм	3107 мм	2477 мм	8131 мм

VDI стол

Редакция: 01/2020

идентификатор	1.1	Производитель (краткое название)			Jungheinrich	
	1.2	Обозначение модели			DFG 316s	DFG 320s
	1.3	Привод			дизельный	
	1.4	Управление			Сиденье	
	1.5	Мощность / нагрузка	Q	кг	1.600	2.000
	1.6	Расстояние до центра тяжести груза	c	мм	500	
	1.8	Расстояние до груза (от оси пер. колес до спинки вил)	x	мм	409	416
	1.9	Расстояние между осями колес	y	мм	1.550	
масса	2.1	собственная масса		кг	2.800	3.100
	2.2	Нагрузка на ось с грузом передн./задн.		кг	3.870 / 520	4.500 / 590
	2.3	Нагрузка на ось без груза передн./задн.		кг	1.340 / 1.460	1.350 / 1.750
колеса/ходовая часть	3.1	шины			SE	
	3.2	Размер шин, передние			6.50-10	
	3.3	Размер шин, задние			18x7-8	
	3.5	Колеса, номер перед / зад (x = ведомый)			2x/2	
	3.6	Ширина переднего моста	b_{10}	мм	930	
	3.7	Ширина колеи, сзади	b_{11}	мм	870	
габаритные размеры	4.1	наклон мачты вперед/назад	a/ß	°	7 / 7	
	4.2	Высота мачты втянута (h1)	h_1	мм	2.205	2.212
	4.3	Свободный лифт (h2)	h_2	мм	150	
	4.4	Ход (h3)	h_3	мм	3.300	
	4.5	Высота мачты увеличена (h4)	h_4	мм	3.879	3.901
	4.7	Высота защитной крыши (кабины)	h_6	мм	2.145	
	4.8	Высота сиденья / высота в положении стоя	h_7	мм	1.048	
	4.12	Высота по сцепному устройству	h_{10}	мм	380	
	4.19	общая длина	l_1	мм	3.464	3.491
	4.20	Длина, включая спинку вил	l_2	мм	2.314	2.341
	4.21	габаритная ширина	b_1/ b_2	мм	1.110	
	4.22	размеры вил	s/e/l	мм	40 / 100 / 1.150	
	4.23	Класс связи вилочного перевозчика			2A	
	4.24	Ширина каретки вил	b_3	мм	980	
	4.31	Просвет над полом, с грузом, под грузоподъемной мачтой	m_1	мм	100	107
	4.32	Просвет над полом в середине расстояния между осями колес	m_2	мм	120	
	4.34	Рабочая ширина (паллет 1000 × 1200 крест-накрест)	Ast	мм	3.646	3.664
	4.34.1	Рабочая ширина (поддон 800x1200 продольный)	Ast	мм	3.846	3.864
	4.35	Радиус разворота	W_a	мм	2.037	2.055
	4.36	Минимальное расстояние между центром поворота и осью симметрии	b_{13}	мм	545	
рабочие характеристики	5.1	Скорость хода с грузом/без груза		км/ч	19.5 / 19.5	
	5.2	Скорость подъема с грузом/без груза		м/сек	0.60 / 0.62	
	5.3	Скорость опускания с грузом/без груза		м/сек	0.54 / 0.57	
	5.5	Тяговое усилие с грузом/без груза		N	12.100 /	11.900 /
	5.7	Способность к преодолению подъема с грузом/без груза		%	26 /	23 /
	5.9	Время разгона с грузом/без груза		s	4.8 / 4.4	5.1 / 4.6
	5.10	Рабочий тормоз			гидростатический	
	5.11	Стояночный тормоз			Автоматический	

V-образный двигатель	7.1	Изготовитель двигателя/тип		VW / BXT	
	7.2	Мощность двигателя согласно DIN ISO 1585	кВт	29	
	7.3	Номинальная частота вращения	1/мин	2.500	
	7.4	Число цилиндров/рабочий объем	st / см3	4 / 1.896	
	7.5.1	Расход топлива в соответствии с EN 16796 (дизель)	л/ч	2.2	2.4
	7.5.2	CO2 эквивалент в соответствии с EN 16796 (дизель)	kg/h	6,99	7,63
прочее	8.1	Тип управления движением		гидростатический	
	10.1	Рабочее давление для навесного устройства	бар	160	
	10.2	Расход масла для навесных агрегатов	л/мин	30	
	10.7	Уровень звукового давления согласно EN12053, трубка водителя	дБ(A)	77	
	10.8	Фаркоп, тип / тип DIN		DIN 15170 H	

- В соответствии с директивой VDI 2198 в таблице приведены технические характеристики только стандартного транспортного средства. При установке других шин, подъемных устройств, дополнительного оборудования и т.д. значения могут измениться.

ООО «ЮНГХАЙНРИХ подъемно-погрузочная техника»

Москва: +7 495 780 97 77
Санкт-Петербург: +7 812 600 13 00
Екатеринбург: +7 343 287 44 55
Новосибирск: +7 383 328 17 27
Нижний Новгород: + 7 831 282 20 50
Краснодар: +7 861 204 07 89

e-mail: info@jungheinrich.ru
www.jungheinrich.ru

Сертифицированными являются немецкие заводы в Нордерштедте и Мосбурге.

ISO 9001
ISO 14001

Подъемно-транспортные средства Jungheinrich отвечают европейским требованиям по безопасности.

CE

JUNGHEINRICH