kupit-shtabeler.ru

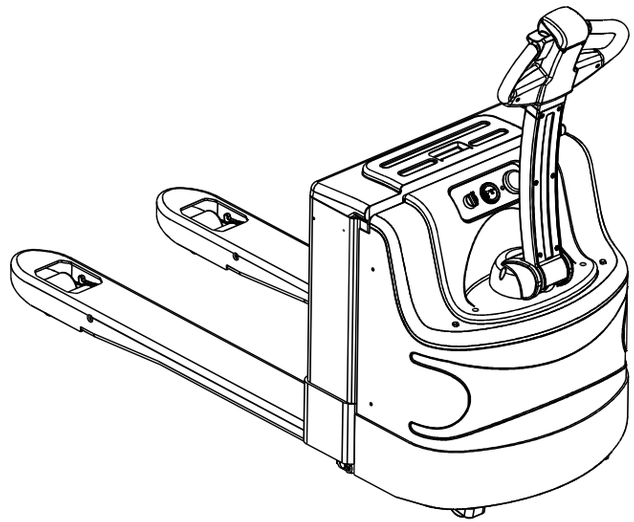

CBD20-150G电动搬运车

kupit-shtabeler.ru

本零件目录汇集了2t电动托盘搬运车的零部件

查询方法

步骤一：在检索目录中找到系统或总成该图所在页次并翻至所标页次，找到该图；

步骤二：在其图中找出所需零部件，以及它所标注的序号；

步骤三：根据这个序号，在其后附表中可以查到系统或零件的详细信息。

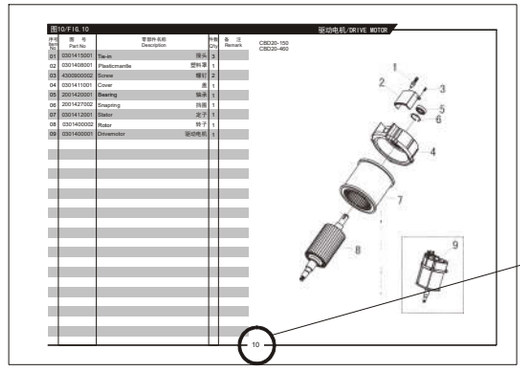

订购零部件时，务请写清叉车的型号、出厂编号、所需零部件的图号及订购数量

在维修时，请使用正规渠道提供的本公司零部件，以确保叉车质量

本零件目录如有更改，恕不另行通知

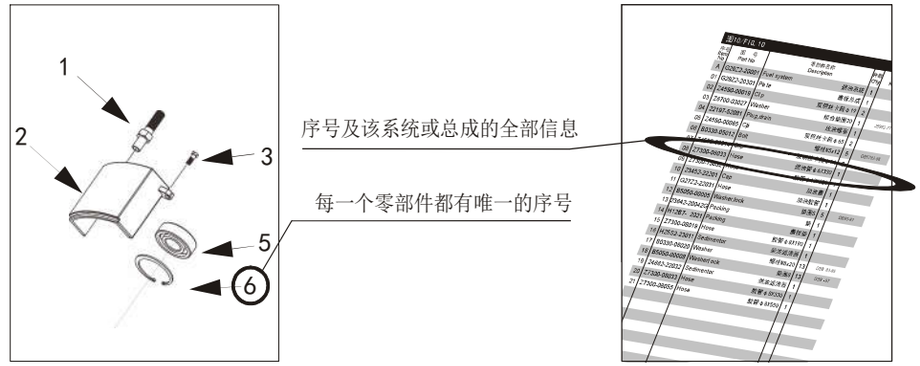

叉车型号说明

C B D 20-150G

产品配置号	
2吨	
电动	
托盘搬运车	

具体车型

CBD20-150G

kupit-shtabeler.ru

THIS PARTS CATALOGUE COVERS PARTS IN THE MOST OF 2 TON ELECTRIC PALLET TRUCKS

Indexing Way

Step1:Finding out the page for the system or assembly required from the indexing contents and turn to the required page, finding out the concerned drawing;

Step2:From the detail drawing,**find out the parts and** their item numbers.

Step3:According to these item numbers, **find out details** of these parts of the system or assembly from attached table.

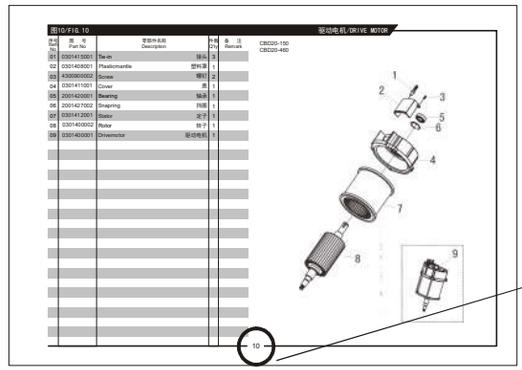

When ordering the parts or components,please indicate the model and series number of the your forklift truck,the drawing number of parts or components you require and their quantity.

When you replace parts or components,please apply the real goods made by our company to ensure the truck's guality.

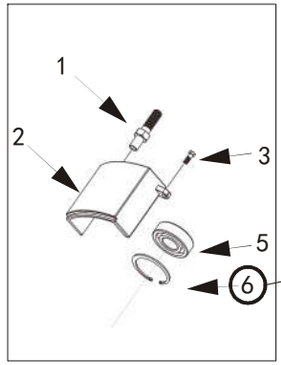

According to these item numbers, find out details of hese parts or the system from attached table.

Every part or componet in the drawing is expressed with only item number

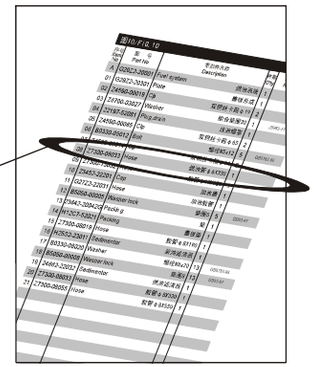

We reserve modification right without notice

Designations in the CATALOGUE

C B D 20-150G

Configuration Number	
2 ton capacity	
Electric	
pallet trucks	

The following trucks

CBD20-150G

kupit-shtabeler.ru

目录/INDEX

图1 转向操纵系统 1 Fig.1 Steering control system
图2 手柄总成 2 Fig.2 Handle assembly
图3 控制盒总成 3 Fig.3 Switch box assembly
图4 行走开关总成 4 Fig.4 Stepped switch assembly
图5 驱动系统 5 Fig.5 Driving system
图6 液压系统 7 Fig.6 Hydraulic system
图7 液压站 8 Fig.7 Hydraulic station
图8 油缸总成 9 Fig.8 Cylinder assembly
图9 车架总成 10 Fig.9 Frame assembly
图10 扭簧摆动总成 11 Fig.10 Spring swing assembly
图11 电控安装件 12 Fig.11 Electric control installation
图12 萨牌配电板总成 13 Fig.12 ZAPI electric panel assembly
图13 万向轮总成 14 Fig.13 Balance wheel assembly
图14 机架总成 15 Fig.14 Fork carriage assembly
图15 连杆总成 16 Fig.15 Rod assembly
图16 双轮总成 17 Fig.16 Double wheel assembly
图17 外壳总成 18 Fig.17 Shell assembly
图18 电源总成 19 Fig.18 Battery assembly

kupit-shtabeler.ru

kupit-shtabeler.ru

图1/FIG.1 转向操纵系统/STEERING CONTROL SYSTEM

序号 Item No	图号 Part No	零部件名称 Description	件数 Q'ty	备注 Remark
01	1800500001	Handle assembly 手柄总成	1	
02	1800531001	Screw 螺钉	2	
03	2001437005	Washer 垫圈	2	
04	1800508001	Outer covering plate 手柄座盖板	1	
05	1800513001	Shaft 轴	1	
06	2000512002	Lubricated bush 自润滑轴承	2	
07	2000536001	Spring pin 弹性销	1	
08	2000525004	Screw 螺钉	1	
09	2000507004	Inching switch 微动开关	1	
10	2000541001	Screw 螺钉	2	
11	2000537003	Washer 垫圈	2	
12	2000535005	Installing plate 调整块	1	
13	2000541003	Screw 螺钉	2	
14	2000537001	Washer 垫圈	2	
15	2000508002	Plate 内盖板	1	
16	2000931004	Screw 螺钉	2	
17	4300501001	Handle socket 手柄支架	1	
18	2000541004	Screw 螺钉	2	
19	2000513003	Pin shaft 销轴	1	
20	2000534002	Rubber sleeve 轴套	1	
21	2000534003	Rubber washer 缓冲垫	1	
22	2000504001	Steel ball 钢球	1	
23	2000541002	Screw 螺钉	4	
24	1500410002	Plate 盖板	1	
25	1800738001	Screw 螺钉	2	
26	1500410001	Connection block 连接块	1	

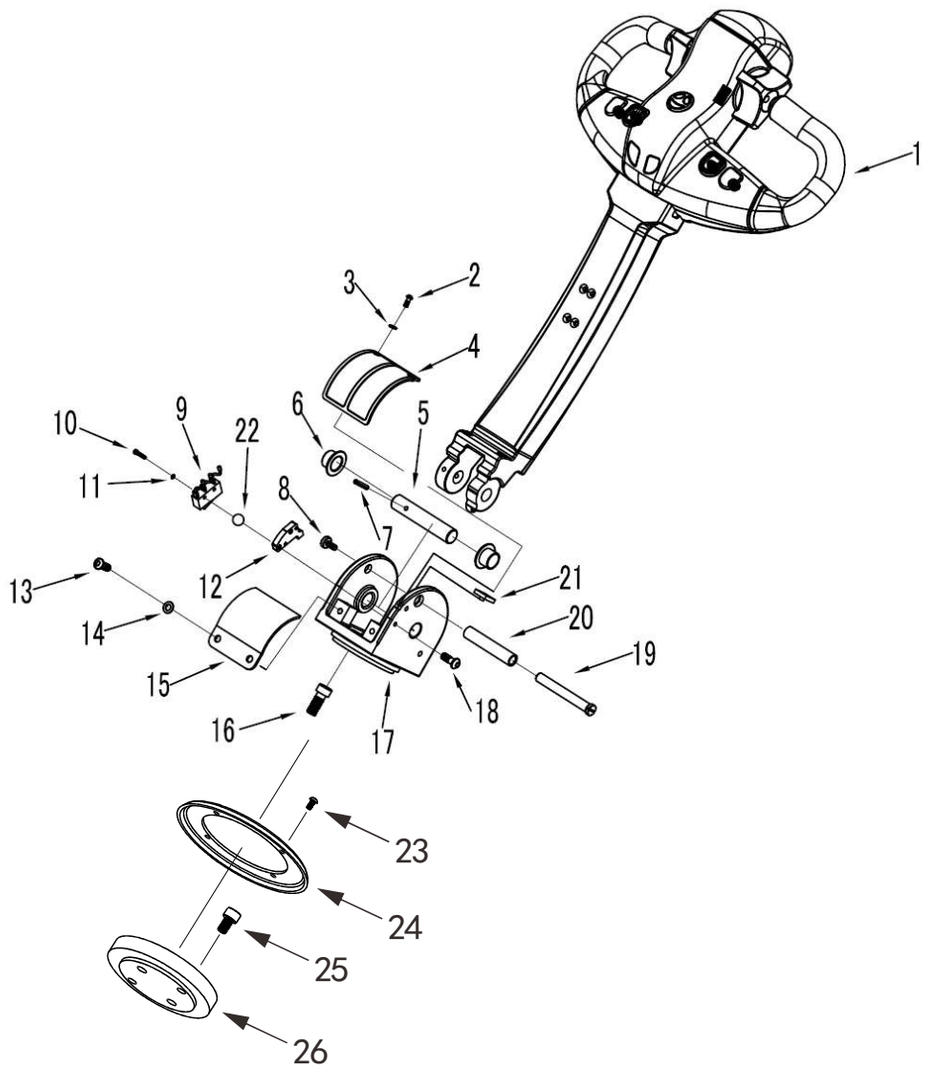

1

kupit-shtabeler.ru

图2/FIG.2 手柄总成/HANDLE ASSEMBLY

序号 Item No	图号 Part No	零部件名称 Description	件数 Q'ty	备注 Remark
01	5300500002	Switch box assembly 控制盒总成	1	
02	2000542001	Screw 螺钉	6	
03	0600508001	Plate 手柄盖板	1	
04	2000525012	Joint 气弹簧球头	1	
05	0600534001	Soleplate 气弹簧安装座	1	
06	6000419001	Pneumatic spring complete 气弹簧	1	
07	2000520003	Joint 气弹簧下接头	1	
08	1000527001	Detent ring 轴用挡圈	1	
09	2000525006	Screw 气弹簧固定螺钉	1	
10	2000527002	Detent ring 轴用挡圈	1	
11	0600517001	Hand shank 铝手柄	1	
12	2000442001	Screw 螺钉	4	
13	1800500001	Handle assembly 手柄总成	1	

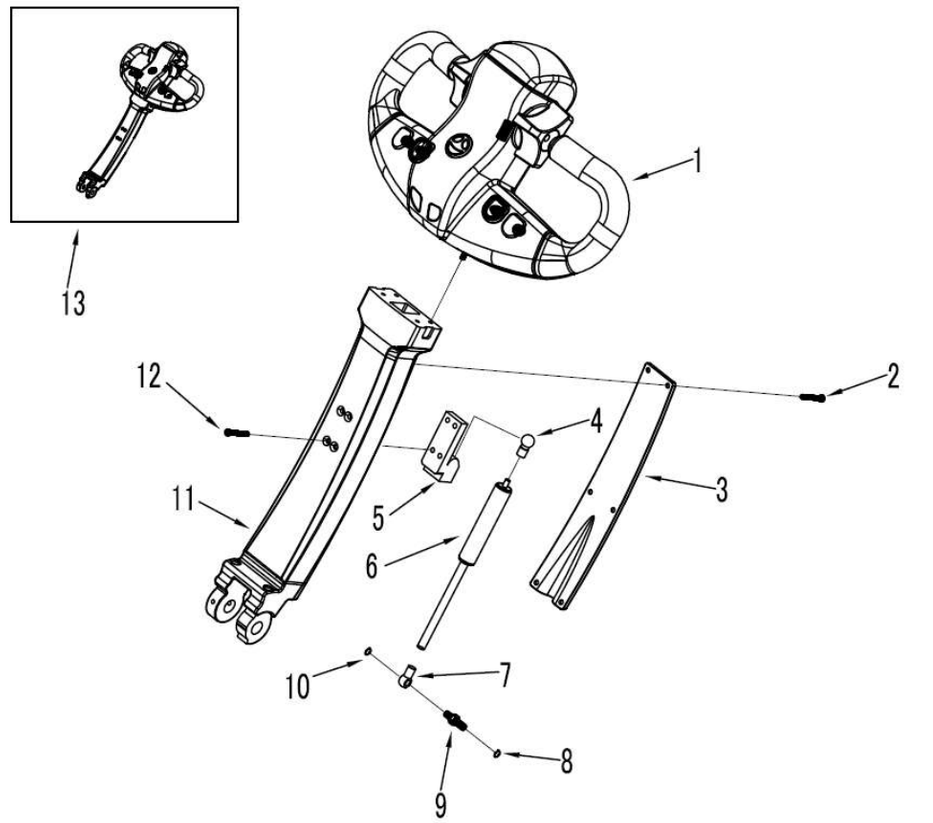

kupit-shtabeler.ru

图3/FIG.3 控制盒总成/SWITCH BOX ASSEMBLY

序号 Item No	图号 Part No	零部件名称 Description	件数 Q'ty	备注 Remark
01	5300500002	Switch box assembly 控制盒总成	1	
02	5300518003	Emergency reverser button cover 紧急换向按钮盖	1	
03	2000519004	Spring 弹簧	1	
04	5300500001	Cover assembly 手柄盖总成	1	
05	4300500004	Stepped switch assembly 行走开关总成	1	
06	2000507002	Emergency reverser button 紧急换向按钮	1	
07	9300517001	Seat 微动开关座	2	
08	5300517002	Handle 手柄	1	
09	6000131001	Screw 螺钉	4	
10	1001437003	Washer 垫圈	4	
11	1200518001	Supporting plate 支撑板	1	
12	3201431001	Screw 螺钉	2	
13	6000131006	Screw 螺钉	2	

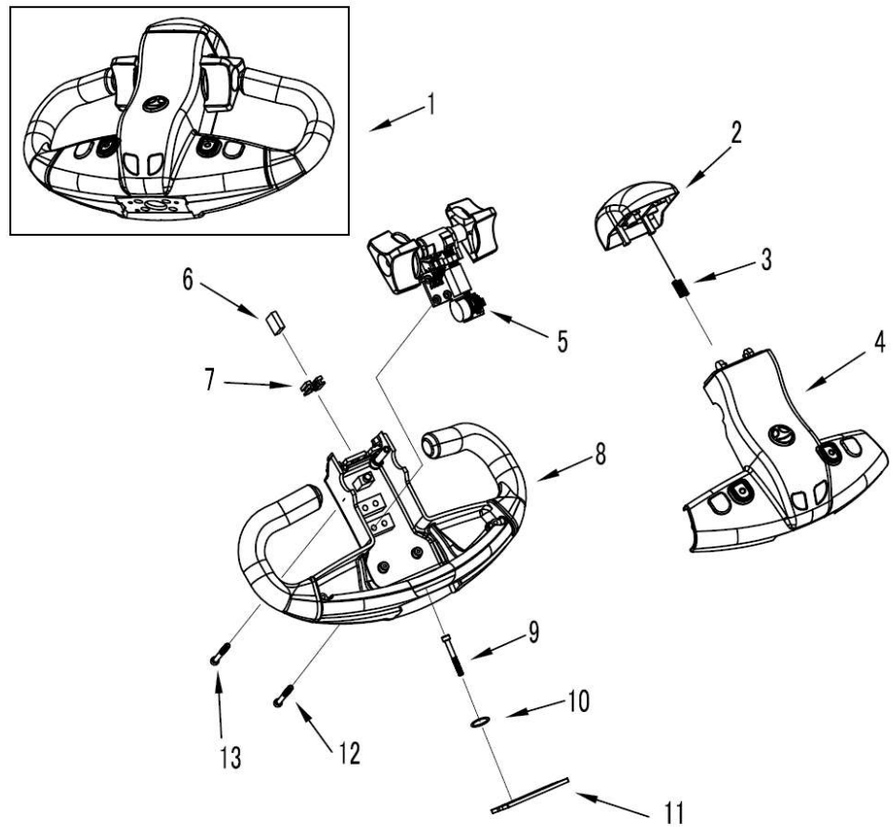

kupit-shtabeler.ru

图4/FIG.4 行走开关总成/STEPPED SWITCH ASSEMBLY

序号 Item No	图号 Part No	零部件名称 Description		件数 Q'ty	备注 Remark
01	4300500004	Stepped switch assembly	行走开关总成	1	
02	2000538005	Screw	螺钉	2	
03	2000507003	Inching switch	微动开关	2	
04	2000535001	Isolate block	绝缘块	2	
05	2001141005	Screw	螺钉	4	
06	4300518003	Fastening bracket	固定支架	1	
07	1000504001	Washer	垫圈	4	
08	2000539002	Nut	螺母	2	
09	4300501005	Cam	凸轮	1	
10	4300513001	Cam Shaft	凸轮安装轴	1	
11	1002343003	Rack	齿条	1	
12	2000519004	Spring	弹簧	1	
13	4300900002	Screw	螺钉	2	
14	2001437005	Spring washer	垫圈	2	
15	4300540001	Right control knob	右控制手柄	1	
16	4300512001	Shaft sleeve	轴套	2	
17	4300535001	Fastening bracket	固定支架	1	
18	2000541004	Screw	螺钉	4	
19	4300540002	Left control knob	左控制手柄	1	
20	4300518004	Baffle	挡板	1	
21	2000521001	Gear	齿轮	1	
22	4700418001	Fastening bracket	固定支架	1	
23	4700400001	Potentiometer	电位器	1	

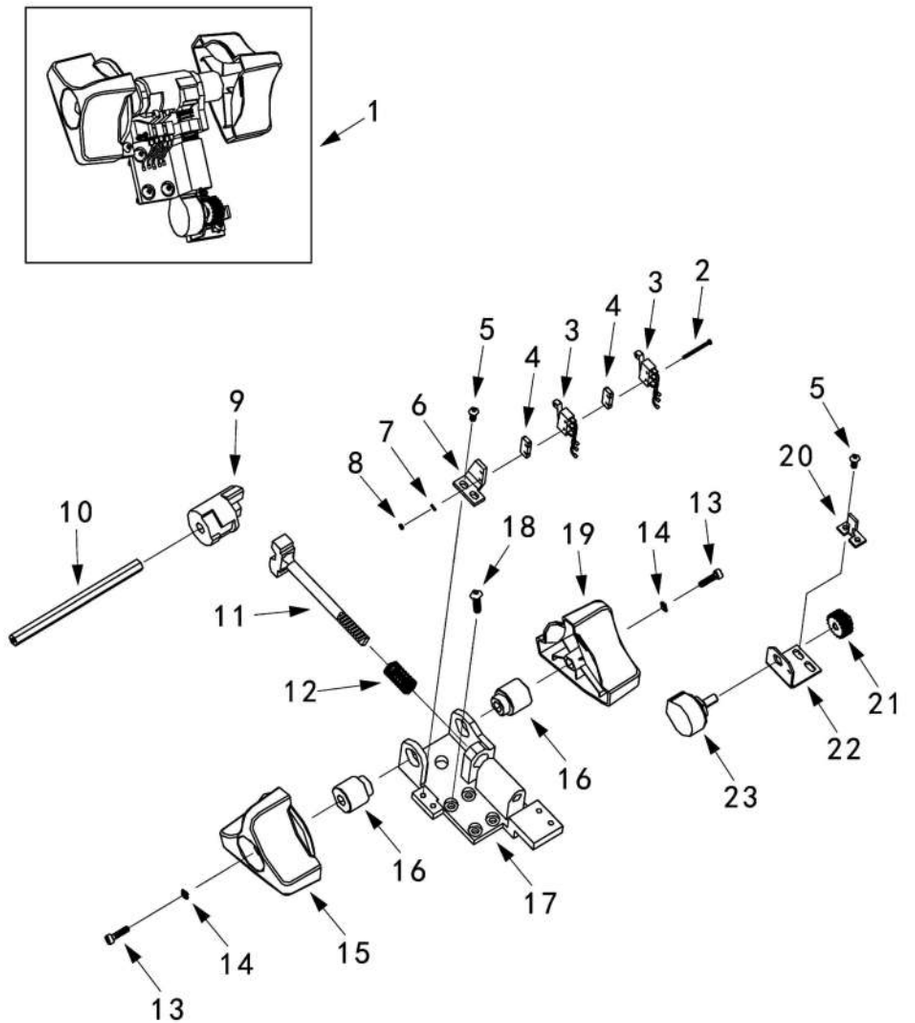

kupit-shtabeler.ru

图5/FIG.5 驱动系统/DRIVING SYSTEM

序号 Item No	图号 Part No	零部件名称 Description		件数 Q'ty	备注 Remark
01	1500332005	Driving wheel assembly	驱动轮总成	1	
02	1500126001	Gear box body	齿轮箱箱体	1	
03	2000120001	Tapered roller bearing	圆锥滚子轴承	1	
04	2000120002	Tapered roller bearing	圆锥滚子轴承	1	
05	1500121001	Spline shaft	花键轴	1	
06	2000325002	Nut	螺母	2	
07	2000731003	Screw	螺钉	6	
08	1801438002	Spring washer	弹性挡圈	1	
09	1500121002	The helical gear	斜齿轮	1	
10	2000141001	Flat key	平键	1	
11	2001228001	Seal ring	密封圈	1	
12	2001420001	Bearing	轴承	1	
13	2001405001	Skeleton oil seal	骨架油封	1	
14	1800320001	Bearing	轴承	1	
15	1001031003	Screw	螺钉	6	
16	1801400001	AC Motor	交流电机	1	
17	1801438001	Screw	螺钉	4	
18	2000831001	Screw	螺钉	6	
19	0301435001	Locating sleeve	定位套	1	
20	2001427001	Spring washer	弹性垫圈	1	
21	2001227003	Spring washer	弹性垫圈	1	
22	2000931005	Screw	螺钉	4	
23	0301437001	Washer	弹性垫圈	1	
24	2000125001	Lock nut	锁紧螺母	1	
25	4000101001	Flat key	平键	1	
26	1500121003	The helical gear	斜齿轮	1	
27	2000120003	Bearing	轴承	2	
28	1800201001	Bevel gear	锥齿轮	1	
29	2000121002	Bevel gear	锥齿轮	1	
30	1800125001	Nut	螺母	1	

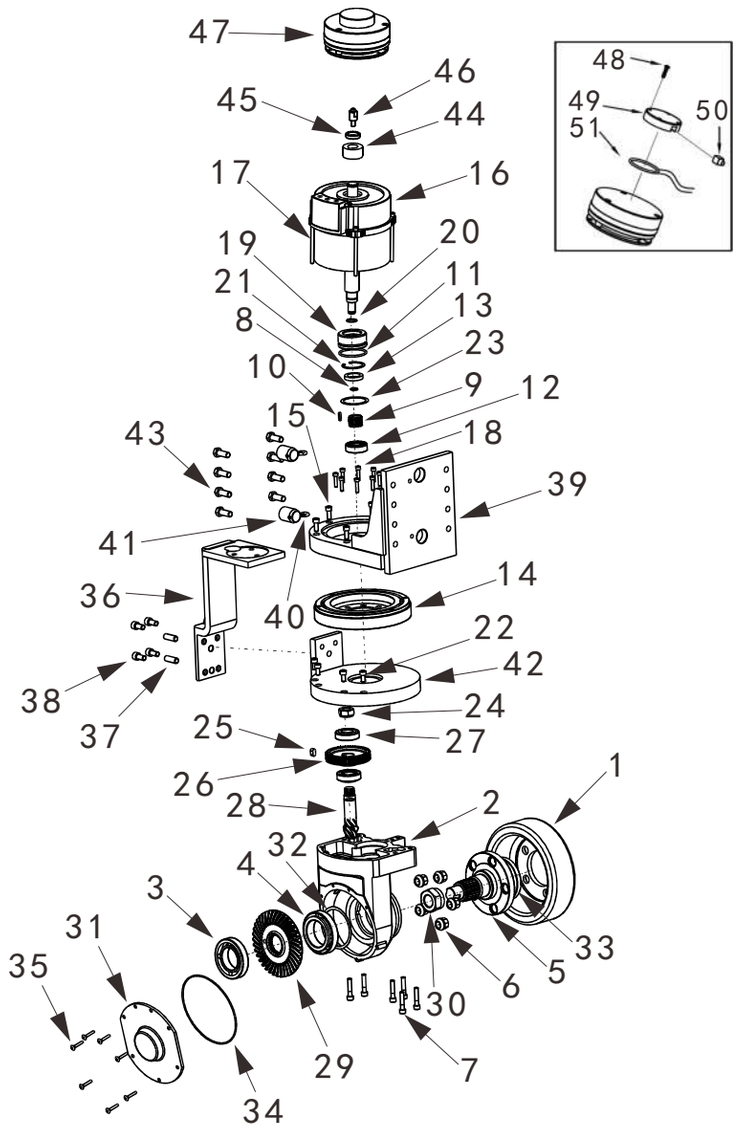

kupit-shtabeler.ru

图5/FIG.5 驱动系统/DRIVING SYSTEM

序号 Item No	图号 Part No	零部件名称 Description	件数 Q'ty	备注 Remark
31	1800111001	Side cover 侧盖	1	
32	2000137001	Washer 大垫片	1	
33	2000105001	Skeleton oil seal 骨架油封	1	
34	1801228001	Seal ring 密封圈	1	
35	2000541004	Screw 螺钉	7	
36	1500302004	Plate 垫板	1	
37	1500304001	Pin 圆柱销	2	
38	2001231001	Screw 螺钉	4	
39	1500302002	Mounting plate 安装板	1	
40	1500302003	Fixing pin 固定销	1	
41	4700333001	Shaft 轴	2	
42	1500311003	Cover plate 盖板	1	
43	7800330001	Screw 螺钉	2	
44	2001021001	Spline shaft sleeve 花键轴套	1	
45	2001012001	Bushing 衬套	1	
46	4601402001	Magnetic base 强磁座	1	
47	1501000001	Brake system 刹车系统	1	
48	2001441001	Screw 螺钉	4	
49	1801411001	Cover 刹车盘上盖	1	
50	1801411002	Wire saddle 线套	1	
51	7801006001	Circuit board 编码器线路板	1	

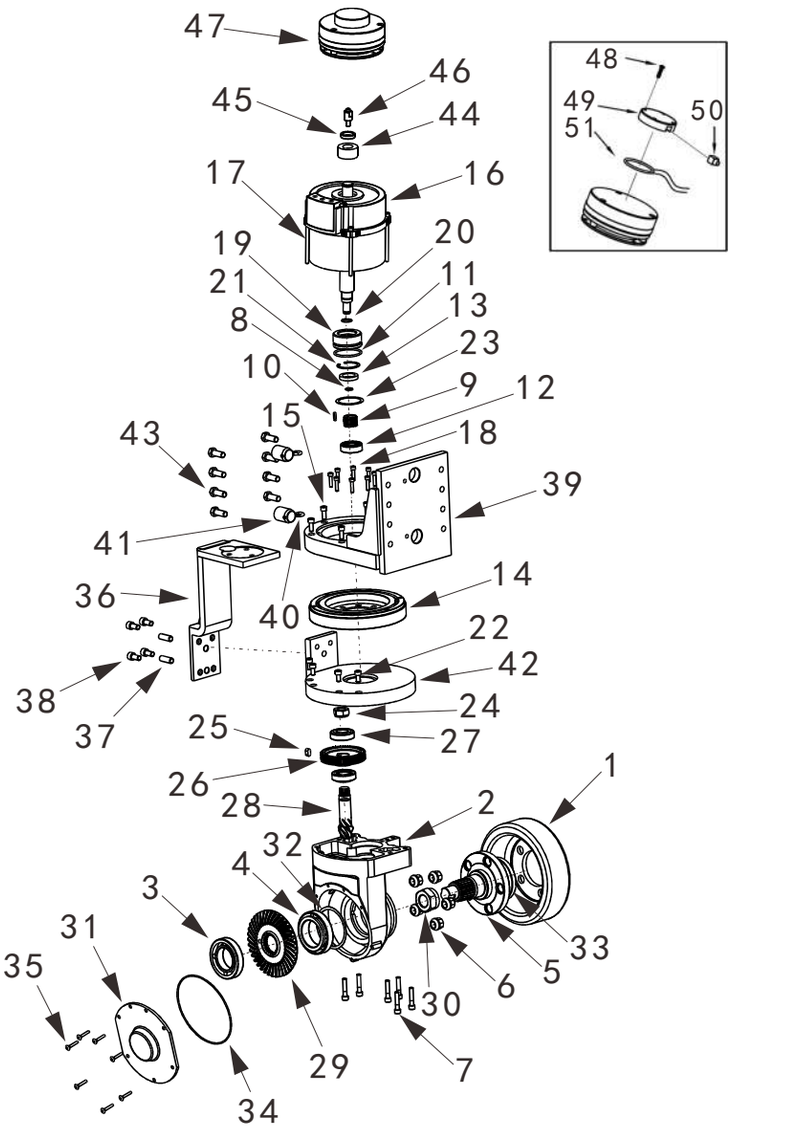

kupit-shtabeler.ru

图6/FIG.6 液压系统/HYDRAULIC SYSTEM

序号 Item No	图号 Part No	零部件名称 Description	件数 Q'ty	备注 Remark
01	4700603004	Cylinder 油缸	2	
02	9700603004	Joint 直角接头	1	
03	4700633001	Clamp spring 卡簧	4	
04	1500614002	Rubber hose 胶管	1	
05	1500600001	Hydraulic station 液压站	1	
06	1500614003	Rubber hose 胶管	1	
07	1500614004	Plate 安装板	1	
08	4300630001	Screw 螺钉	4	
09	2000537001	Washer 平垫	4	
10	1800603003	Joint 接头	1	
11	1500602001	Plate 垫板	1	
12	96G0605002	O-ring O型圈	2	
13	1801238001	Screw 螺钉	3	
14	4700614001	Joint 三通接头	1	

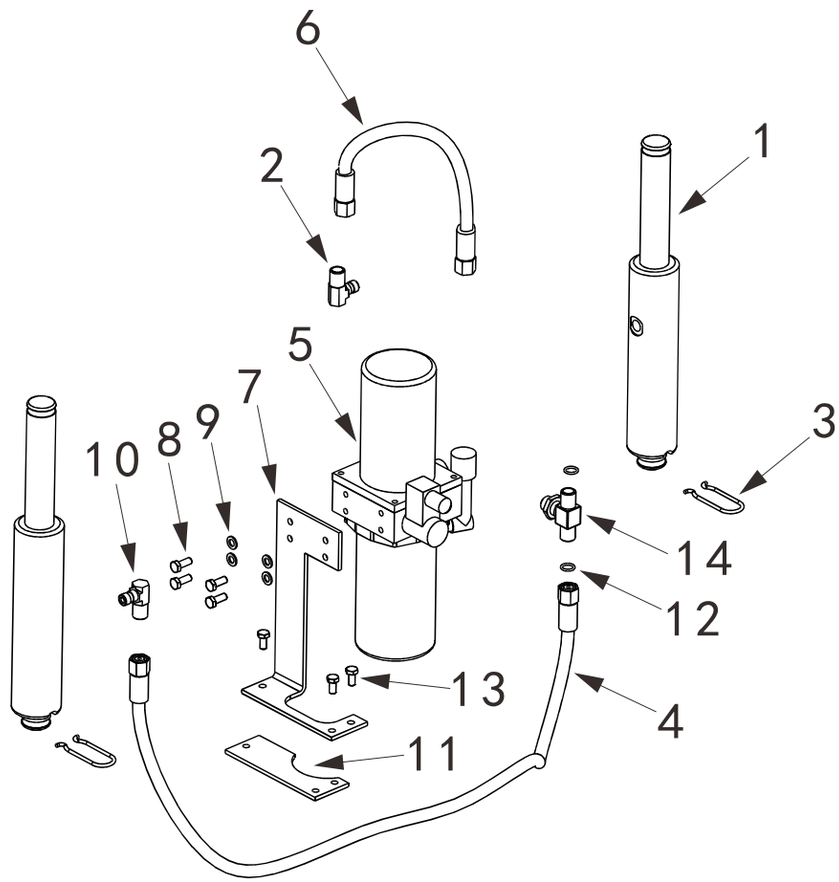

7

kupit-shtabeler.ru

图7/FIG.7 液压站/HYDRAULIC STATION

序号 Item	图号 Part No	零部件名称 Description	件数 Q'ty	备注 Remark
01	2401400001	Hydraulic motor 电机	1	
02	1800601001	Connecting sleeve 连接套	1	
03	1800603001	Valve assembly 阀板总成	1	
04	4900602001	Joint 接头	1	
05	2000931001	Screw 螺钉	2	
06	4900635001	Tank clamp ring 油箱夹圈	2	
07	4900608001	Oil tank 油箱	1	
08	4900614001	Joint 接管	1	
09	1000605005	Plug 陶瓷透气塞	1	
10	1000605006	Cover 油管盖	1	
11	1500600001	Hydraulic station 液压站	1	

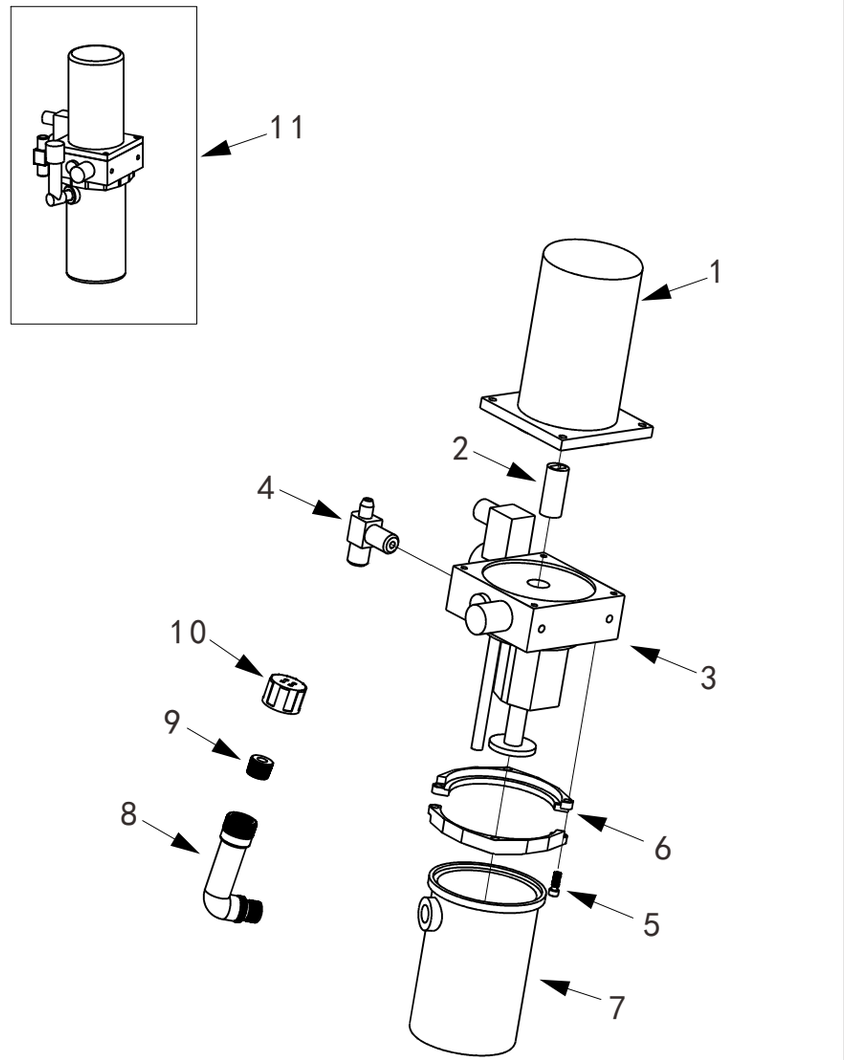

8

kupit-shtabeler.ru

图8/FIG.8 油缸总成/CYLINDER ASSEMBLY

序号 Item	图号 Part No	零部件名称 Description	件数 Q'ty	备注 Remark
01	4900603005	Dust ring 防尘圈	1	
02	4900603004	Supporting ring 支撑环	1	
03	4900603007	Seal ring 密封圈	1	
04	4700603004	Cylinder assembly 油缸总成	1	

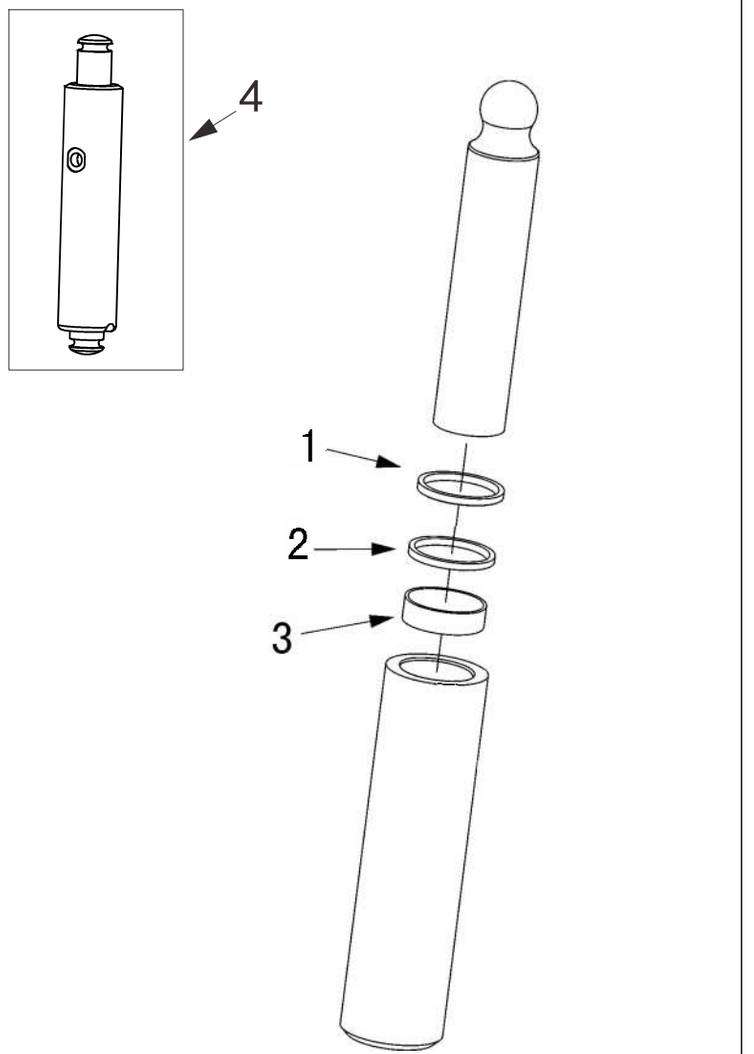

kupit-shtabeler.ru

图9/FIG.9 车架总成/FRAME ASSEMBLY

序号 Item	图号 Part No	零部件名称 Description	件数 Q'ty	备注 Remark
01	0301031001	Screw 螺钉	8	
02	4700704001	Screw 螺钉	8	
03	1500702002	Mounting base 外壳安装座	1	
04	8100804003	Screw 螺钉	10	
05	1500702003	Plate 板	2	
06	1500702010	Frame 车架	1	
07	1500732002	Balance wheel assembly 万向轮总成	2	
08	1000407002	Limit switch 限位开关	1	
09	1500702004	Block 垫块	1	
10	1000441007	Screw 螺钉	2	

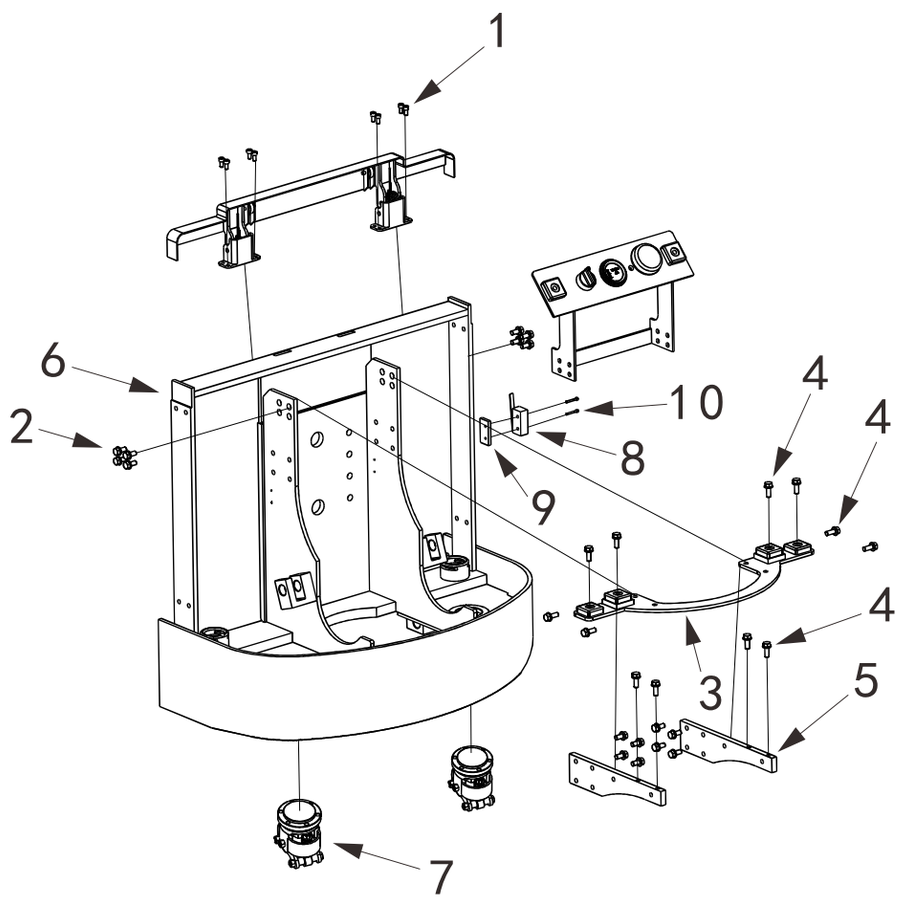

10

kupit-shtabeler.ru

图10/FIG.10 扭簧摆动总成/SPRING SWING ASSEMBLY

序号 Item	图号 Part No	零部件名称 Description	件数 Q'ty	备注 Remark
01	1500702005	Spring swing welding 扭簧焊接件	1	
02	1500719001	Torsion spring 扭簧	2	
03	1500737001	Torsion spring sleeve 扭簧套	2	
04	2800631003	Screw 螺钉	2	
05	4700733001	Pin 销轴	2	
06	4700712001	Roller sleeve 滚轮隔套	4	
07	4700712002	Nylon roller 尼龙滚轮	2	
08	2000804002	Pin 销轴	4	
09	1500702006	Swing seat 摆动座	2	
10	2000739002	Nut 螺母	2	

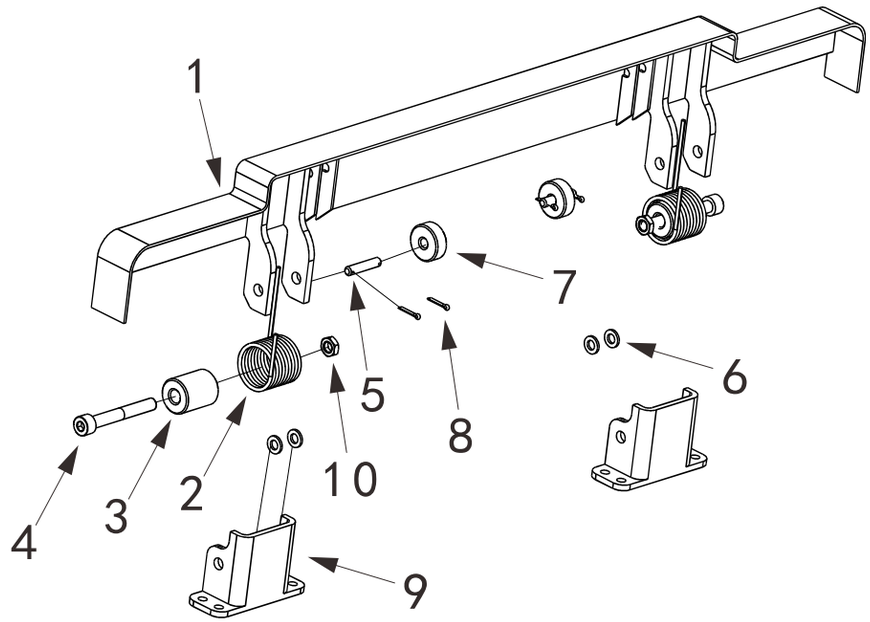

kupit-shtabeler.ru

图11/FIG.11 电控安装件/ELECTRIC CONTROL INSTALLATION

序号 Item	图 号 Part No	零部件名称 Description	件数 Q'ty	备 注 Remark
01	1500407001	Mounting seat 安装座	1	
02	1801116001	Key switch 钥匙开关	1	
03	2001116002	Electric meter 电量表	1	
04	2000407001	Emergency stop switch 急停开关	1	
05	1000441005	Screw 螺钉	2	

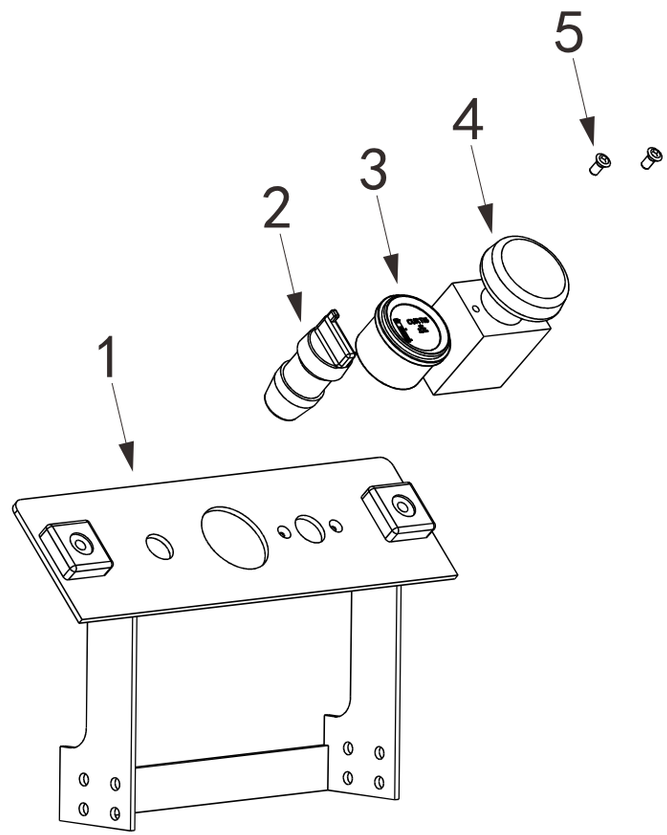

图12/FIG.12 萨牌配电板总成/ZAPI ELECTRIC PANEL ASSEMBLY

序号 Item No	图 号 Part No	零部件名称 Description	件数 Q'ty	备 注 Remark
01	15G0400001	ZAPI electric panel assembly 萨牌配电板总成	1	
02	15G0418001	Install plate 安装板	1	
03	1000406006	Fuse 保险丝	1	
04	4900400005	Circuit board 线路板	1	
05	4000412001	Spacer bush 隔套	4	
06	1001141001	Screw 螺钉	6	
07	9500411001	Radiator 散热架	1	
08	9500407001	ZAPI Controller 萨牌控制器	1	
09	4600431001	Screw 螺钉	4	
10	2000407010	Fuse 保险丝	1	
11	1000407016	Fuse seat 保险丝座	1	
12	6000731001	Screw 螺钉	2	
13	1801106001	Contactor 接触器	1	

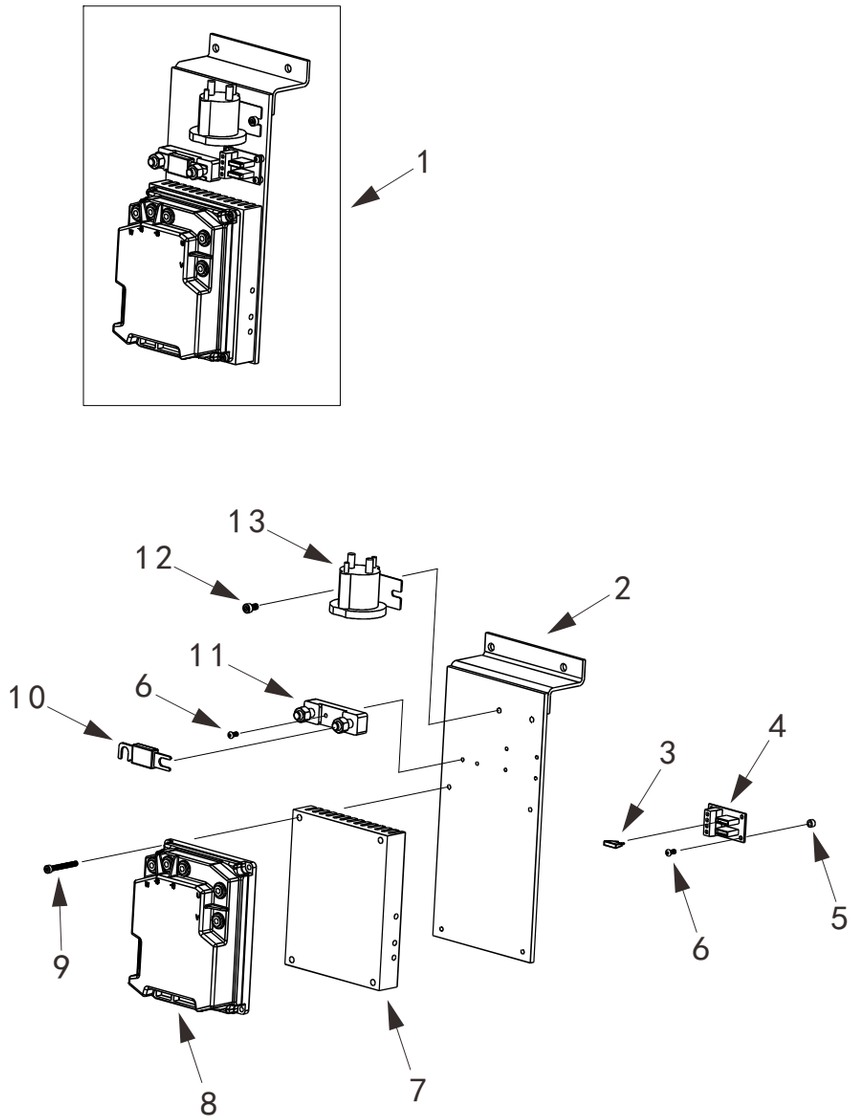

kupit-shtabeler.ru

图13/FIG.13 万向轮总成/BALANCE WHEEL ASSEMBLY

序号 Item No	图号 Part No	零部件名称 Description	件数 Q'ty	备注 Remark
01	1500732002	Balance wheel assembly 万向轮总成	1	
02	1001031003	Screw 螺钉	6	
03	1000332002	Balance wheel 万向轮	1	

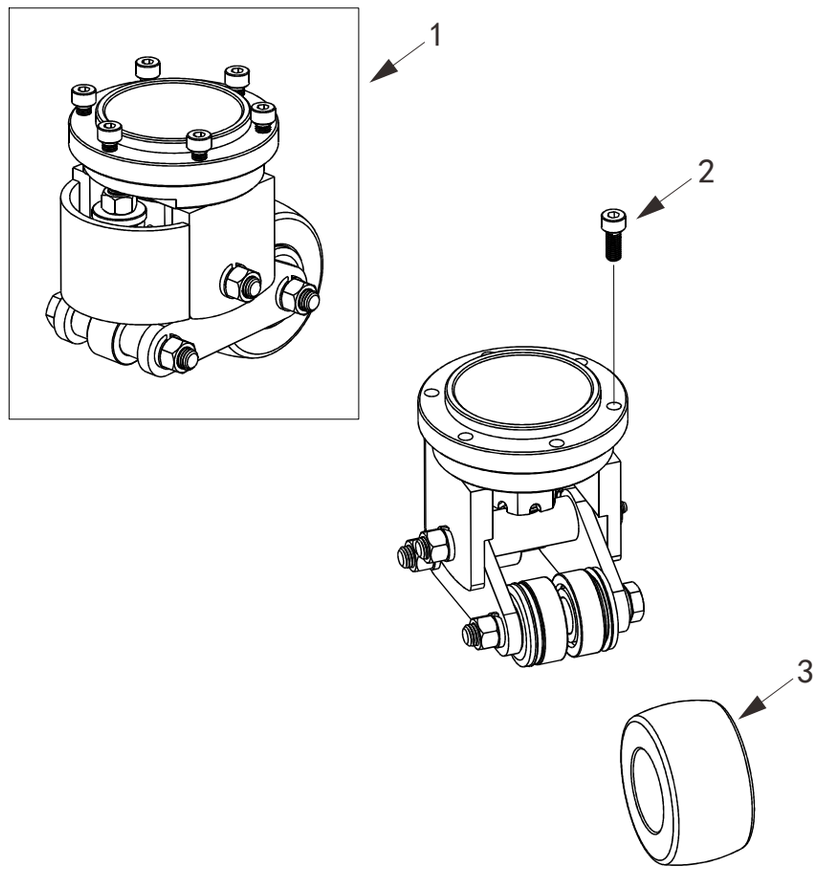

kupit-shtabeler.ru

图14/FIG.14 机架总成/FORK CARRIAGE ASSEMBLY

序号 Item No	图号 Part No	零部件名称 Description		件数 Q'ty	备注 Remark
01	1500702007	Battery box cover	电瓶箱盖	1	
02	1500702010	Frame(550X1200)	车架(550X1200)	1	
	1500702013	Frame(550X1150)	车架(550X1150)	1	
	1500702011	Frame(685X1200)	车架(685X1200)	1	
	1500702012	Frame(685X1150)	车架(685X1150)	1	
03	1500702008	Pull arm	拉臂	2	
04	1500713002	Shaft	轴	2	
05	4000812001	Bearing	自润滑轴承	4	
06	1500713003	Shaft	轴	2	
07	4700304001	Screw	螺钉	4	
08	1500702014	Bracket assembly(550)	托臂总成(550)	1	
	1500702009	Bracket assembly(685)	托臂总成(685)	1	
09	4700713002	Shaft	轴	2	
10	4700713003	Shaft	轴	2	
11	4700333001	Pin	卡销	2	
12	4700712003	Nylon sleeve	尼龙套	2	
13	1501102003	Charger box	充电器箱体	1	
14	1700531001	Screw	螺钉	1	
15	1500718001	Limit block	限位块	1	
16	6000131005	Screw	螺钉	2	
17	1500722010	Rod assembly(1200)	连杆总成(1200)	2	
	1500722011	Rod assembly(1150)	连杆总成(1150)	2	
18	4700300003	Double wheel assembly	双轮总成	2	

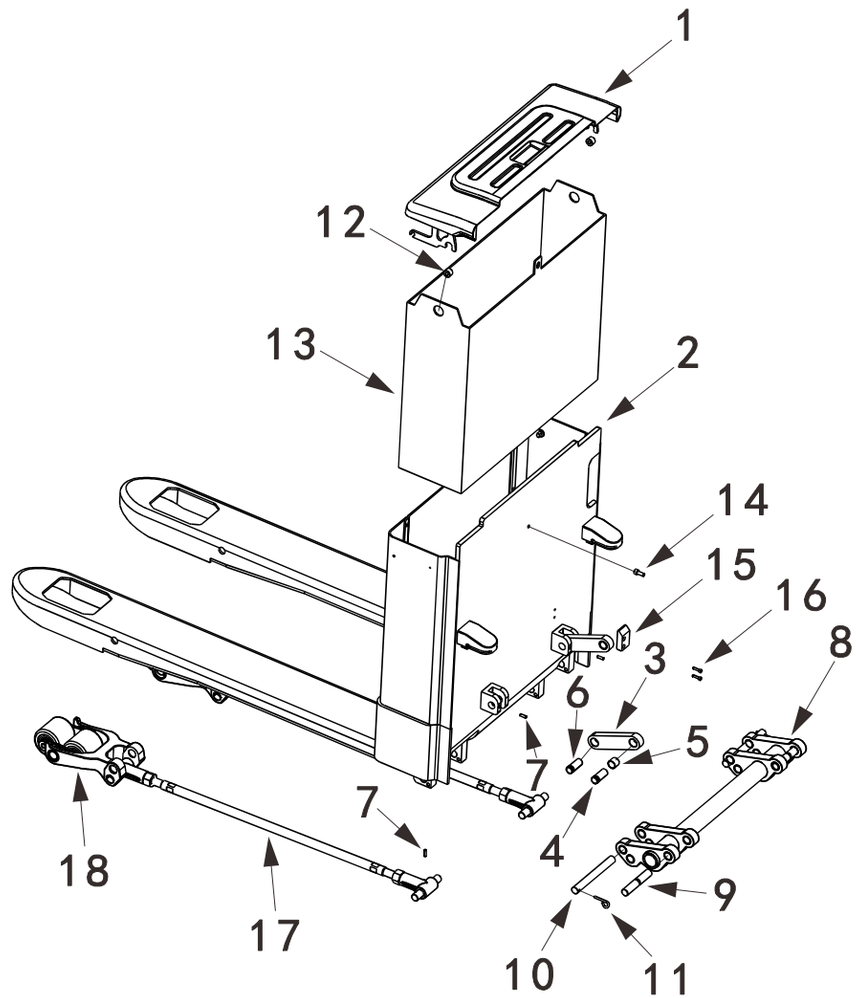

kupit-shtabeler.ru

图15/FIG.15 连杆总成/ROD ASSEMBLY

序号 Item No	图号 Part No	零部件名称 Description	件数 Q'ty	备注 Remark
01	4700722001	Rod joint 连杆接头	1	
02	1500204001	Nut 螺母	2	
03	1500722001	Rod(1200) 连杆(1200)	1	
	1500722003	Rod(1150) 连杆(1150)	1	
04	1500722002	Rod joint 连杆接头	1	
05	1500722010	Rod assembly(1200) 连杆总成(1200)	1	
	1500722011	Rod assembly(1150) 连杆总成(1150)	1	

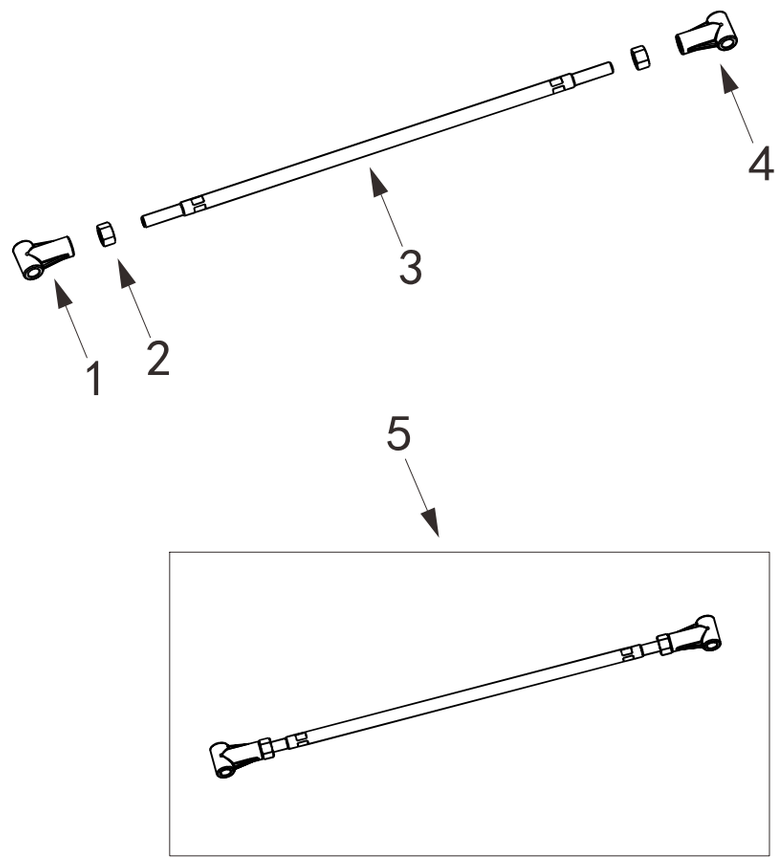

16

kupit-shtabeler.ru

图16/FIG.16 双轮总成/DOUBLE WHEEL ASSEMBLY

序号 Item No	图号 Part No	零部件名称 Description	件数 Q'ty	备注 Remark
01	4600332001	Wheel fork 轮架	1	
02	4700332001	Wheel 轮子	2	
03	1000312003	Axle sleeve 轴套	2	
04	1000320002	Bearing 轴承	4	
05	2000312001	The cushion 垫套	4	
06	4700313001	Screw 螺钉	2	
07	4700318001	Plate 夹板	2	
08	4700300002	Bearing 自润滑轴承	2	
09	3501304001	Washer 垫圈	2	
10	4700320002	Shaft 轴	2	
11	1700304002	Spring pin 弹性销	2	
12	2001427001	Ring 挡圈	2	
13	2000305001	Dust ring 防尘圈	4	
14	4700300003	Double wheel assembly 双轮总成	1	

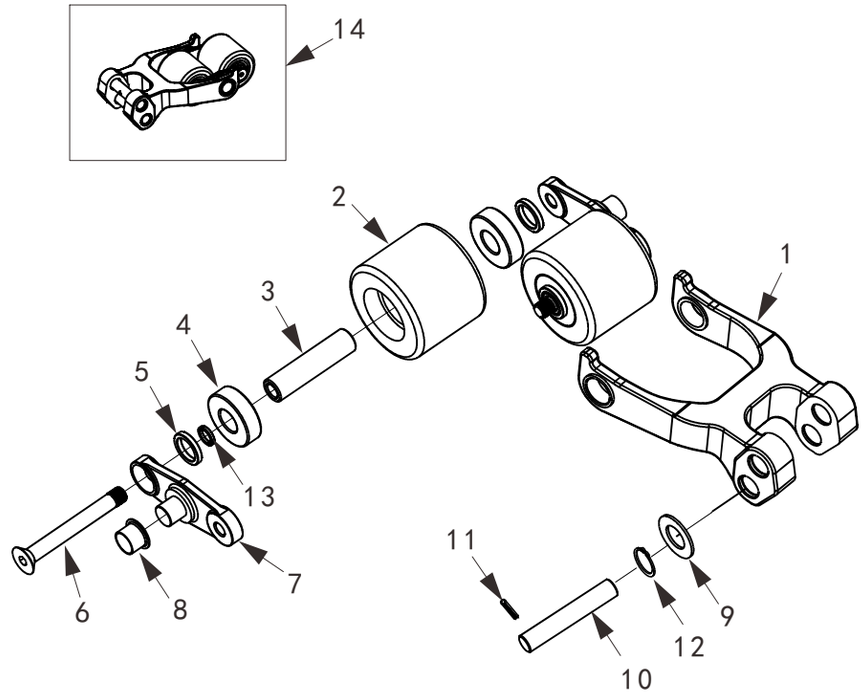

kupit-shtabeler.ru

图17/FIG.17 外壳总成/SHELL ASSEMBLY

序号 Item No	图 号 Part No	零部件名称 Description	件数 Q'ty	备 注 Remark
01	1700531001	Screw 螺钉	2	
02	1500929001	Shell 铝外壳	1	
03	1500929002	Shell 钣金外壳	1	

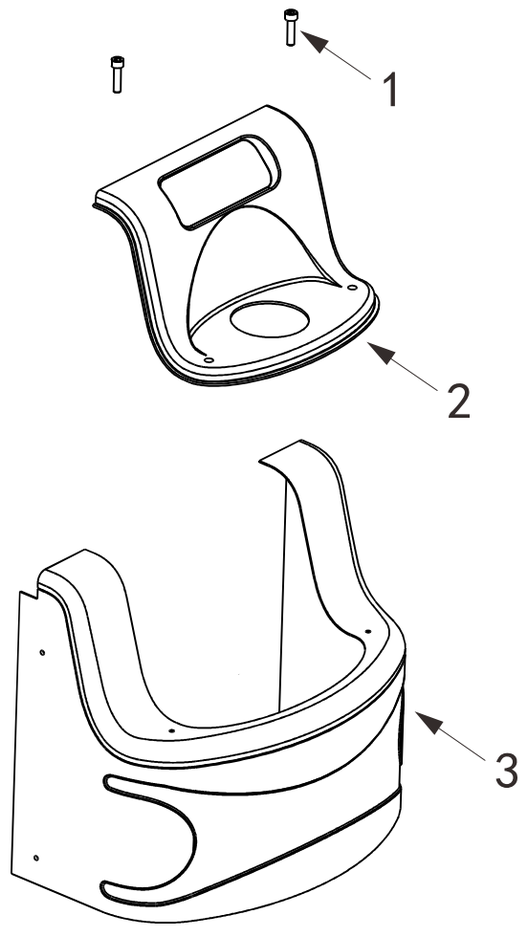

kupit-shtabeler.ru

图18/FIG.18 电源总成/BATTERY ASSEMBLY

序号 Item No	图号 Part No	零部件名称 Description	件数 Q'ty	备注 Remark
01	1701100015	Battery(12V) 电瓶	4	
02	1502400001	Charger 充电器	1	
03	0701100002	Plug line(USA Standard) 充电线(美标)	1	
	0701100003	Plug line(Australia Standard) 充电线(澳标)	1	
	0701100004	Plug line(British Standard) 充电线(英标)	1	
	0701100005	Plug line(Europe Standard) 充电线(欧标)	1	
	0701100006	Plug line(Brazil Standard) 充电线(巴西标)	1	
	0701100010	Plug line(Swiss Standard) 充电线(瑞士标)	1	
	0701100011	Plug line(Italy Standard) 充电线(意大利标)	1	

