Купить штабелёр
kupit-shtabeler.ru +7 495 159-44-32 zakaz@kupit-shtabeler.ru
Каталог HELI CBD20J-B | 20210522 V05 | Справочная копия

HELI

CBD20J-B

步行式半电动搬运车

Walking Semi-electric Truck

零件目录 Parts Manual

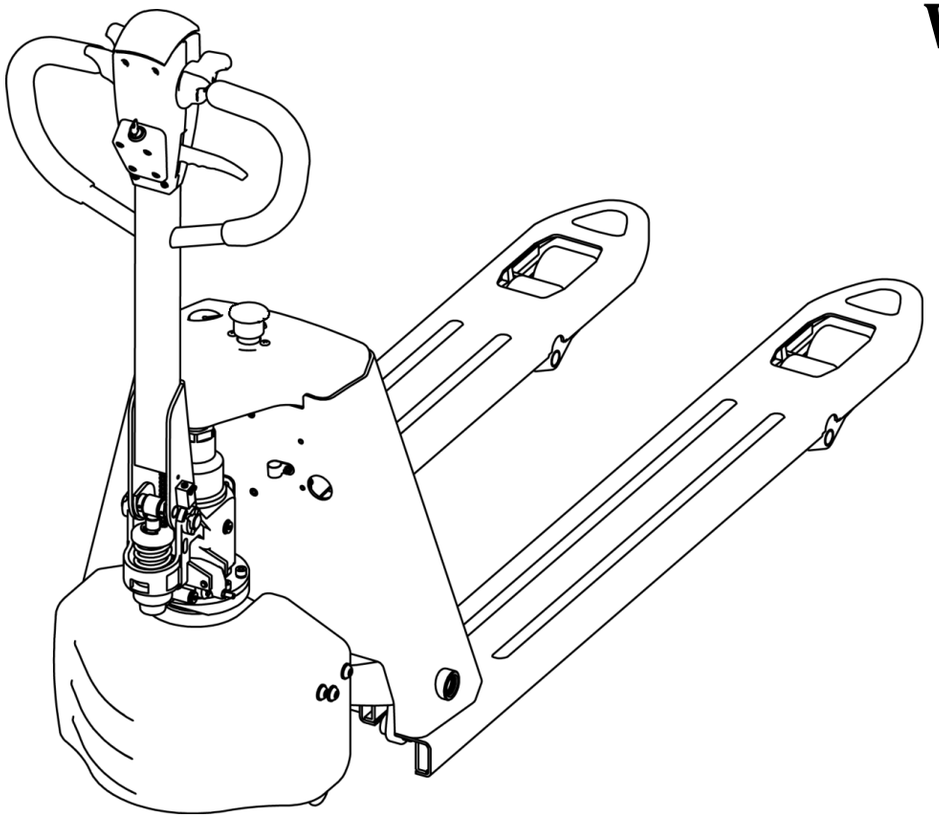

20210522 V05

kupit-shtabeler.ru

目录 Content

1.车身系统 Body System

1.101 车架系统 Frame System 1

1.201 连杆摇臂组件 Connecting Rod Rocker Assembly 3

2.驱动系统 Driving System

2.102 驱动系统 Driving System 5

2.2 驱动总成 Driving Assembly 7

2.301 辅助轮组件 Balance Wheel Assembly 9

3.操作系统 Operating System

3.1 手柄组件 Handle Components 10

4.液压系统 Hydraulic System

4.1 油缸组件 Oil Cylinder Assembly 12

5.电器系统 Electric System

5.102 电器总成 Electric Assembly 14

5.2 电缆总成 Cable Assembly 16

kupit-shtabeler.ru

修订记录

版　　本	修订人	修订事项
20200316 V01	蒋连杰	首次发布；
20200812 V02	蒋连杰	①：1.101 代码 81.021.0002 圆环棒组件（550）更改为代码 82.451.0001 圆环棒组件（550）、代码 81.021.0004 圆环棒组件（685）更改为代码 82.451.0002 圆环棒组件（685）； ②：1.2 代码 33.036.0005 圆环棒（550）更改为 33.050.0005 圆环棒（550）、代码 33.015.0003 圆环棒（685）更改为 33.050.0006 圆环棒（685）； ③：2.101 代码 33.036.0003 驱动安装座更改为代码 30.20.0006 承载桥; ④：2.101 代码 30.09.0069 驱动连接轴更为代码 30.01.6569 小轴； ⑤：2.101 代码 30.09.0037 后围板更改为代码 30.20.0007 驱动罩、代码 03.0117 螺钉 M8×16 改为代码 03.0163 螺钉 M10×20，新增代码 03.0043 平垫Φ10、代码 03.0014 弹垫Φ10，新增代码 40.16.001 驱动罩（带辅助轮）； ⑥：2.101 新增代码 33.048.0001 左平衡架和代码 33.048.0002 右平衡架；
20200916 V03	蒋连杰	①：5.101 代码 02.CDQ.3385 充电器更改为代码 02.CDQ.3421 充电器；
20210125 V04	沈培彦	①：2.102 代码 81.005.002 辅助轮组件更改为代码 81.005.023 辅助轮组件； ②：2.301 代码 30.01.6685 轮架更改为代码 40.11.048 轮架，新增代码 40.11.082 轮架套；
20210522 V05	沈培彦	①：5.102 代码 02.KZQ.2151 控制器 1212P 更改为代码 02.KZQ.2167 控制器 1212P； ②：版本格式整体调整；

kupit-shtabeler.ru

1.车身系统 Body System
1.101 车架系统 Frame System

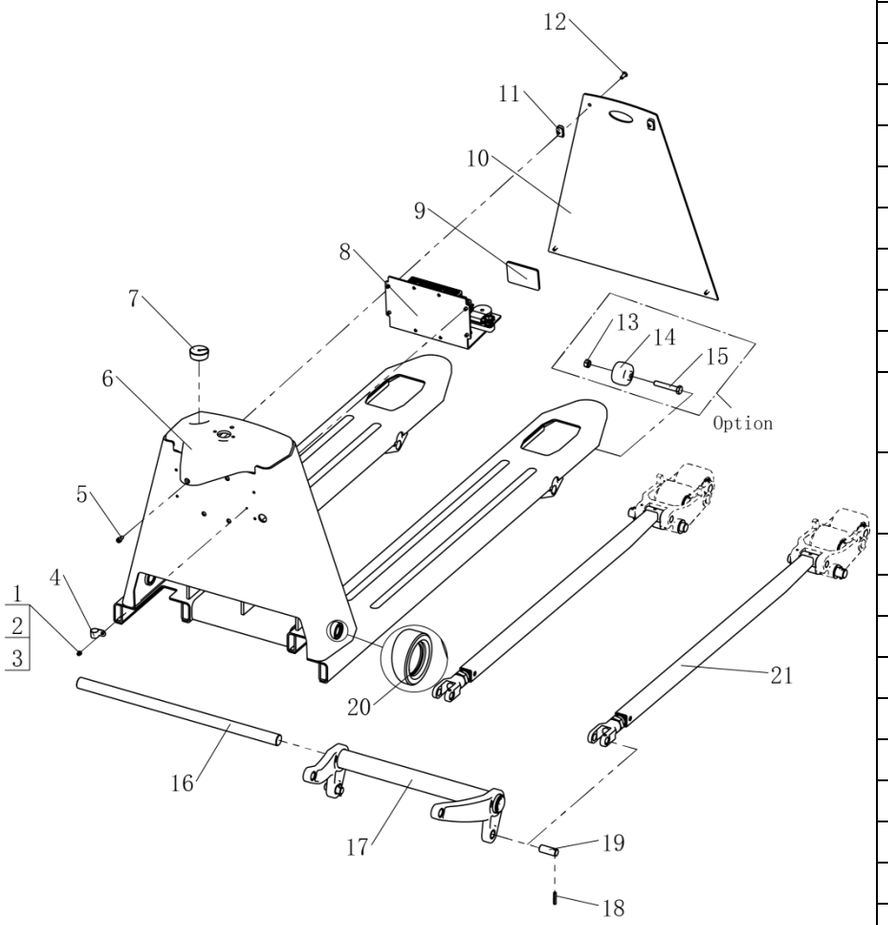

序号 Item		代码 Part No	名称 Description		数量 Qty	适用日期 Applied Date	备注 Remark
1		03.0127	螺钉 M4×6	Screw	1		
2		03.0008	弹垫Φ4	Flat Washer	1		
3		03.0054	平垫Φ4	Flat Gasket	1		
4		03.04617	卡箍	Clamp	1		
5		03.0145	螺钉 M6×12	Screw	1		
6		33.036.0001	车架(550)	Main Frame	1		
6		33.036.0002	车架(685)	Main Frame	1		
6		33.036.0008	车架(550)低放	Frame Low Release	1		Option
6		33.036.0009	车架(685)低放	Frame Low Release	1		Option
7		02.01.312415	充电器线座	Charger Cable Holder	1		
8		81.021.0001	电器组件	Electrical Components	1		
9		30.09.0005	橡胶垫	Rubber Blanket	1		
10		30.38.0003	电瓶挡板(550)	Battery Baffle	1		
10		30.38.0020	电瓶挡板(685)	Battery Baffle	1		
10		30.38.0052	电瓶挡板(550)低放	Battery Low Baffle	1		Option
10		30.38.0051	电瓶挡板(685)低放	Battery Low Baffle	1		Option
11		03.0587	卡扣螺母 M6	Buckle Nut	2		
12		03.0089	螺钉 M6×16	Screw	4		
13		03.0243	螺母 M10	Nut	2		Option
14		30.28.0137	滚子	Roller	2		Option
14		30.28.0153	滚子(低放)	Roller (low Release)	2		Option
15		03.1088	螺栓 M10×60	Bolt	2		Option
16		30.38.0019	支撑轴(550)	Back Shaft	1		
16		30.38.0021	支撑轴(685)	Back Shaft	1		
17	01	81.021.0002	圆环棒组件(550)	Ring Rod Assembly	1	-200812	

kupit-shtabeler.ru

kupit-shtabeler.ru

1.车身系统 Body System
1.101 车架系统 Frame System

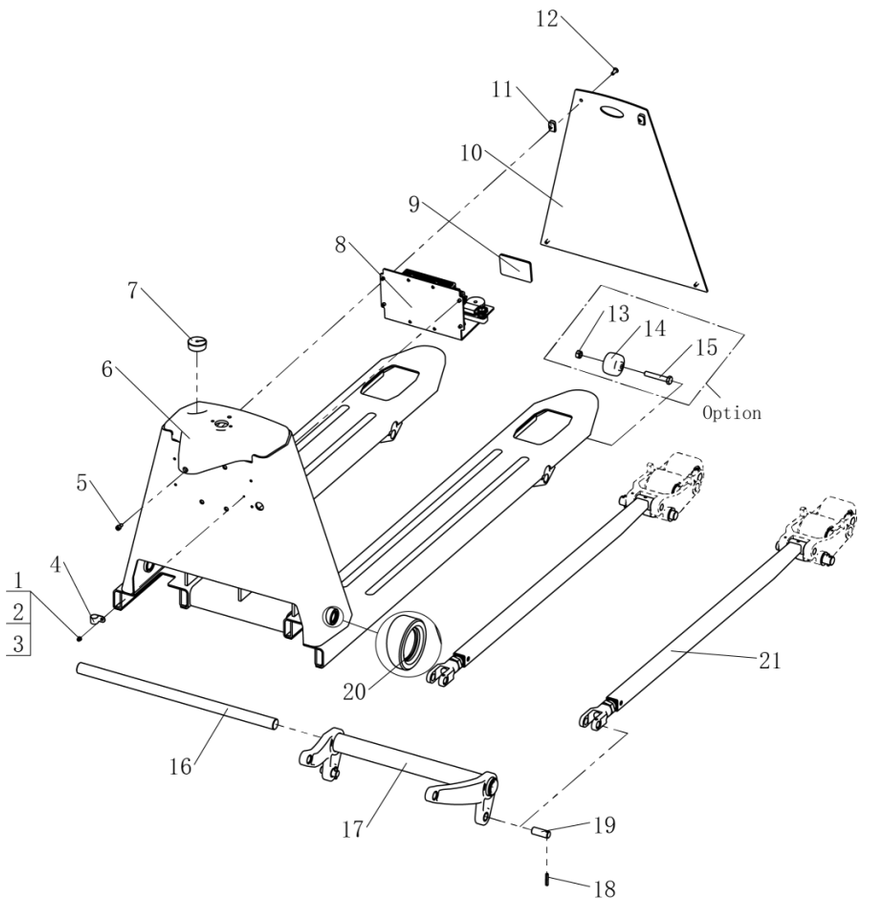

序号 Item		代码 Part No	名称 Description		数量 Qty	适用日期 Applied Date	备注 Remark
17	02	82.451.0001	圆环棒组件(550)	Ring Rod Assembly	1	200812-	
17	01	81.021.0004	圆环棒组件(685)	Ring Rod Assembly	1	-200812	
17	02	82.451.0002	圆环棒组件(685)	Ring Rod Assembly	1	200812-	
17		82.451.0009	圆环棒组件(550)低放	Ring Rod Assembly Low Release	1		Option
17		82.451.0008	圆环棒组件(685)低放	Ring Rod Assembly Low Release	1		Option
18		03.0305	圆柱销Φ5×30	Elastic Cylindrical Pin	2		
19		30.01.6569	小轴	Small Axis	2		
20		03.0024	孔用挡圈Φ25	Circle For Hole	2		
21		81.021.0003	推杆合件	Push Rod Assembly	2		
21		82.49.0004	推杆合件(低放)	Push Rod Assembly (low Release)	2		Option

kupit-shtabeler.ru

1.201 连杆摇臂组件 Connecting Rod Rocker Assembly

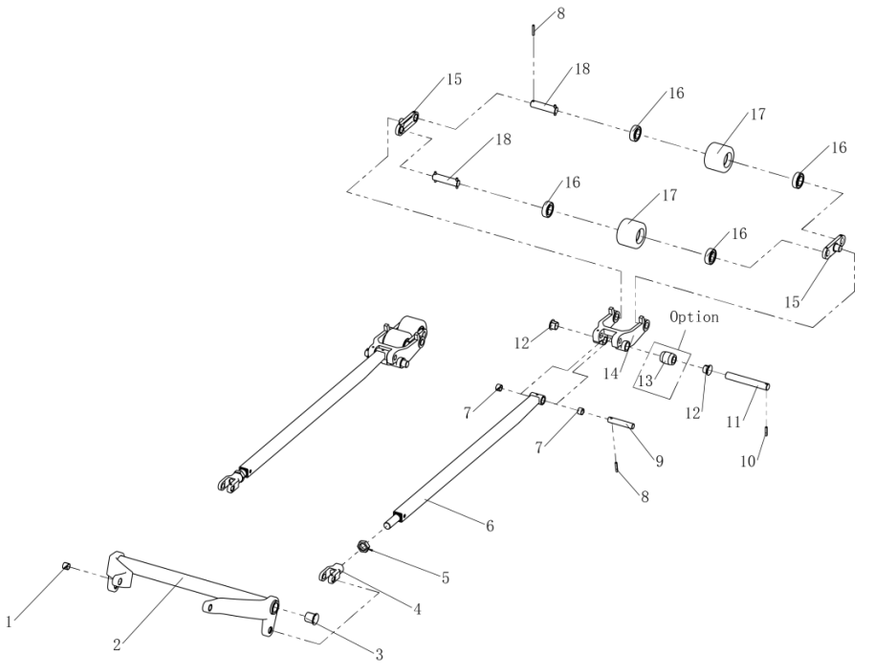

序号 Item		代码 Part No	名称 Description		数量 Qty	适用日期 Applied Date	备注 Remark
1		03.0691	复合套	Composite Set	4		
2	01	33.036.0005	圆环棒(550)	Ring Rod	1	-200812	
2	02	33.050.0005	圆环棒(550)	Ring Rod	1	200812-	
2	01	33.015.0003	圆环棒(685)	Ring Rod	1	-200812	
2	02	33.050.0006	圆环棒(685)	Ring Rod	1	200812-	
2		33.050.0007	圆环棒(550)低放	Ring Rod Low Release	1		Option
2		33.050.0008	圆环棒(685)低放	Ring Rod Low Release	1		Option
3		03.04422	带肩复合套	Composite Set With Shoulder	2		
4		30.01.6601	推杆叉	Push Rod Bracket	2		
5		03.0286	螺母 M22×1.5	Nut	2		
6		33.036.0007	推杆	Push Rod Welding	2		
6		33.036.0012	推杆(低放)	Push Rod Welding (Low Release)	2		Option
7		03.0451	复合套	Composite Set	4		
8		03.0303	圆柱销Φ5×35	Cylindrical Pin	10		
9		30.28.0093	推杆安装轴	Push Rod Shaft	2		
10		03.0305	圆柱销Φ5×30	Cylindrical Pin	2		
11		30.28.0164	轮架安装轴	Wheel Bracket Shaft	2		
12		03.0453	带肩复合套	Composite Set With Shoulder	4		
13		30.01.2845	退出滚子	Drop Out Roller	2		Option
14		30.28.0082	轮架	Wheel Bracket	2		
15		30.01.1290	连板	Connecting Plate	4		
16		03.90.057	轴承 6204	Bearing	8		

kupit-shtabeler.ru

1.201 连杆摇臂组件 Connecting Rod Rocker Assembly

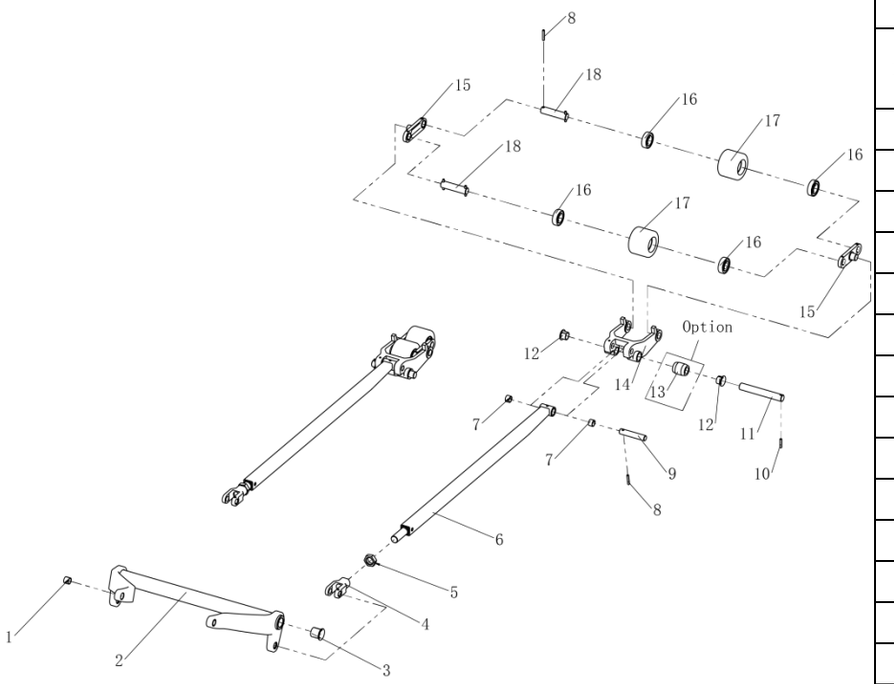

序号 Item		代码 Part No	名称 Description	数量 Qty	适用日期 Applied Date	备注 Remark
17		02.LZ.0128	小轮 Small Roller	4		
17		02.LZ.01261	小轮(低放) Small Roller (Low Release)	4		Option
18		30.28.0094	承载轮销轴 Bearing Wheel Pin Shaft	4		

kupit-shtabeler.ru

2.驱动系统 Driving system
2.102 驱动系统 Driving system

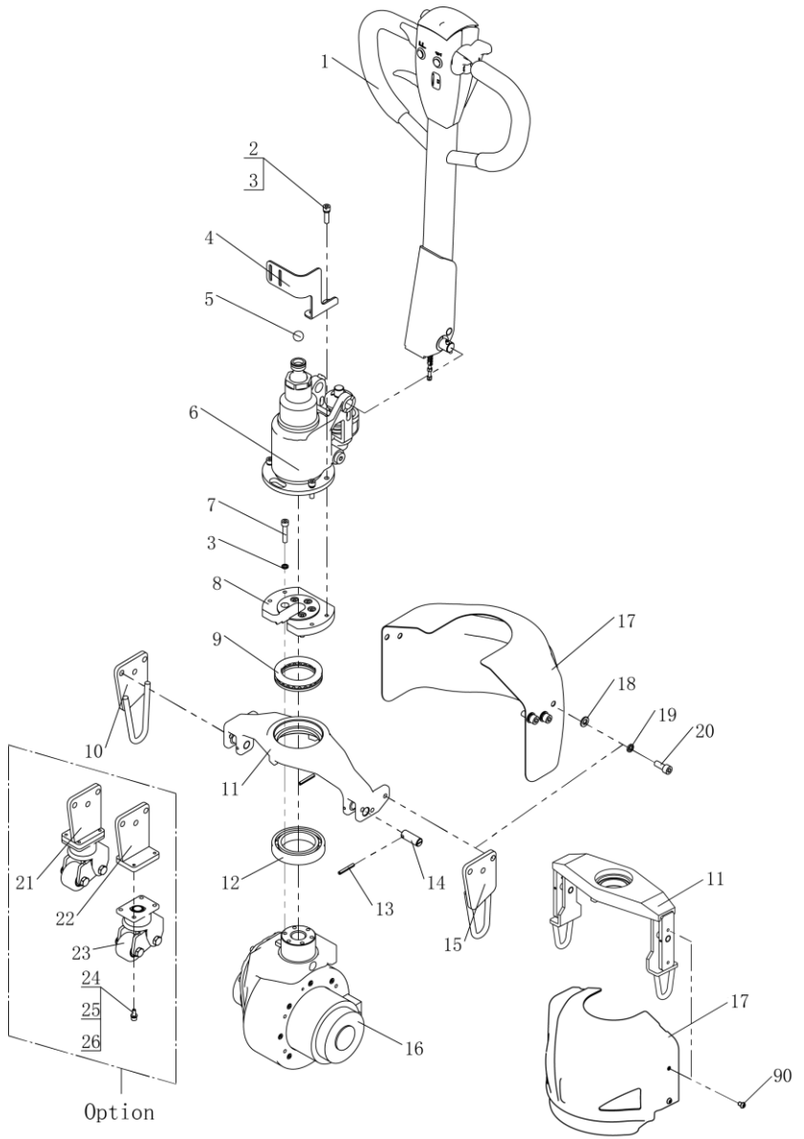

序号 Item		代码 Part No	名称 Description		数量 Qty	适用日期 Applied Date	备注 Remark
1		82.45.0016	手柄组件	Handle Components	1		
2		03.0157	螺钉 M8×30	Screw	4		
3		03.0012	弹垫Φ8	Spring Washer	9		
4		30.38.0004	线束安装板	Wires Mounting Plate	1		
5		03.07391	钢球	Steel Ball	1		
6		02.YG.20749	油缸组件	Oil Cylinder Components	1		
7		03.0159	螺钉 M8×40	Screw	5		
8		30.38.0017	驱动夹紧板	Drive clamp plate	1		
9		03.90.0121	轴承 51113	Bearing 51113	1		
10		33.048.0002	右平衡架	Balance Frame Right	1	200812-	
11	01	33.036.0003	驱动安装座	Drive Mounting Plate	1	-200812	
11	02	30.20.0006	承载桥	Bearing Bridge	1	200812-	
12		03.90.091	轴承 6013	Bearing	1		
13		03.0306	圆柱销Φ5×40	Round Pin	2		
14	01	30.09.0069	驱动连接轴	Drive Coupling Shaft	2	-200812	
14	02	30.01.6569	小轴	Small Shaft	2	200812-	
15		33.048.0001	左平衡架	Balance Frame Lift	1	200812-	
16		02.QD.0287	驱动总成	Drive Assembly	1		
17	01	30.09.0037	后围板	Back Panel	1	-200812	
17	02	40.16.004	驱动罩	Drive Cover	1	200812-	
17	02	40.16.001	驱动罩(带辅助轮)	Drive Cover(With Balance Wheel)	1	200812-	Option
18		03.0043	平垫Φ10	Flat Washer	6	200812-	

kupit-shtabeler.ru

2.驱动系统 Driving system
2.102 驱动系统 Driving system

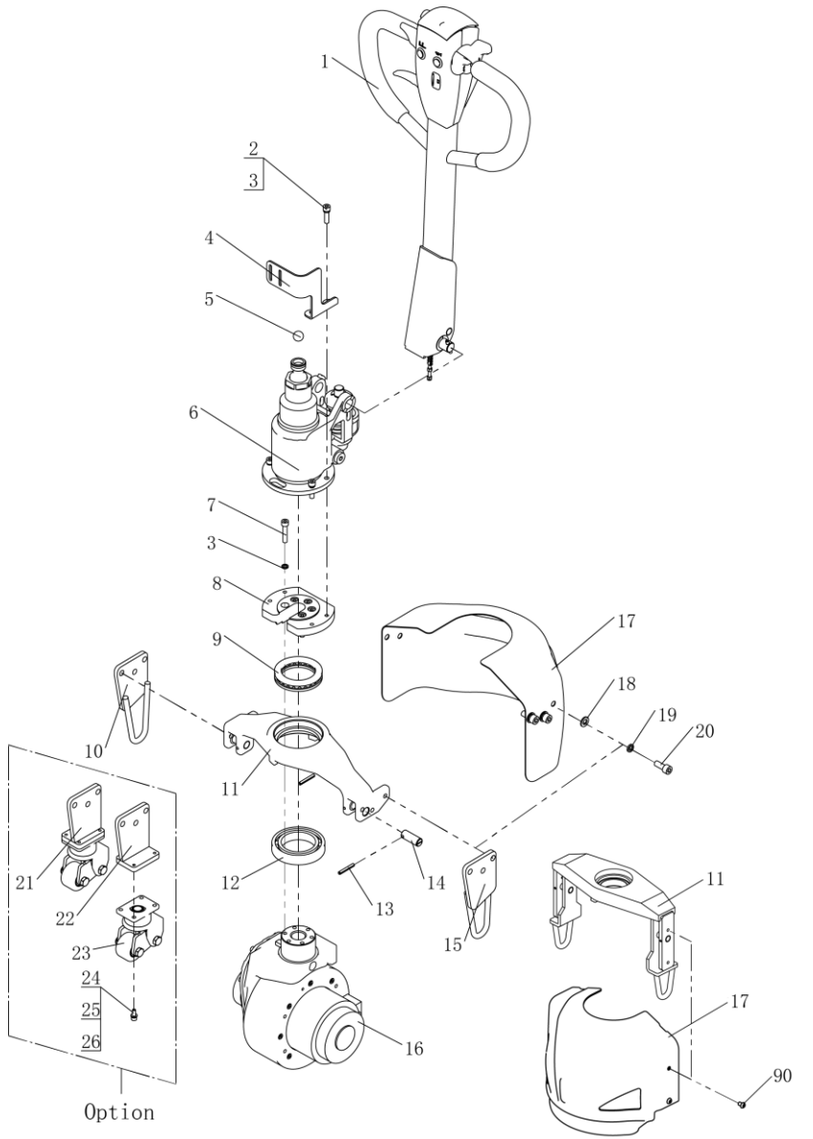

序号 Item		代码 Part No	名称 Description		数量 Qty	适用日期 Applied Date	备注 Remark
19		03.0014	弹垫Φ10	Spring Washer	6	200812-	
20	01	03.0117	螺钉 M8×16	Screw	4	-200812	
20	02	03.0163	螺钉 M10×20	Screw	6	200812-	
21		33.048.0022	右平衡架	Balance Frame right	1		Option
22		33.048.0021	左平衡架	Balance Frame Left	1		Option
23	01	81.005.002	辅助轮组件	Balance Wheel Assembly	2	-210125	Option
23	02	81.005.023	辅助轮组件	Balance Wheel Assembly	2	210125-	Option
24		03.0011	弹垫Φ6	Spring Washer	8		Option
25		03.0049	平垫Φ6	Flat Washer	8		Option
26		03.0147	螺钉 M6×16	Screw	8		Option
90		03.01173	螺钉 M8×12	Screw	4	-200812	

2.2 驱动总成 Driving Assembly

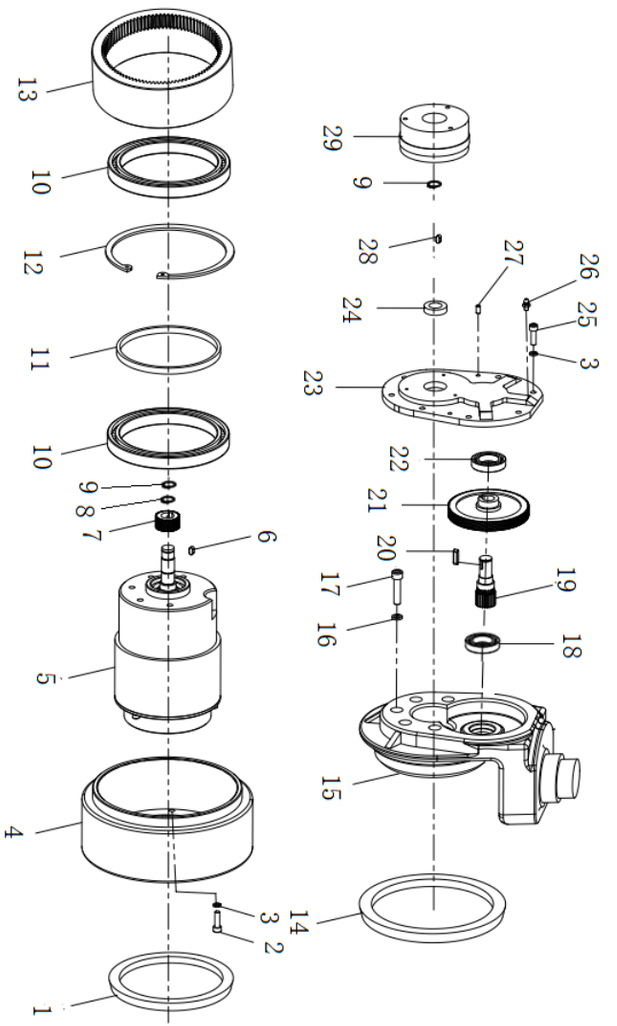

序号 Item		代码 Part No	名称 Description		数量 Qty	适用日期 Applied Date	备注 Remark
1		02.01.3703	油封	Oil Seal	1		
2		03.0147	螺钉 M6×16	Screw	8		
3		03.0011	弹垫Φ6	Spring Washer	16		
4		02.QDL.0272	驱动轮	Driving Wheel	1		
5		02.DJ.00852	电机	Motor	1		
6		03.0716	平键销	Flat Key Pin	1		
7		02.01.00702	主动斜齿轮	Driving Helical Gear	1		
8		03.0062	轴用挡圈Φ16	Circlip For Shaft	1		
9		03.0061	轴用挡圈Φ15	Circlip For Shaft	2		
10		02.01.006810	轴承 61824	Bearing	2		
11		02.01.9294	隔套	Spacer	1		
12		03.0709	孔用挡圈Φ150	Circlip For Hole	1		
13		02.01.00687	内齿轮	Internal Gear	1		
14		02.01.3681	大油封	Big Oil Seal	1		
15		02.01.9287	齿轮箱	Gearbox	1		
16		03.0012	弹垫Φ8	Spring Washer	5		
17		03.0157	螺钉 M8×30	Screw	5		
18		03.90.074	轴承 16003	Bearing	1		
19		02.01.00701	传动齿轮	Transmission Gear	1		
20		03.0717	平键销	Flat Key Pin	1		
21		02.01.00703	被动斜齿轮	Passive Helical Gear	1		
22		03.90.075	轴承 61905	Bearing	1		
23		02.01.210707	箱盖	Gearbox Cover	1		
24		03.0719	油封	Oil Seal	1		
25		03.0149	螺钉 M6×20	Screw	8		
26		03.0506	黄油嘴	Grease Fitting	1		

2.2 驱动总成 Driving Assembly

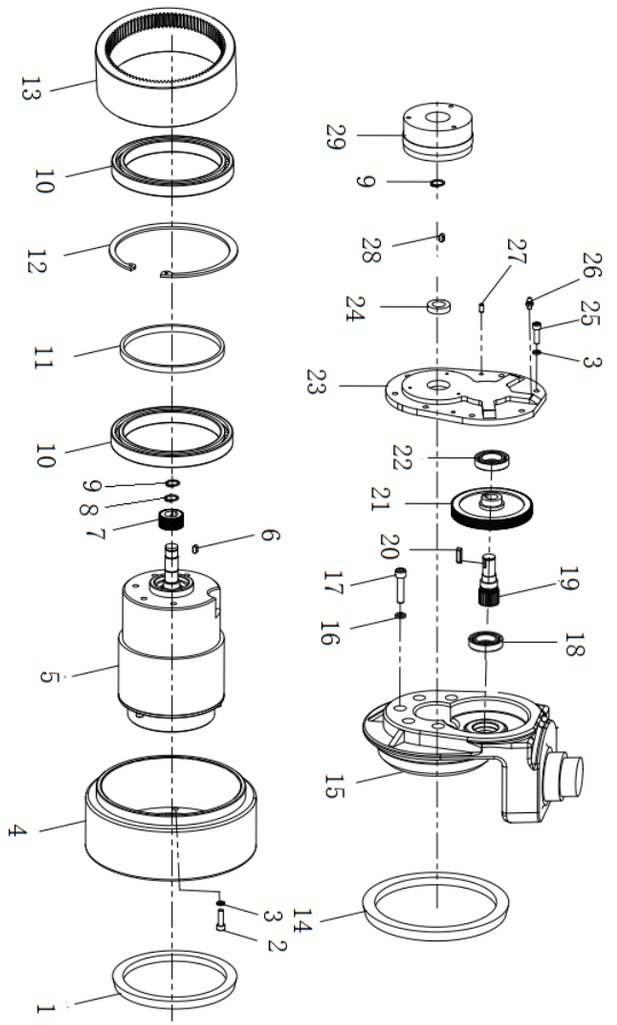

序号 Item		代码 Part No	名称 Description		数量 Qty	适用日期 Applied Date	备注 Remark
27		03.04350	圆柱销Φ5×20	Cylindrical Pin	2		
28		03.0975	平键销	Flat Key Pin	1		
29		02.01.3596	刹车总成	Brake Assembly	1		

kupit-shtabeler.ru

2.301 辅助轮组件 Balance Wheel Assembly

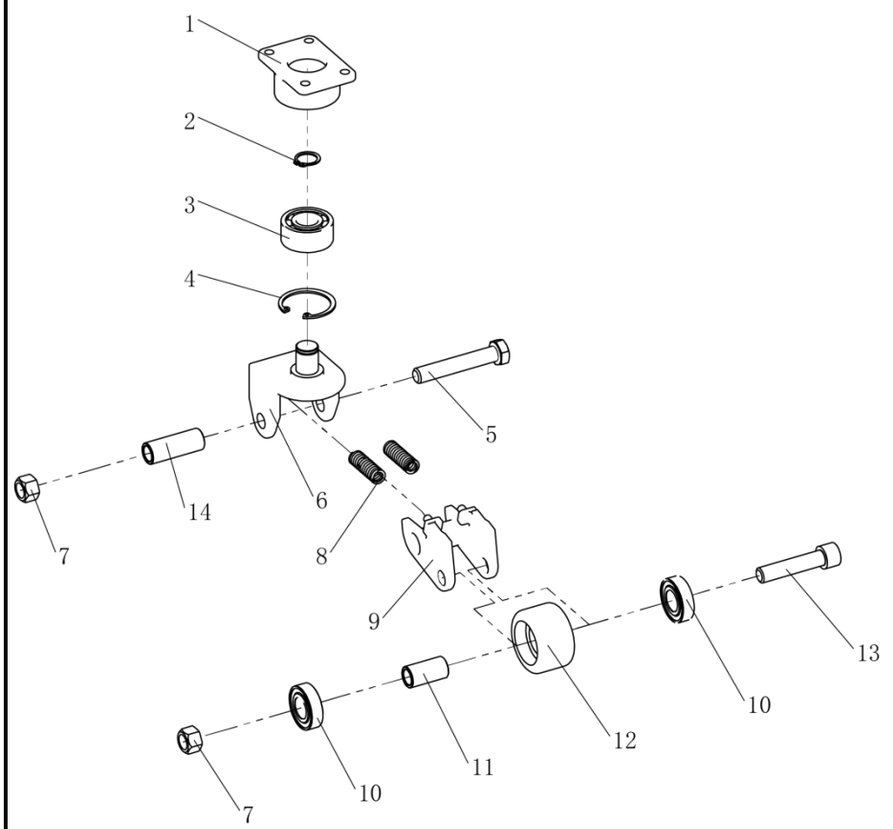

序号 Item		代码 Part No	名称 Description		数量 Qty	适用日期 Applied Date	备注 Remark
1		30.28.0190	法兰	Flange	1		
2		03.0063	轴用挡圈Φ17	Circlip For Shaft	1		
3		03.90.0011	轴承 3203	Bearing	1		
4		03.0027	孔用挡圈Φ40	Circlip For Hole	1		
5		03.0372	螺栓 M12×70	Bolt	1		
6		30.28.0189	支架	Bracket	1		
7		03.0245	螺母 M12	Nut	2		
8		03.04790	弹簧	Spring	2		
9	01	30.01.6685	轮架	Wheel Frame	1	-210125	
9	02	40.11.048	轮架	Wheel Frame	1	210125-	
10		03.90.042	轴承 6003	Bearing	2		
11		30.01.6614	轴套	Shaft Sleeve	1		
12		02.01.3368	辅助轮	Balance Wheel	1		
13		03.01731	螺钉 M12×55	Screw	1		
14		40.11.082	轮架套	Wheel Frame Bushing	1	210125-	

3.操作系统 Operating System

3.1 手柄组件 Handle Components

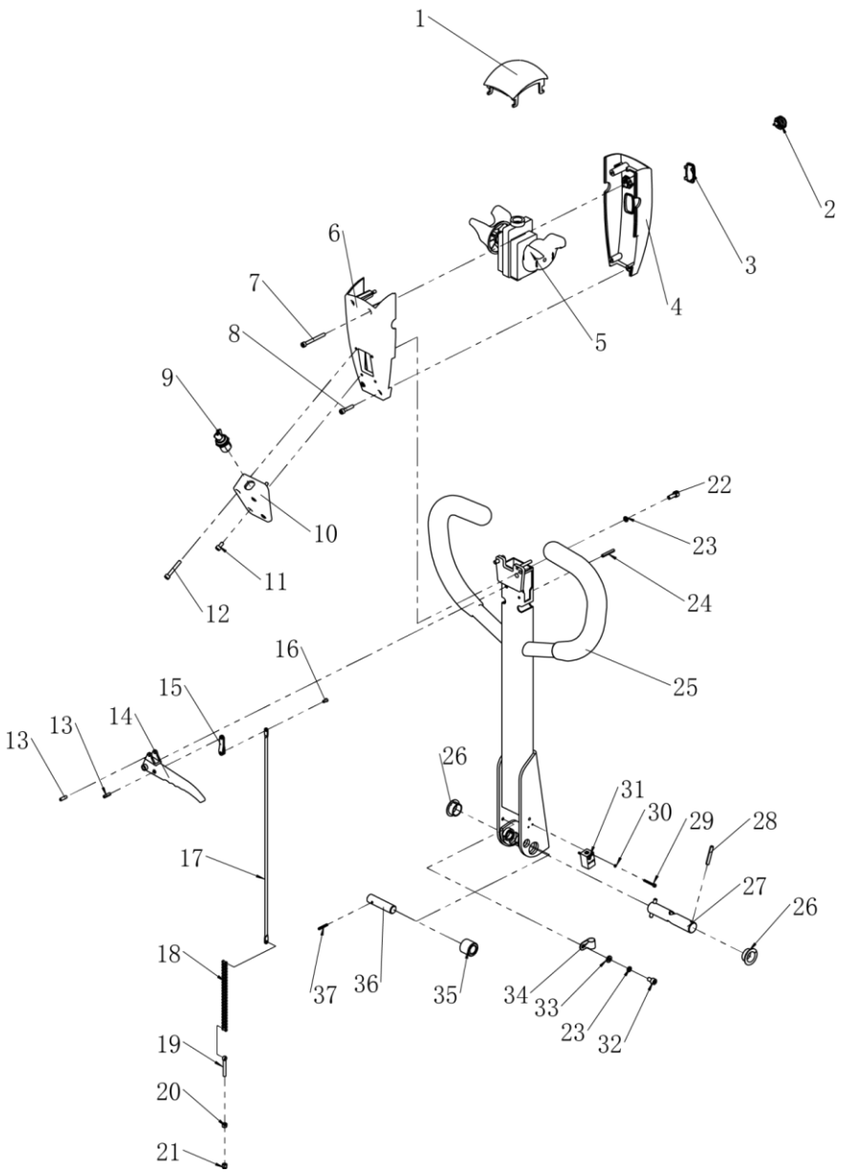

序号 Item		代码 Part No	名称 Description		数量 Qty	适用日期 Applied Date	备注 Remark
1		16.0038	肚皮开关	Belly Switch	1		
2		16.0246	按钮开关	Button Switch	2		
3		02.DLB.317703	电量表	Electricity Meter	1		
4		02.FGJ.32834	上罩	Handle upper Cover	1		
5		02.01.9048	加速器	Accelerator	1		
6		02.FGJ.32835	下罩	Handle Lower Cover	1		
7		03.03644	螺钉 M5×50	Screw	2		
8		03.01410	螺钉 M5×25	Screw	2		
9		02.01.2193	钥匙开关	Key Switch	1		
10		02.YYL.2391	手柄盒盖	Handle Key Box	1		
11		03.0139	螺钉 M5×10	Screw	2		
12		03.01340	螺钉 M5×35	Screw	2		
13		03.0312	圆柱销Φ4×16	Cylindrical Pin	2		
14		30.01.3270	拉手	Knob	1		
15		30.01.3268	连扳	Connecting Board	1		
16		03.0703	销轴Φ4×8	Axis Pin	1		
17		30.01.3292	拉杆	Pull Rod	1		
18		02.01.3161	链条	Chain	1		
19		30.01.3272	带孔螺栓	Eye Bolt	1		
20		03.0255	螺母 M5	Nut	1		
21		03.02441	螺母 M5	Nut	1		
22		03.0147	螺钉 M6×16	Screw	2		
23		03.0011	弹垫Φ6	Spring Washer	3		
24		03.03101	圆柱销Φ4×30	Cylindrical Pin	1		
25		81.020.0003	手柄	Handle Bar	1		
26		03.0692	带肩复合套	Composite Set With Shoulder	2		
27		30.02.046	转动轴	Rotation Shaft	1		

kupit-shtabeler.ru

3.操作系统 Operating System

3.1 手柄组件 Handle Components

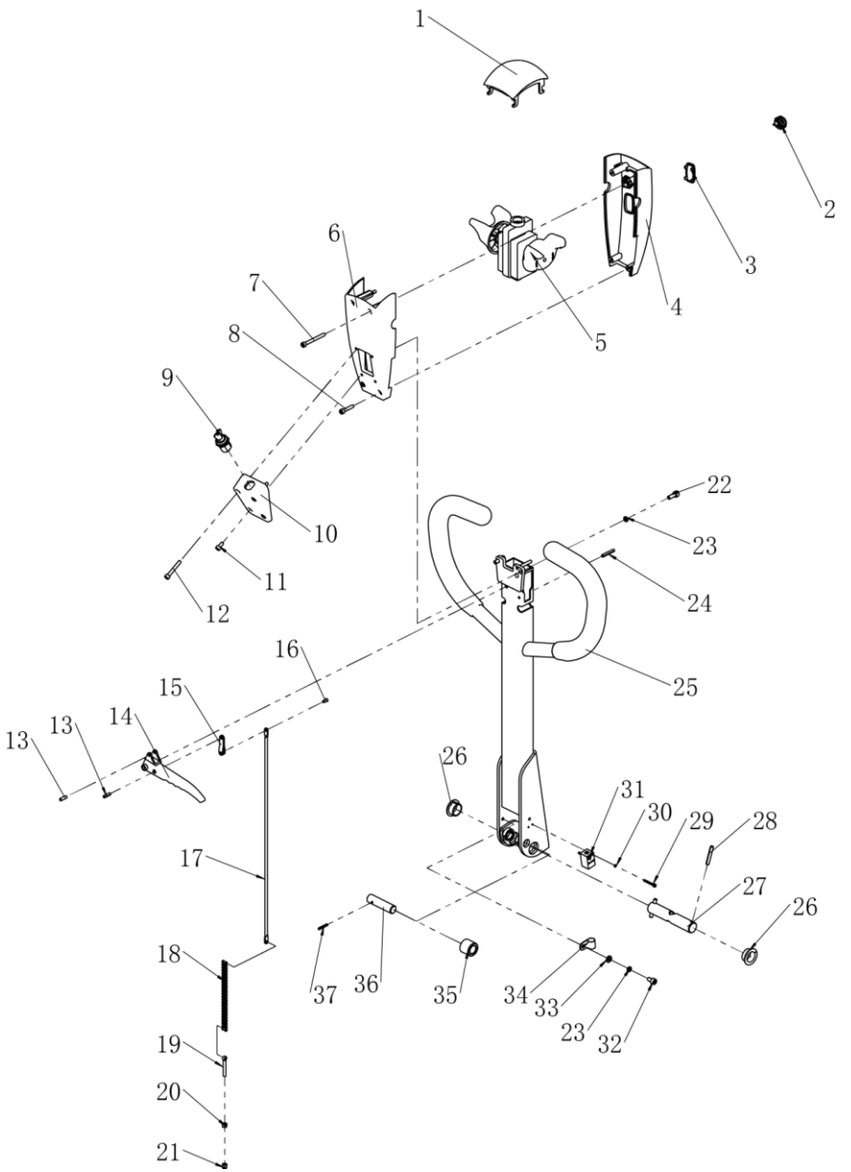

序号 Item		代码 Part No	名称 Description		数量 Qty	适用日期 Applied Date	备注 Remark
28		03.0303	圆柱销Φ5×35	Cylindrical Pin	2		
29		03.01301	螺钉 M3×25	Screw	2		
30		03.00091	弹垫Φ3	Spring Washer	2		
31		02.01.9274	接近开关	Proximity Switch	1		
32		03.0175	螺钉 M6×10	Screw	1		
33		03.0049	平垫Φ6	Flat Washer	1		
34		03.0601	卡箍	Clamp	1		
35		30.01.3293	下压滚子	Pressing Roller	1		
36		30.02.047	压轴	Shaft	1		
37		03.0702	圆柱销Φ3×22	Cylindrical Pin	1		

kupit-shtabeler.ru

4.液压系统 Hydraulic System

4.1 油缸组件 Oil Cylinder Assembly

不单独提供

Not Provided Separately

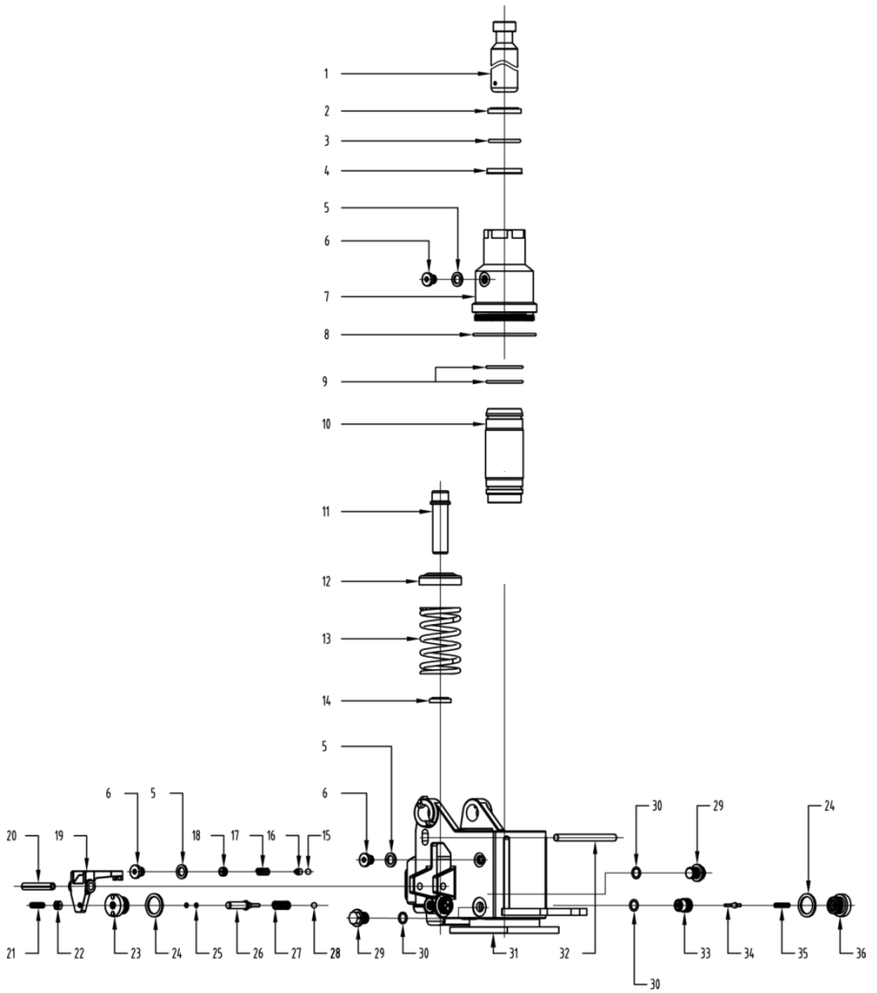

序号 Item		代码 Part No	名称 Description		数量 Qty	适用日期 Applied Date	备注 Remark
1		ME2T-685-35-0001	柱塞杆	Plunger Lever	1		
2		DHS32	防尘圈	Dust Ring	1		
3		GB/T3452.1-1992	O 型圈	O-Ring	1		
4		UHS32	密封圈	Seal Ring	1		
5		MA2T-685-0050	密封垫Φ10	Gasket	3		
6		C-10	螺塞	Plug Screw	3		
7		ME2T-685-35-0002	外缸	Outer Cylinder	1		
8		GB/T3452.1-1992	O 型圈	O-Ring	1		
9		GB/T3452.1-1992	O 型圈	O-Ring	2		
10		MA2T-685-35-0003	内缸	Inner Cylinder	1		
11		ME2T-685-0020	泵芯	Pump Core	1		
12		C-13	弹簧盖	Gland	1		
13		ME2T-685-0030	弹簧	Spring	1		
14		DHS18	防尘圈	Dust Ring	1		
15		MA2T-685-0180	钢球	Steel Ball	1		
16		C-8	安全阀座	Safety Seat	1		
17		C-17	安全阀弹簧	Relief Valve Spring	1		
18		C-9	安全阀调节螺钉	Safety valve adjusting screw	1		
19		ME2T-685-0040	开关板	Switch Plate	1		
20			圆柱销Φ8×50	Round Pin	1		
21		GB/T73-1985	螺钉 M6×25	Screw	1		
22		GB/T41-2000	螺母 M6	Nut	1		
23		C-11	铜螺母	Cooper Nut	1		
24		CDB-MA2T-685-0240	密封垫Φ20	Gasket	2		
25		GB/T3452.1-1992	O 型圈	O-Ring	2		
26		ME2T-685-0040	顶杆	Mandrel	1		
27		C-15	顶杆弹簧	Ejector Spring	1		

kupit-shtabeler.ru

4.液压系统 Hydraulic System
4.1 油缸组件 Oil Cylinder Assembly

不单独提供
Not Provided Separately

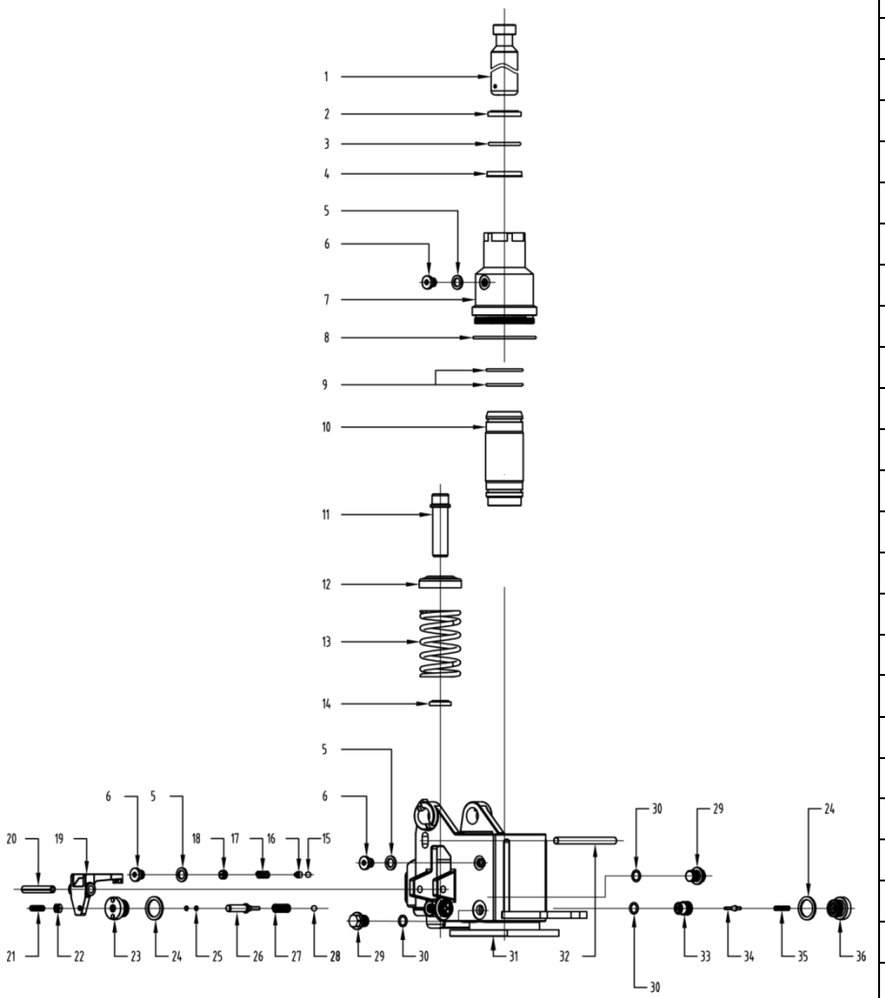

序号 Item		代码 Part No	名称 Description		数量 Qty	适用日期 Applied Date	备注 Remark
28		MA2T-685-0270	钢球	Steel Ball	1		
29			堵头	Plug	2		
30		GB/T3452.1-1992	O 型圈	O-Ring	2		
31		ME2T-685-35-0070	油泵焊接	Oil Pump Welding	1		
32		MA2T-685-35-0170	定位杆	Positioning Rod	1		
33		H-3290	阀体	Valve Body	1		
34		H-3310	阀芯	Spool	1		
35		H-3320	阀芯弹簧	Spool Spring	1		
36		C-7	螺塞	Plug Screw	1		

kupit-shtabeler.ru

5.电器系统 Electric System
5.102 电器总成 Electric Assembly

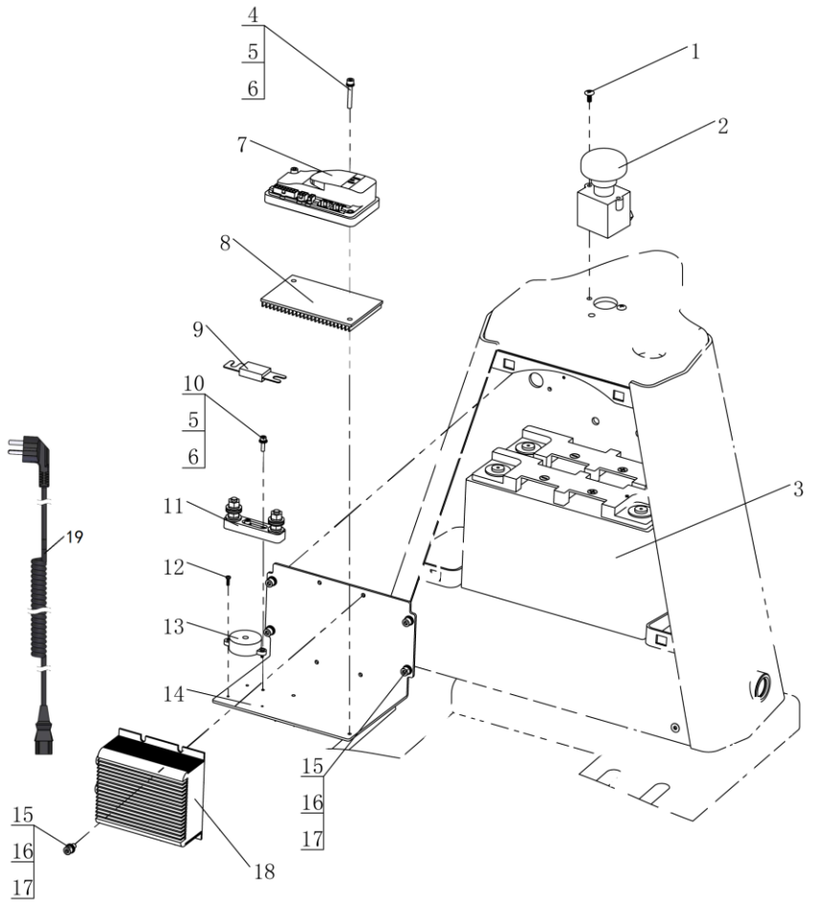

序号 Item		代码 Part No	名称 Description		数量 Qty	适用日期 Applied Date	备注 Remark
1		03.02360	螺钉 M5×10	Screw	2		
2		02.01.2169	急停开关	Spring Washer	1		
3		02.XDC.2214	蓄电池 32Ah	Battery	1		
4		03.01340	螺钉 M5×35	Screw	2		
5		03.0007	弹垫Φ5	Spring Washer	4		
6		03.0055	平垫Φ5	Flat Washer	4		
7	01	02.KZQ.2151	控制器 1212P	Controller	1	-210522	
7	02	02.KZQ.2167	控制器 1212P	Controller	1	210522-	
7		02.KZQ.2376	控制器 D2	Controller	1		
8		02.01.33281	电控安装板	Controller Base	1		
9		19.03450	保险丝	Fuse	1		
10		03.0133	螺钉 M5×16	Screw	2		
11		02.01.3057	熔断器座	Fuse Base	1		
12		03.05361	螺钉 M3×10	Screw	2		
13		19.03620	蜂鸣器	Buzzer	1		
14		30.38.0038	电器安装板	Mounting Plate	1		
15		03.0145	螺钉 M6×12	Screw	8		
16		03.0011	弹垫Φ6	Spring Washer	8		
17		03.0049	平垫Φ6	Flat Washer	8		
18	01	02.CDQ.3385	充电器	Charger	1	-200916	
18	02	02.CDQ.3421	充电器	Charger	1	200916-	
19		16.0347	亚标弹簧线	Asian Standard Spring Wire	1		
19		16.0324	欧标弹簧线	EU Standard Spring Wire	1		
19		16.0346	英标弹簧线	U.K Standard Spring Wire	1		

kupit-shtabeler.ru

5.电器系统 Electric System
5.102 电器总成 Electric Assembly

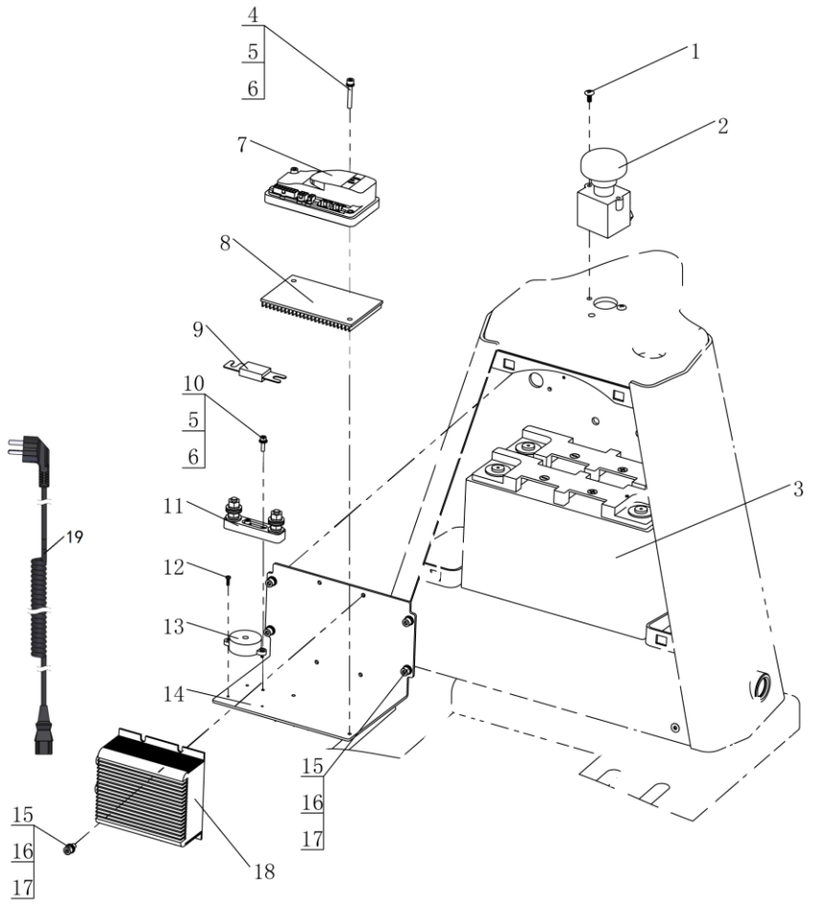

序号 Item		代码 Part No	名称 Description	数量 Qty	适用日期 Applied Date	备注 Remark
19		16.0348	美标弹簧线 U.S Standard Spring wire	1		

5.2 电缆总成 Cable Assembly

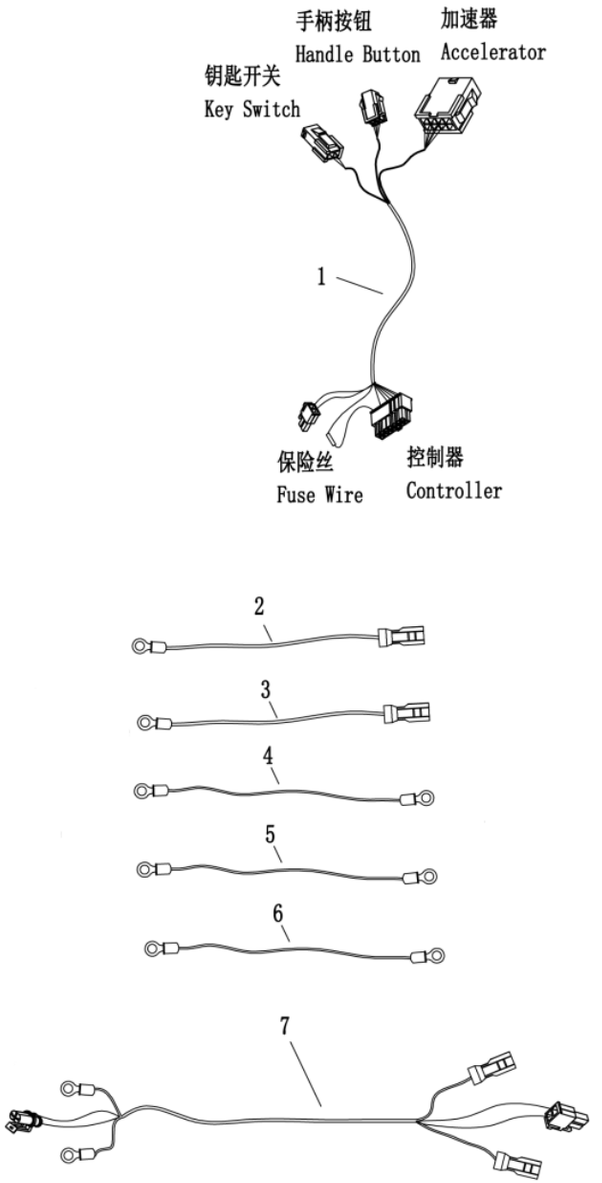

序号 Item		代码 Part No	名称 Description	数量 Qty	适用日期 Applied Date	备注 Remark
1		02.XSXC.PJ.0023	车体线束 Frame Wiring Harness	1		
2		02.XSXC.PJ.4004	控制器正极线 Controller Positive Pole Wire	1		
3		02.XSXC.PJ.4005	控制器负极线 Controller Negative Pole Wire	1		
4		02.XSXC.PJ.4006	急停-熔断器 Emergency Stop-Fuse	1		
5		02.XSXC.PJ.4007	电池-急停 Battery-Emergency Stop	1		
6		02.XSXC.PJ.4008	电池连接线 Battery Connecting Wire	1		
7		02.XSXC.PJ.2016	电机线 Motor Wire	1		

kupit-shtabeler.ru

本零件目录最终由制造商保留解释权