Купить штабелёр
kupit-shtabeler.ru +7 495 159-44-32 zakaz@kupit-shtabeler.ru
Каталог HELI CBD20J-H | 20210701 V04 | Справочная копия

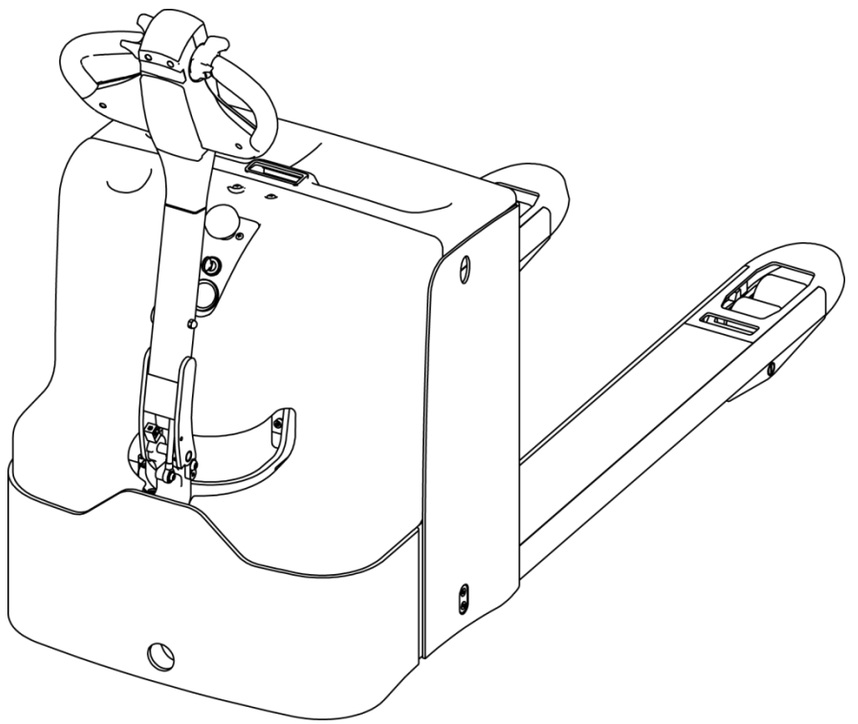

CBD20J-H

全电动托盘搬运车

Electric Pallet Truck

零件目录 Parts Manual

20210701 V04

kupit-shtabeler.ru

目录 Content

1. 车身系统 Body System

1.1 车架系统 Frame System 1

1.2 配电箱总成 Distribution Box Assembly 2

1.3 连杆总成 Connecting Rod Assembly 3

1.4 平衡轮总成 Caster Assembly 4

1.5 外罩总成 Cover Assembly 5

2. 驱动系统 Driving System

2.1 驱动总成 Driving Assembly 6

3. 操作系统 Operating System

3.1 手柄组件 Handle Components 7

3.2 大手柄 Big Handle 8

3.3 手柄组件（智能）Handle Components（Rema） 10

3.4 手柄头总成（智能） Handle Head Assembly（Rema） 11

4. 液压系统 Hydraulic System

kupit-shtabeler.ru

4.1 液压总成 Hydraulic Assembly 12

5. 电器系统 Electric System

5.1 电器总成 Electric Assembly 13

5.2 电控组件 Electronic Components 14

5.3 电缆总成 Cable Assembly 15

5.4 电缆总成（智能）Cable Assembly（Rema） 16

kupit-shtabeler.ru

修订记录

版　　本	修订人	修订事项
20200316 V01	蒋连杰	首次发布；
20200512 V02	蒋连杰	①：3.2 新增大手柄图；
20200723 V03	蒋连杰	①：3.3 新增手柄组件（智能）图； ②：3.4 新增手柄头总成(智能）图；
20210701 V04	施靖辉	①：版本格式整体调整；

kupit-shtabeler.ru

1.车身系统 Body System
1.1 车架总成 Frame Assembly

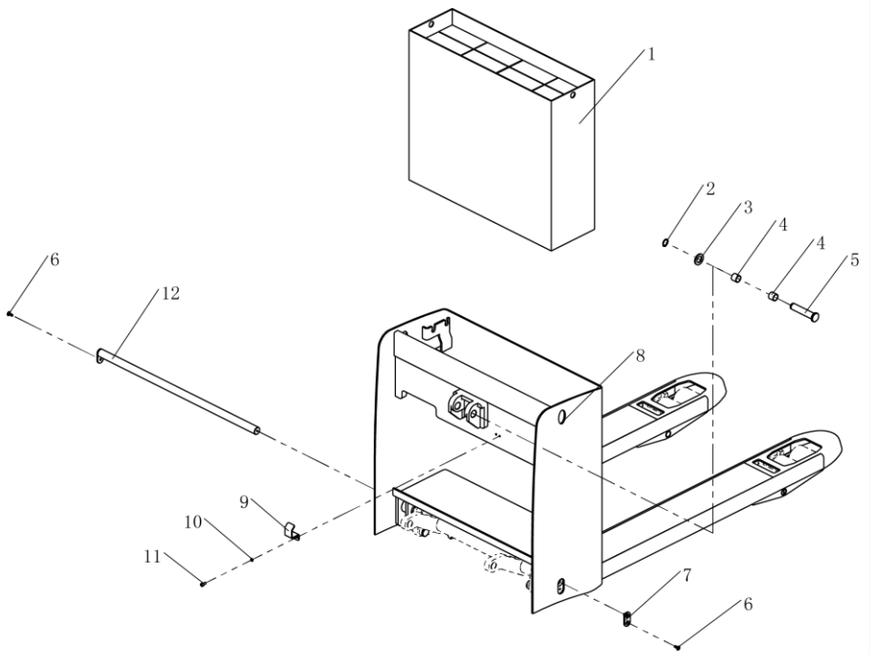

序号 Item		代码 Part No	名称 Description		数量 Qty	适用日期 Applied Date	备注 Remark
1		02.XDC.219201	蓄电池	Battery	1		
2		03.0064	轴用挡圈Φ20	Circlip For Shaft	1		
3		03.0042	平垫Φ20	Flat Washer	1		
4		03.0450	复合套	Composite Set	2		
5		30.07.004	油缸轴	Shaft	1		
6		03.0089	螺钉 M6×16	Screw	3		
7		30.07.048	限位板	Bracket	1		
8		33.016.0012	车架(550)	Frame	1		
8		33.016.0010	车架(685)	Frame	1		Option
9		30.07.063	起升限位板	Bracket	1		
10		03.0011	弹垫Φ6	Spring Washer	2		
11		03.0145	螺钉 M6×12	Screw	2		
12		33.016.0014	长支撑轴	Shaft	1		

kupit-shtabeler.ru

1.2 配电箱总成 Distribution Box Assembly

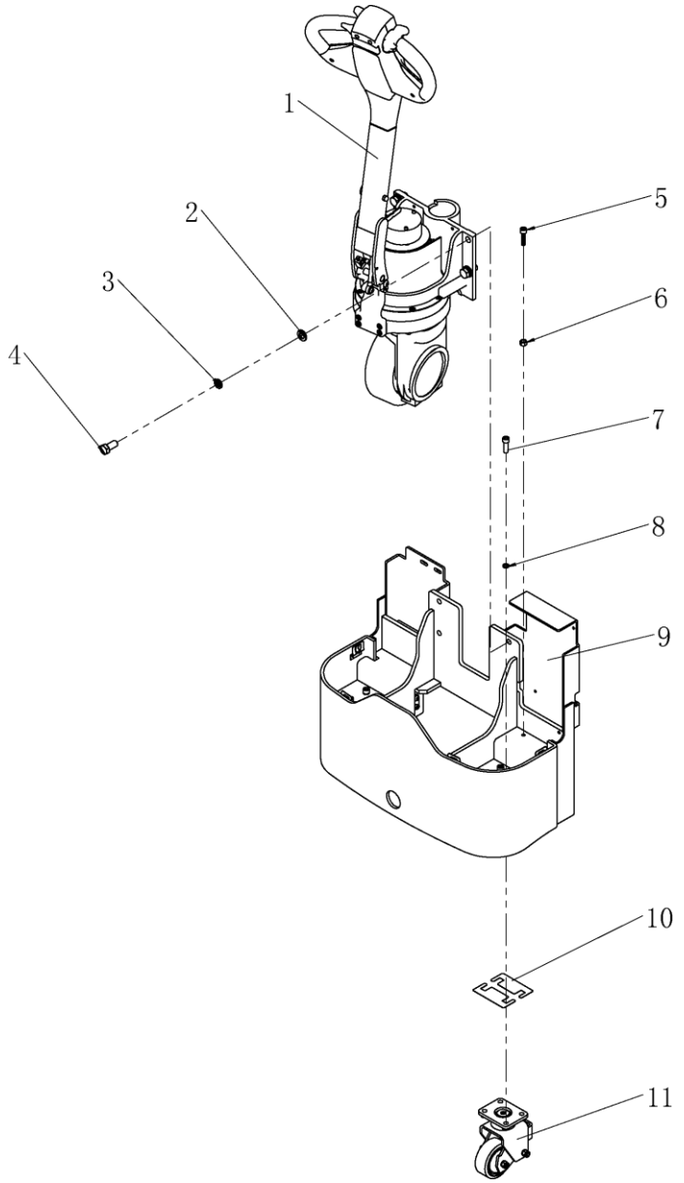

序号 Item		代码 Part No	名称 Description		数量 Qty	适用日期 Applied Date	备注 Remark
1		02.QD.01.0004	驱动总成	Driving Assembly	1		
2		03.0047	平垫Φ16	Flat Washer	4		
3		03.0011	弹垫Φ16	Spring Washer	4		
4		03.0639	螺栓 M16×35	Bolt	4		
5		03.0168	螺钉 M10×40	Screw	2		
6		03.0259	螺母 M10	Nut	2		
7		03.0182	螺钉 M10×35	Screw	8		
8		03.0014	弹垫Φ10	Spring Washer	8		
9		33.016.0013	配电箱	Distribution Box	1		
10		30.07.088	安装卡板	Plate	N		
11		81.004.031	平衡轮总成	Balance Wheel	2		

kupit-shtabeler.ru

1.3 连杆组件 Connecting Rod Components

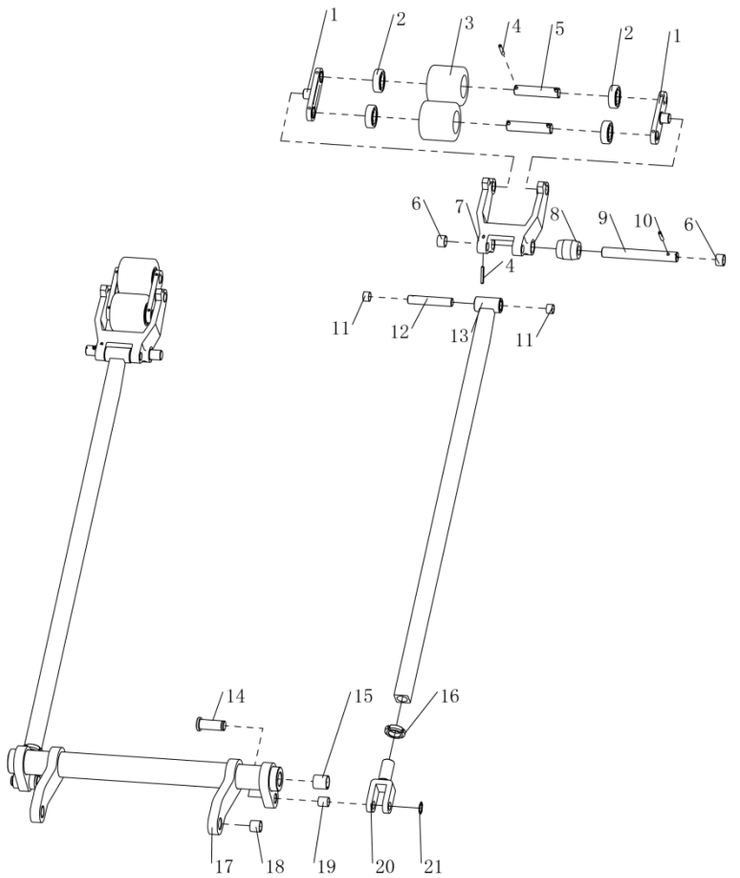

序号 Item		代码 Part No	名称 Description		数量 Qty	适用日期 Applied Date	备注 Remark
1		30.01.1290	连扳	Connecting Plate	4		
2		03.90.057	轴承 6204	Bearing	8		
3		02.LZ.0119	前轮	Wheel	4		
4		03.0303	圆柱销Φ5×35	Cylindrical Pin	8		
5		30.01.3459	小轮轴	Small Axis	4		
6		03.0457	复合套	Composite Set	4		
7		30.01.1061	力臂块	Block	2		
8		30.01.0001	滚子	Roller	2		
9		30.07.006	力臂块轴	Shaft	2		
10		03.0305	圆柱销Φ5×30	Cylindrical Pin	2		
11		03.0460	复合套 2	Composite Set	4		
12		30.01.11871	推杆轴	Shaft	2		
13		33.016.0005	推杆	Push Rod	2		
14		30.07.005	推杆后轴	Shaft	2		
15		03.0448	复合套	Composite Set	2		
16		03.0292	螺母 M25×1.5	Nut	2		
17		33.016.0004	圆环棒组件（550）	Ring Rod Assembly	1		
17		33.016.0002	圆环棒组件（685）	Ring Rod Assembly	1		Option
18		03.0450	复合套	Composite Set	2		
19		03.0459	复合套	Composite Set	2		
20		30.01.0571	推杆叉	Push Rod Fork	2		
21		03.0064	轴用挡圈Φ20	Circlip For Shaft	2		

kupit-shtabeler.ru

1.4 平衡轮总成 Caster Assembly

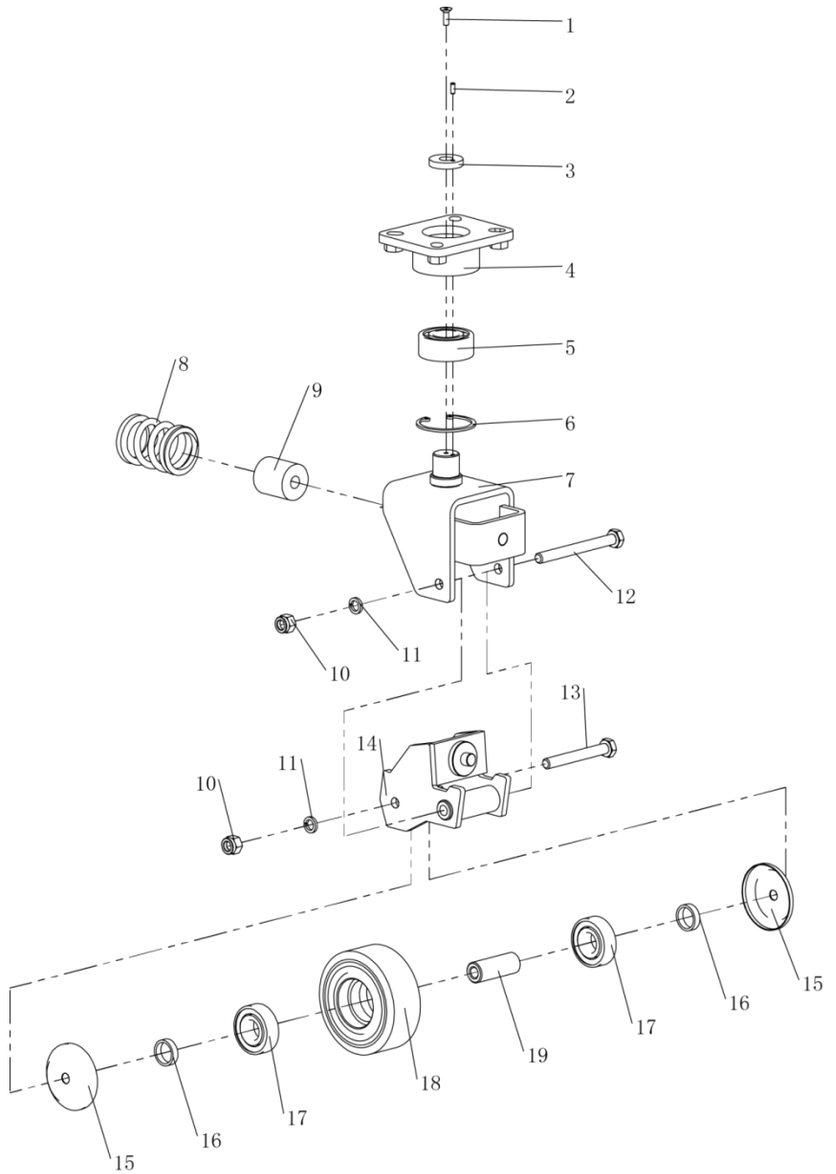

序号 Item		代码 Part No	名称 Description		数量 Qty	适用日期 Applied Date	备注 Remark
1		03.0085	螺钉 M5×16	Screw	1		
2		03.0579	圆柱销Φ4×10	Cylindrical Pin	1		
3		30.07.079	挡片	Blocking Plate	1		
4		33.016.0003	上轮架	Up Wheel Frame	1		
5		03.90.001	轴承 3205	Bearing	1		
6		03.0030	孔用挡圈Φ52	Circlip For Hole	1		
7		33.2355	下轮架	Down Wheel Frame	1		
8		02.01.21131	小弹簧	Spring	1		
9		03.04400	弹性体	Elastic Body	1		
10		03.0143	螺母 M10	Nut	2		
11		03.0014	弹垫Φ10	Spring Washer	2		
12		03.03640	螺栓 M10×100	Bolt	2		
13		03.0364	螺栓 M10×80	Bolt	1		
14		33.2354	小轮架	Wheel Frame	1		
15		30.01.17781	防尘盖	Dust Gland	2		
16		30.01.1778	垫圈	Washer	2		
17		03.90.057	轴承 6204	Bearing	2		
18		02.LZ.0127	平衡轮	Balance Wheel	1		
19		30.01.1277	轴套	Shaft Sleeve	1		

kupit-shtabeler.ru

1.5 外罩总成 Cover Assembly

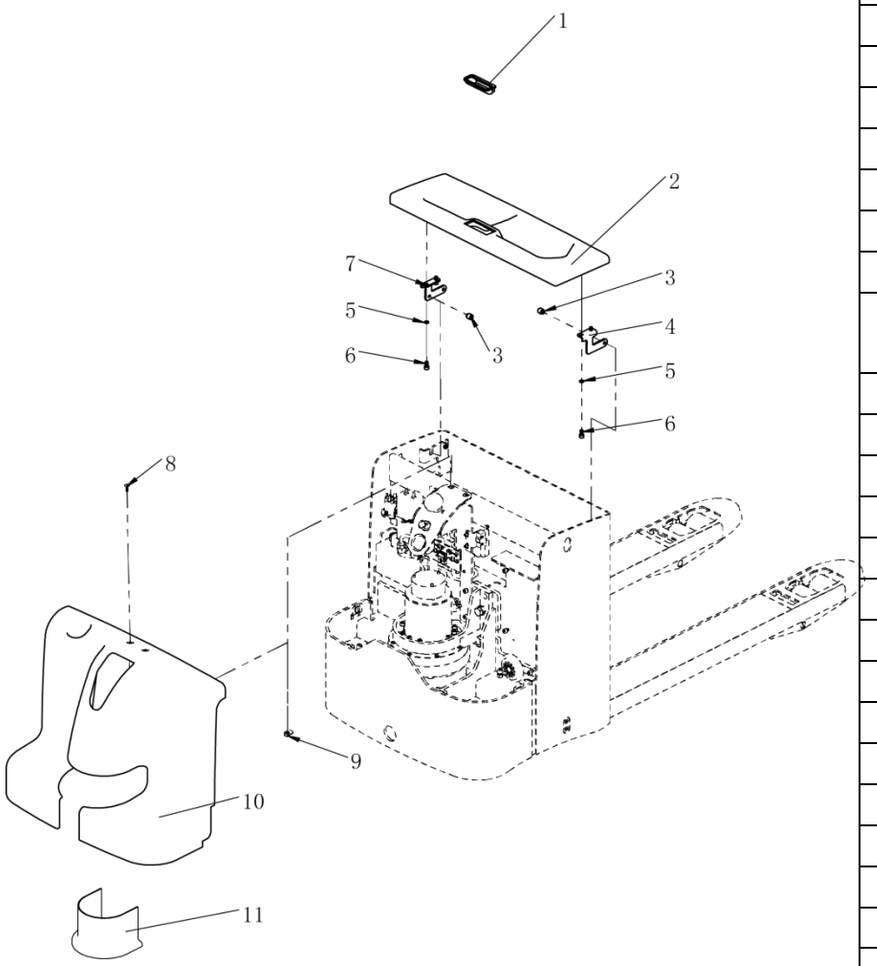

序号 Item		代码 Part No	名称 Description		数量 Qty	适用日期 Applied Date	备注 Remark
1		03.0208	嵌入式拉手	Knob	1		
2		02.FGJ.3455	盖板	Cover	1		
3		03.0593	螺钉	Screw	4		
4		30.01.0664	支架右	Bracket Right	1		
5		03.0153	螺钉 M8×16	Screw	4		
6		03.0013	弹垫Φ8	Spring Washer	4		
7		30.01.0663	支架左	Bracket Left	1		
8		03.0240	螺钉 M6×16	Screw	2		
9		03.0587	螺母 M6	Nut	2		
10		02.FGJ.3455	配电箱盖	Distribution Box Cover	1		
11		02.FGJ.3402	驱动罩	Motor Cover	1		

Купить штабелёр
kupit-shtabeler.ru +7 495 159-44-32 zakaz@kupit-shtabeler.ru
Каталог HELI CBD20J-H | 20210701 V04 | Справочная копия

2.驱动系统 Driving System
2.1 驱动总成 Driving Assembly

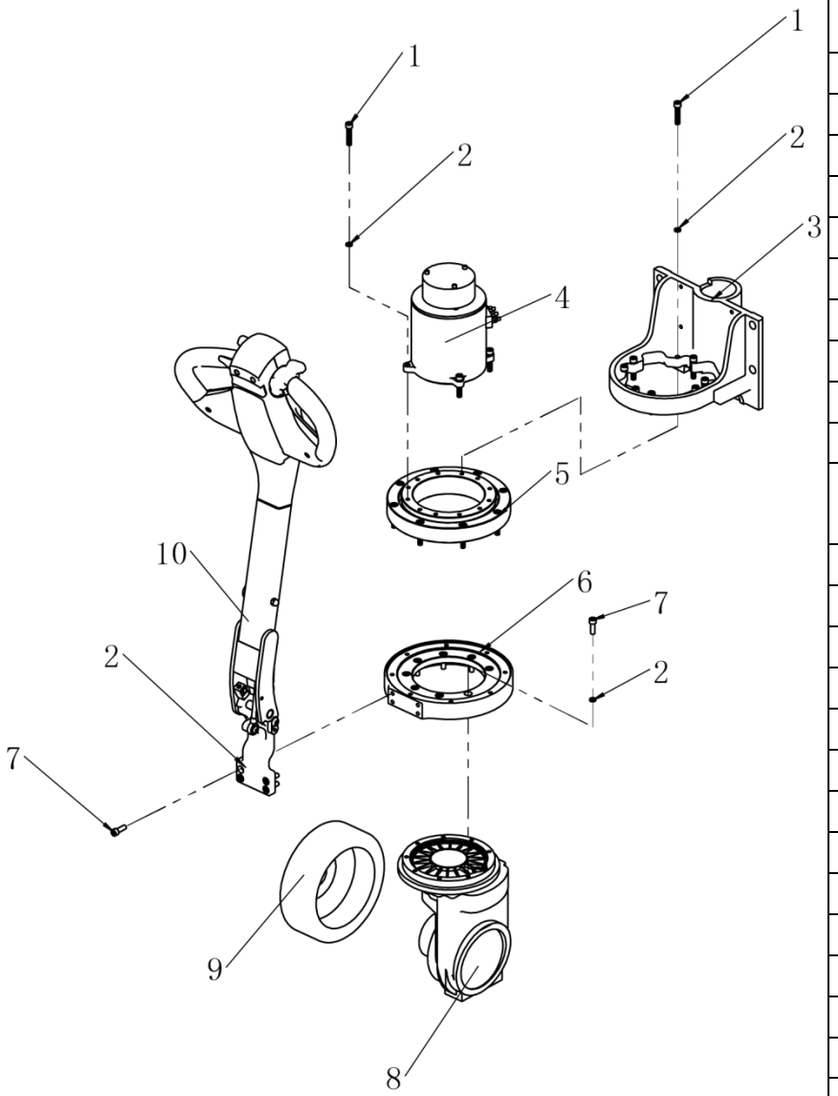

序号 Item		代码 Part No	名称 Description		数量 Qty	适用日期 Applied Date	备注 Remark
1		03.0159	螺钉 M8×40	Screw	20		
2		03.0012	弹垫Φ8	Spring Washer	32		
3		30.07.067	驱动安装座	Motor Bracket	1		
4		02.DJ.0274	驱动电机	Motor	1		
5		02.01.0267	回转轴承	Bearing	1		
6		30.07.058	法兰支架	Flange Bracket	1		
7		03.0156	螺钉 M8×25	Screw	12		Option
8		02.CLX.210705	齿轮箱	Gearbox	1		
9		02.QDL.0066	驱动轮	Driving Wheel	1		
10		82.29.0001	手柄组件	Handle Components	1		
10		82.29.0013	手柄组件（REMA）	Handle Components （REMA）	1		

Купить штабелёр | kupit-shtabeler.ru
Лист PDF 10 / 21

kupit-shtabeler.ru

3.操作系统 Operating System

3.1 手柄组件 Handle Components

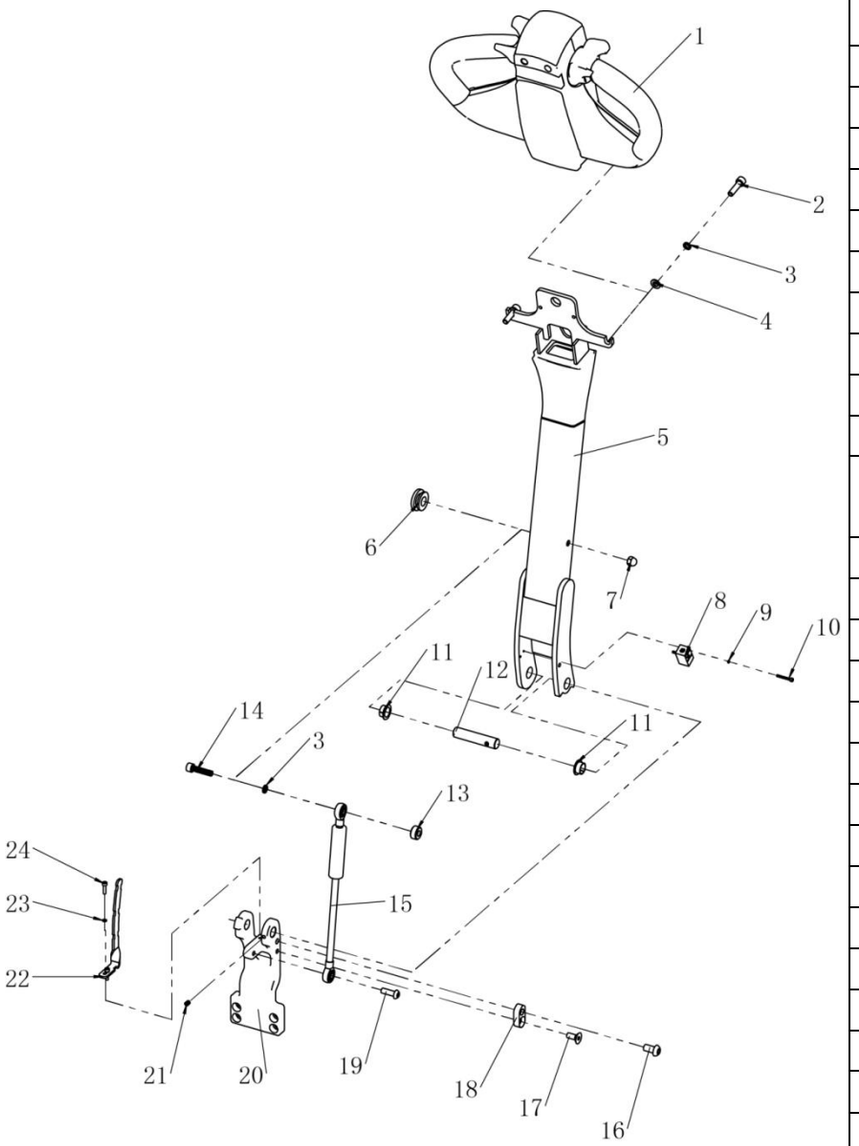

序号 Item		代码 Part No	名称 Description		数量 Qty	适用日期 Applied Date	备注 Remark
1		02.SB.317515	大手柄	Big Handle	1		
2		03.0157	螺钉 M8×30	Screw	2		
3		03.0012	弹垫Φ8	Spring Washer	3		
4		03.0050	平垫Φ8	Flat Washer	2		
5		33.016.0006	手柄杆	Handle Bar	1		
6		02.01.2127	防震垫	Shock Absorbers	1		
7		03.0251	螺母 M8	Nut	1		
8		02.01.9274	接近开关	Proximity Switch	1		
9		03.00091	弹垫Φ3	Spring Washer	2		
10		03.01301	螺钉 M3×25	Screw	2		
11		03.0452	带肩复合套	Composite Set With Shoulder	2		
12		30.28.0096	关节轴	Joint Axis	1		
13		30.28.0048	隔套	Spacer	1		
14		03.0158	螺钉 M8×35	Screw	1		
15		02.QTH.3398	气弹簧	Gas Spring	1		
16		03.0163	螺钉 M10×20	Screw	1		
17		03.0092	螺钉 M8×20	Screw	1		
18		30.09.0061	限位块	Limit Block	1		
19		03.01101	螺钉 M8×25	Screw	1		
20		30.07.077	关节座	Joint Seat	1		
21		03.0270	螺钉 M6×8	Screw	2		
22		30.07.060	线束固定板	Plate	1		
23		03.0008	弹垫Φ4	Spring Washer	2		
24		03.0124	螺钉 M4×16	Screw	2		

kupit-shtabeler.ru

3.2 大手柄 Big Handle

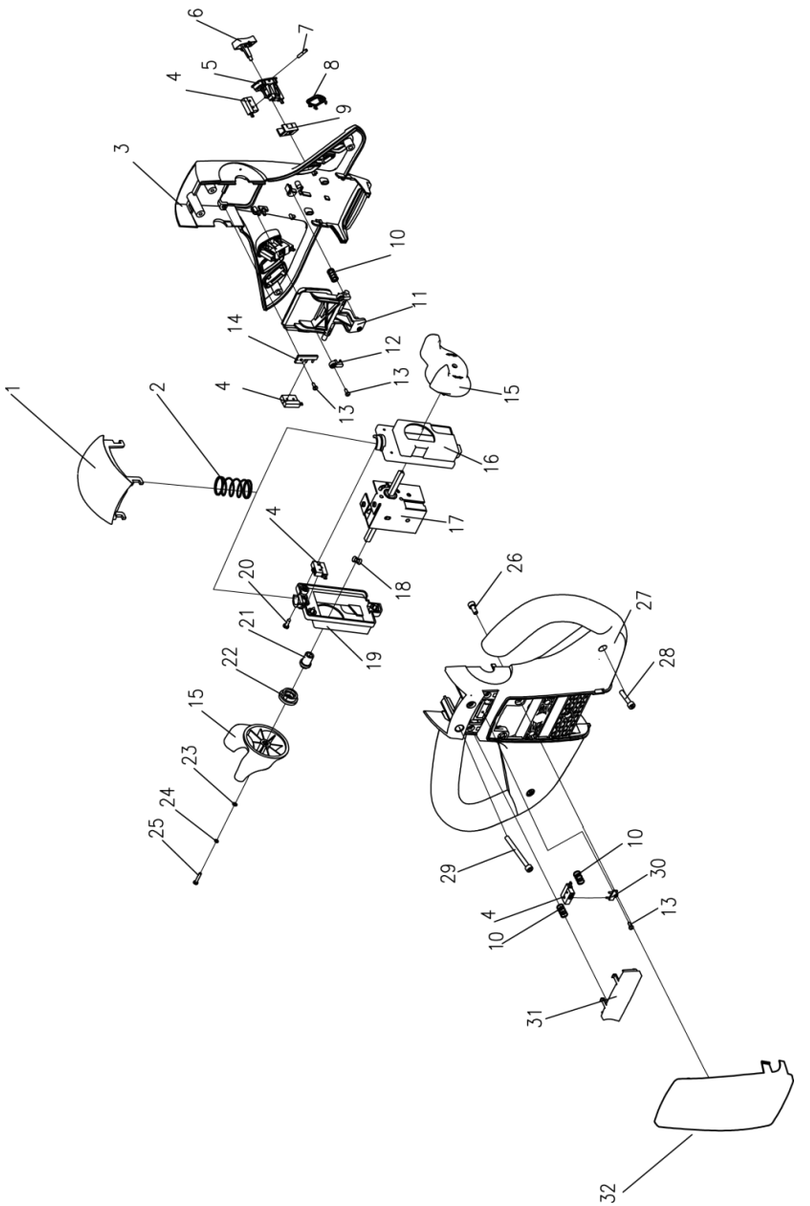

序号 Item		代码 Part No	名称 Description		数量 Qty	适用日期 Applied Date	备注 Remark
1		16.0038	肚皮开关	Belly Switch	1		
2		03.0725	压簧	Spring	1		
3		02.01.31770	上盖	Upper Cover	1		
4		02.01.2220	微动开关	Micro Switch	7		
5		02.01.317718	升降按钮底座	Lift Button Base	2		
6		02.01.317721	升降按钮	Lift Button	2		
7		03.0760	圆柱销Φ3×17	Cylindrical Pin	2		
8		02.01.317725	按钮堵头	Button Plug	4		
9		30.01.3427	升降微动开关固定套	Lifting Switch Fixing Sleeve	2		
10		03.0726	压簧	Spring	3		
11		02.01.317723	喇叭按钮	Horn Button	1		
12		02.01.317724	按钮卡子	Button Clip	2		
13		03.0731	螺钉 M3×10	Screw	5		
14		30.01.3428	开关安装卡	Switch Installation Card	1		
15		02.01.317720	加速器旋钮	Accelerator Knob	2		
16		30.01.3424	支架右	Bracket Right	1		
17		02.01.2151	加速器	Accelerator	1		
18		03.0735	波形垫圈	Wave Washers	2		
19		30.01.3423	支架左	Bracket Left	1		
20		03.0758	螺钉 M4×12	Screw	3		
21		30.01.3426	轴内套	Shaft Sleeve	2		
22		30.01.3425	轴外套	Shaft Jacket	2		
23		03.0053	平垫	Flat Washer	2		
24		03.00091	弹垫	Spring Washer	2		
25		03.05360	螺钉 M3×16	Screw	2		
26		03.0131	螺钉 M5×12	Screw	2		

kupit-shtabeler.ru

3.2 大手柄 Big Handle

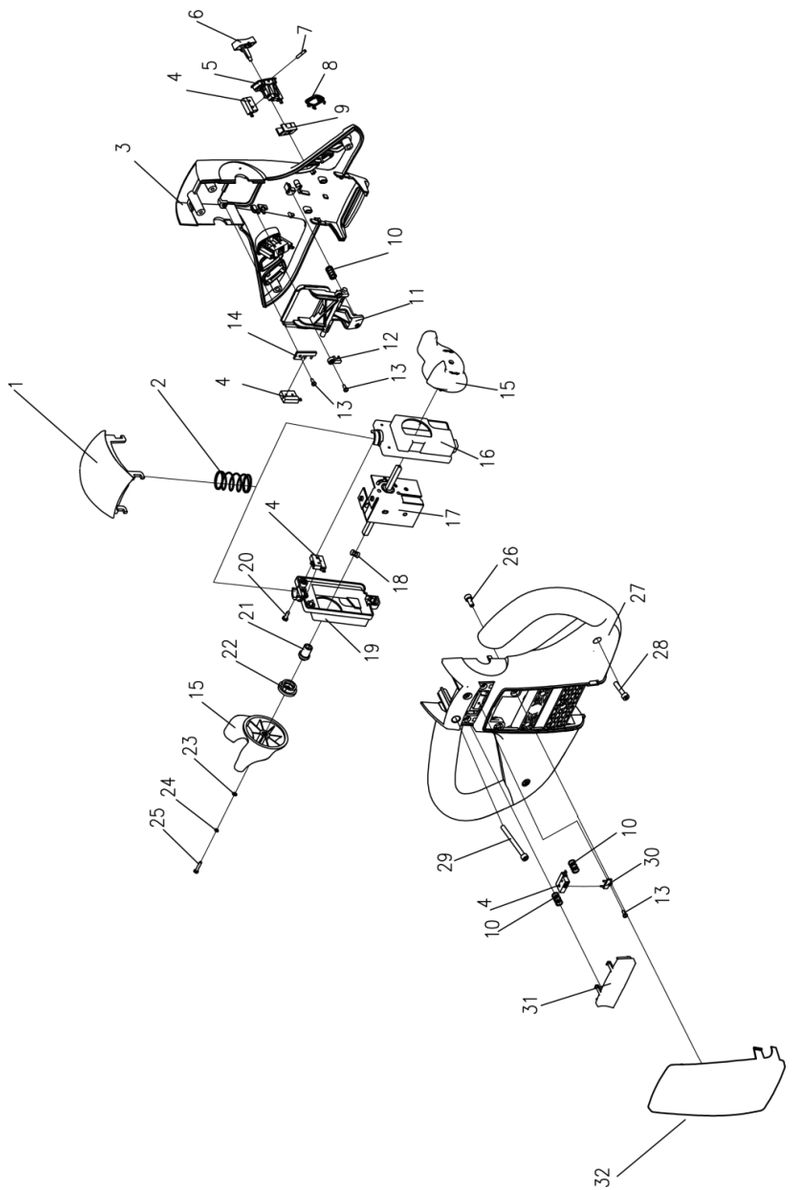

序号 Item		代码 Part No	名称 Description		数量 Qty	适用日期 Applied Date	备注 Remark
27		02.01.31772	下盖	Lower Cover	1		
28		03.01410	螺钉 M5×25	Screw	2		
29		03.0751	螺钉 M5×55	Screw	2		
30		02.01.317726	开关安装卡	Switch Installation Card	1		
31		02.01.317719	模式按钮	Mode Button	1		
32		02.01.31777	下盖装饰板	Under Cover Decorative Board	1		

3.3 手柄组件（智能）Handle Components（Rema）

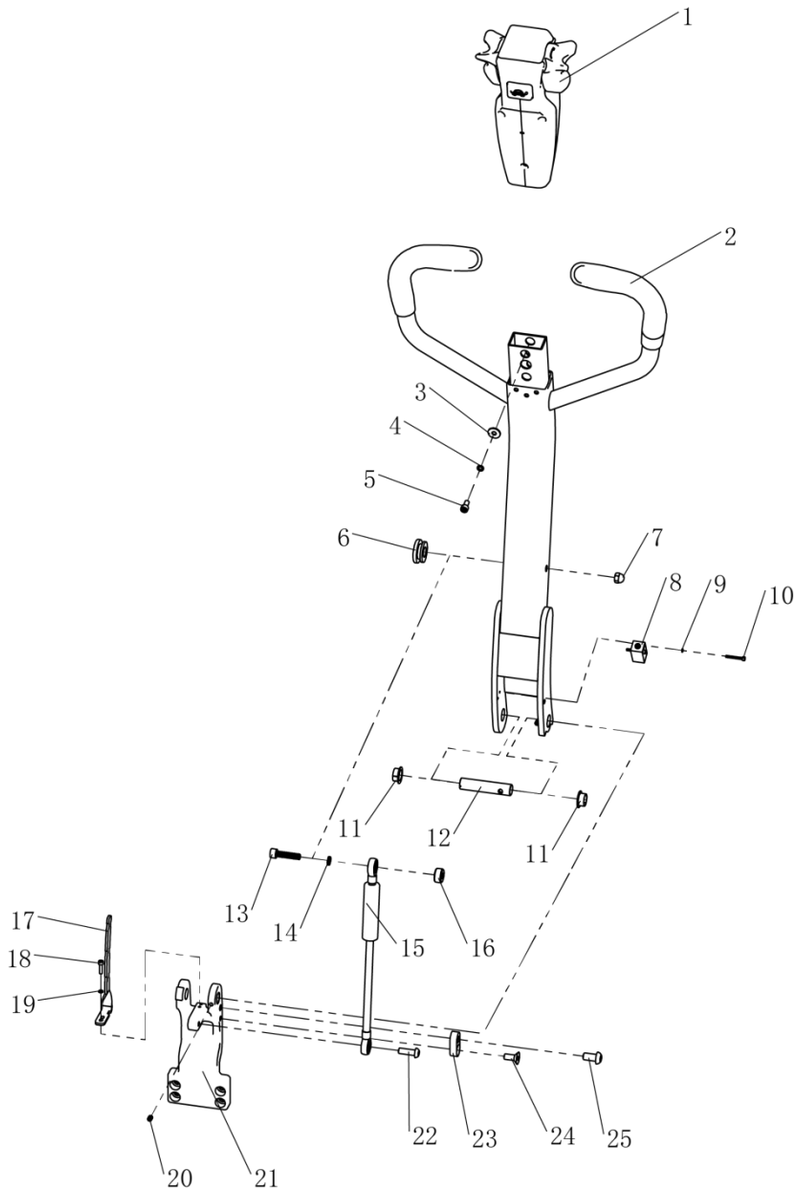

序号 Item		代码 Part No	名称 Description		数量 Qty	适用日期 Applied Date	备注 Remark
1		02.SB.3186	手柄头总成	Handle Head Assembly(Rema)	1		
2		33.038.0005	手柄	Handle	1		
3		03.0003	平垫Φ6	Flat Washer	2		
4		03.0011	弹垫Φ6	Spring Washer	2		
5		03.0145	螺钉 M6×12	Screw	2		
6		02.01.2127	防震垫	Shock Absorbers	1		
7		03.0251	螺母 M8	Nut	1		
8		02.01.9274	接近开关	Proximity Switch	1		
9		03.00091	弹垫Φ3	Spring Washer	2		
10		03.01301	螺钉 M3×25	Screw	2		
11		03.0452	带肩复合套	Composite Set With Shoulder	2		
12		30.28.0096	关节轴	Joint Axis	1		
13		03.0158	螺钉 M8×35	Screw	1		
14		03.0012	弹垫Φ8	Spring Washer	1		
15		02.QTH.3398	气弹簧	Gas Spring	1		
16		30.28.0048	隔套	Spacer	1		
17		30.07.060	线束固定板	Plate	1		
18		03.0124	螺钉 M4×16	Screw	2		
19		03.0008	弹垫Φ4	Spring Washer	2		
20		03.0270	螺钉 M6×8	Screw	2		
21		30.07.077	关节座	Joint Seat	1		
22		03.01172	螺钉 M8×25	Screw	1		
23		30.09.0061	限位块	Limit Block	1		
24		03.0092	螺钉 M8×20	Screw	1		
25		03.0163	螺钉 M10×20	Screw	1		

kupit-shtabeler.ru

3.4 手柄头总成（智能） Handle Head Assembly（Rema）

不单独提供

Not Provided Separately

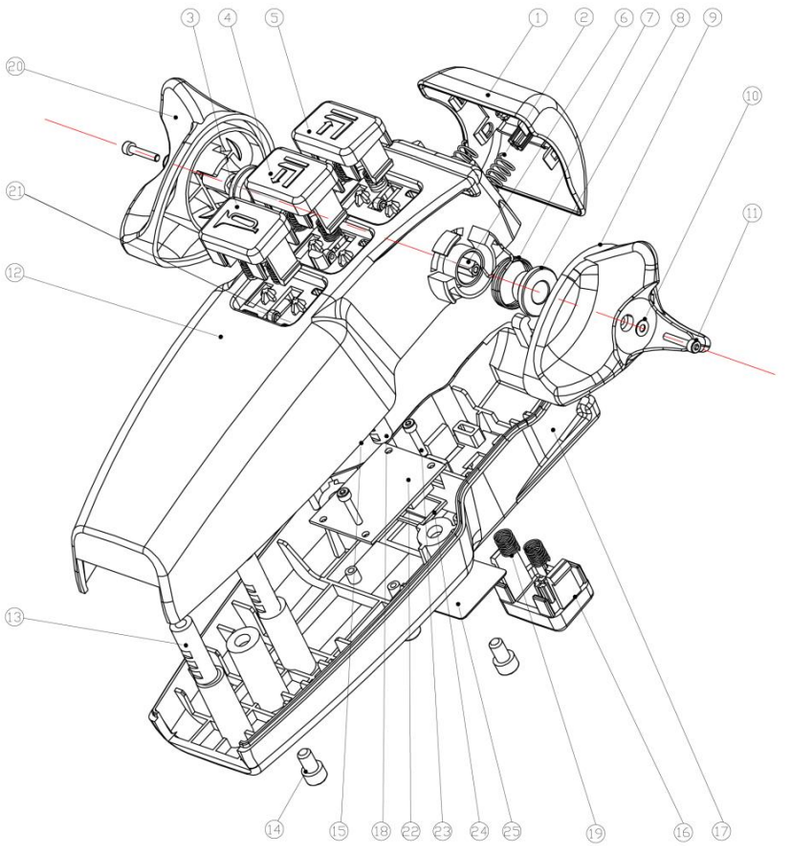

序号 Item		代码 Part No	名称 Description		数量 Qty	适用日期 Applied Date	备注 Remark
1		115927	肚皮按键	Bully Switch	1		
2		115932	弹簧	Spring	2		
3		115922	喇叭按键	Horn Switch	1		
4		115920	上升按键	Up Switch	1		
5		115921	下降按键	Down Switch	1		
6		115933	方轴	Square Shaft	1		
7		115934	弹簧	Spring	2		
8		115926	塞头	Plug	2		
9		115924	旋转键左	Rotating Key Left	1		
10		115936	垫片	Washer	2		
11		115935	螺钉 M3×12	Screw	2		
12		115947	上盖	Upper Cover	1		
13			螺母	Nut	3		
14		8406000	螺钉 M6×10	Screw	3		
15		115931	卡子	Clip	1		
16		115923	龟速按键	Tortoise Switch	1		
17		115919-2	下盖	Lower Cover	1		
18			螺母	Nut	2		
19		115938	弹簧	Spring	8		
20		115925	旋转键右	Rotating Key Right	1		
21		115943	上盖	Upper Cover	1		
22		115944-5	仪表	Meter	1		
23		115939	螺钉	Screw	3		
24			密封垫	Gasket	1		
25			膜	Film	1		

kupit-shtabeler.ru

4.液压系统 Hydraulic System
4.1 液压总成 Hydraulic Assembly

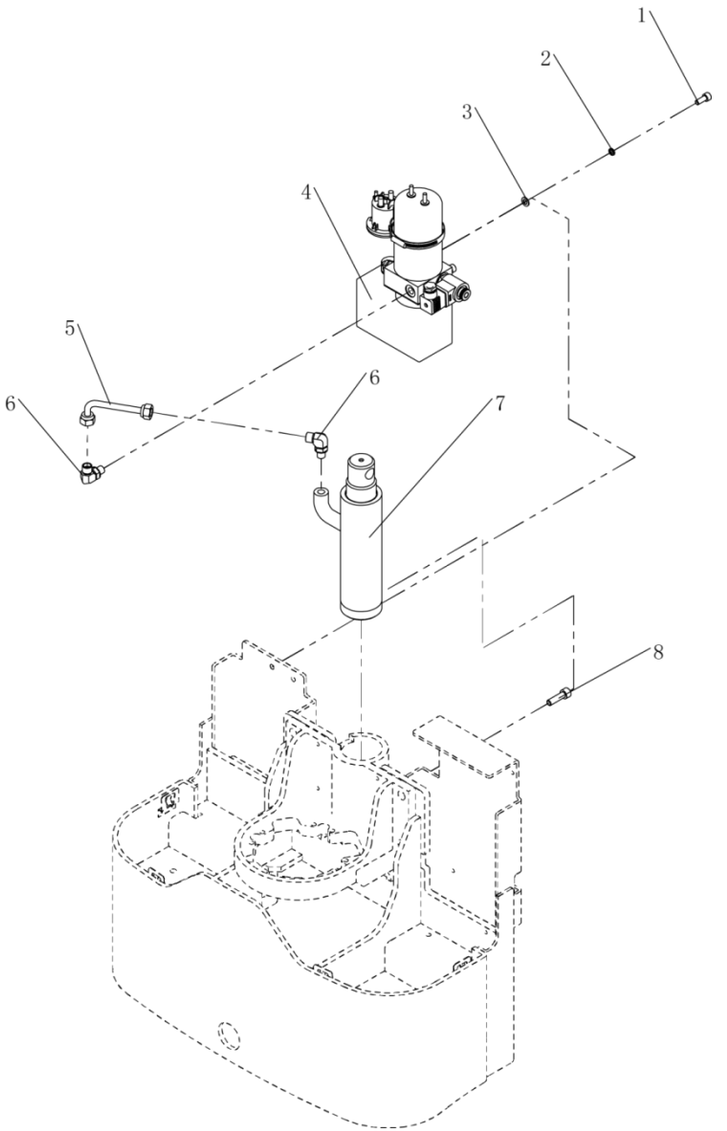

序号 Item		代码 Part No	名称 Description		数量 Qty	适用日期 Applied Date	备注 Remark
1		03.0154	螺钉 M8×20	Screw	2		
2		03.0012	弹垫Φ8	Spring Washer	2		
3		03.0050	平垫Φ8	Flat Washer	2		
4		02.DLDY.0119	动力单元	Power Unit	1		
5		02.YYL.32721	高压油管	Oil Hose	1		
6		02.01.32722	直接接头	Connector	2		
7		02.YG.20565	油缸	Oil Cylinder	1		
8		03.0182	螺钉 M10×35	Screw	1		

kupit-shtabeler.ru

5.电器系统 Electric System

5.1 电器总成 Electric Assembly

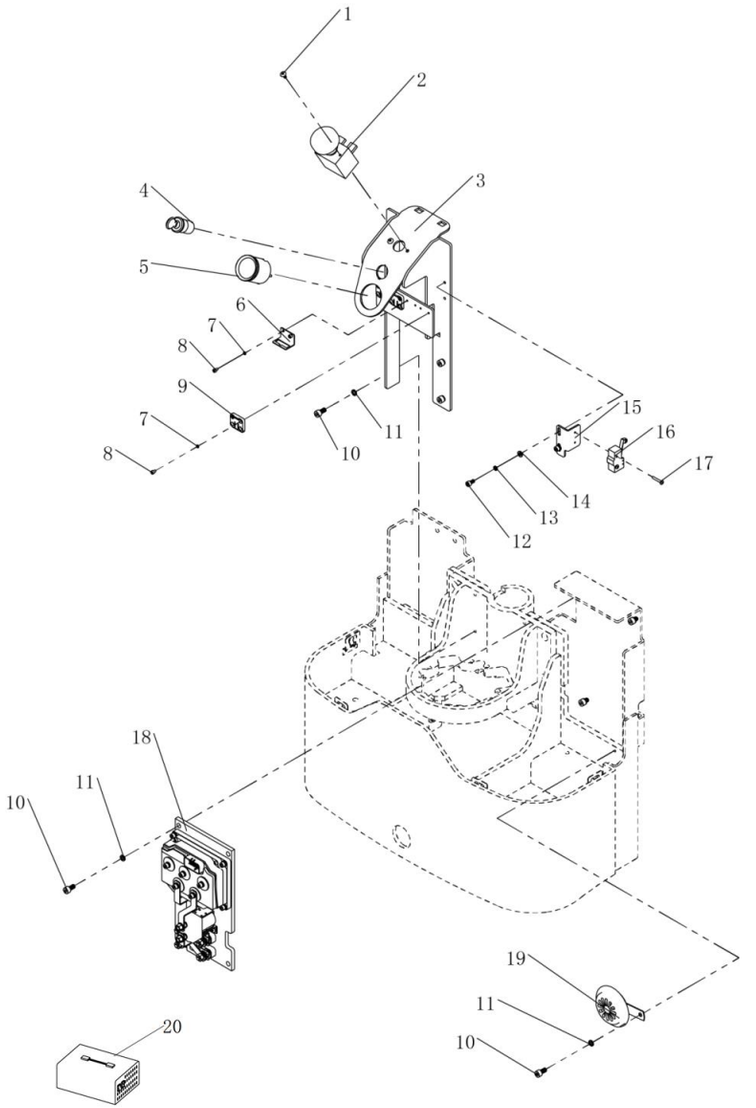

序号 Item		代码 Part No	名称 Description		数量 Qty	适用日期 Applied Date	备注 Remark
1		03.0632	螺钉 M5×12	Screw	2		
2		02.01.2170	急停开关	Emergency Stop Switch	1		
3		33.016.0001	支架	Bracket	1		
4		02.01.2186	钥匙开关	Key Switch	1		
5		02.DLB.21540	电量表	Electricity Meter	1		
6		30.07.071	接插件支板	Connector Support	1		
7		03.0008	弹垫Φ4	Spring Washer	8		
8		03.0127	螺钉 M4×6	Screw	8		
9		02.01.02070	线叉座	Line Fork Seat	3		
10		03.0153	螺钉 M8×16	Screw	9		
11		03.0012	弹垫Φ8	Spring Washer	9		
12		03.0145	螺钉 M6×12	Screw	2		
13		03.0011	弹垫Φ6	Spring Washer	2		
14		03.0049	平垫Φ6	Flat Washer	2		
15		30.07.041	安装板	Plate	1		
16		02.01.2182	微动开关	Micro Switch	1		
17		03.0223	螺钉 M4×25	Screw	2		
18		02.DKZC.3367	电控组件	Controller	1		
19		02.01.2218	电喇叭	Horn	1		
20		02.CDQ.0285	亚标充电器	Asia Charger	1		
20		02.CDQ.0038	英标充电器	English Charger	1		
20		02.CDQ.0041	以色列标充电器	Israel Charger	1		
20		02.CDQ.0286	欧标充电器	EU Charger	1		
20		02.CDQ.0287	美标充电器	U.S Charger	1		
20		02.CDQ.3464	南非标充电器	South Africa Charger	1		

5.2 电控组件 Electronic Components

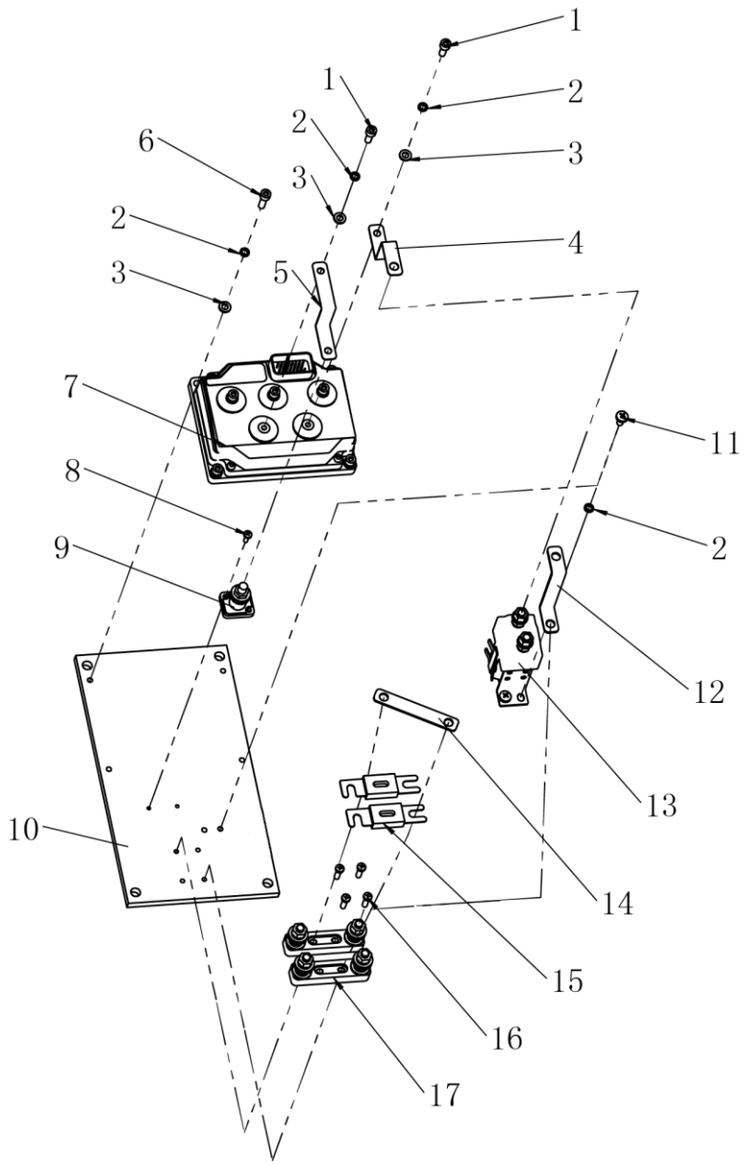

序号 Item		代码 Part No	名称 Description		数量 Qty	适用日期 Applied Date	备注 Remark
1		03.0147	螺钉 M6×16	Screw	5		
2		03.0011	弹垫Φ6	Spring Washer	11		
3		03.0049	平垫Φ6	Flat Washer	9		
4		SL20GH-DK.01.3	B+连接铜条	B+Connect The Copper Strips	1		
5		SL20GH-DK.01.2	负极铜条	Negative Copper Strip	1		
6		03.0149	螺钉 M6×20	Screw	4		
7		02.KZQ.2164	交流控制器	Controller	1		
8		03.0215	螺钉 M4×12	Screw	2		
9		16.0543	M8 接线柱	Wiring Terminal	1		
10		02.01.3330	电控安装板	Plate	1		
11		03.0227	螺钉 M6×12	Screw	2		
12		SL20GH-DK.01.4	连接片	Connection Strap	1		
13		02.01.2162	主接触器	Master Contactor	1		
14		SL20GH-DK.01.5	连接铜条	Connect The Copper Strips	1		
15		02.01.2000	熔断器	Fuse	2		
16		03.0232	螺钉 M5×16	Screw	4		
17		02.01.3057	熔断器座	Fuse Base	2		

5.3 电缆总成 Cable Assembly

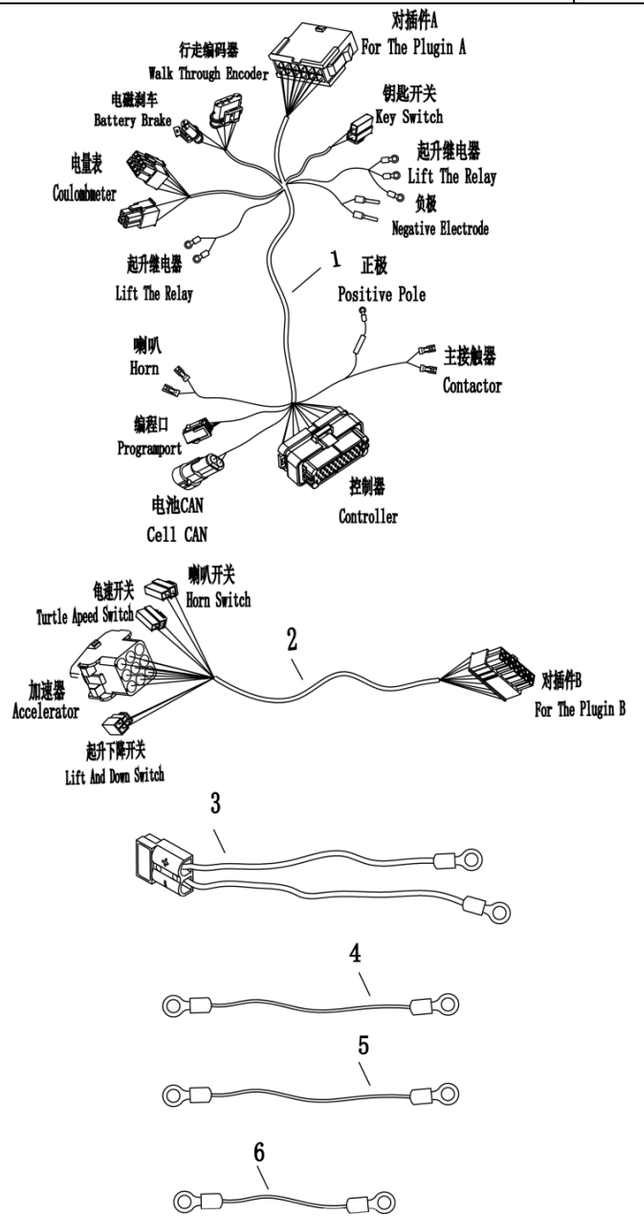

序号 Item		代码 Part No	名称 Description	数量 Qty	适用日期 Applied Date	备注 Remark
1		02.XSXC.PJ.0050	车体线束 Frame Wiring Harness	1		
2		02.XSXC.PJ.0049	手柄线束 Handle Wiring Harness	1		
3		02.XSXC.PJ.2023	车体插头 Body Plug	1		
4		02.XSXC.PJ.4049	泵负极线 Pump Moto Negative Pole Line	1		
5		02.XSXC.PJ.4050	泵正极线 Pump Motor Positive Line	1		
6		02.XSXC.PJ.4051	急停-保险 Emergency Stop-Insurance	1		

5.4 电缆总成（智能）Cable Assembly（Rema）

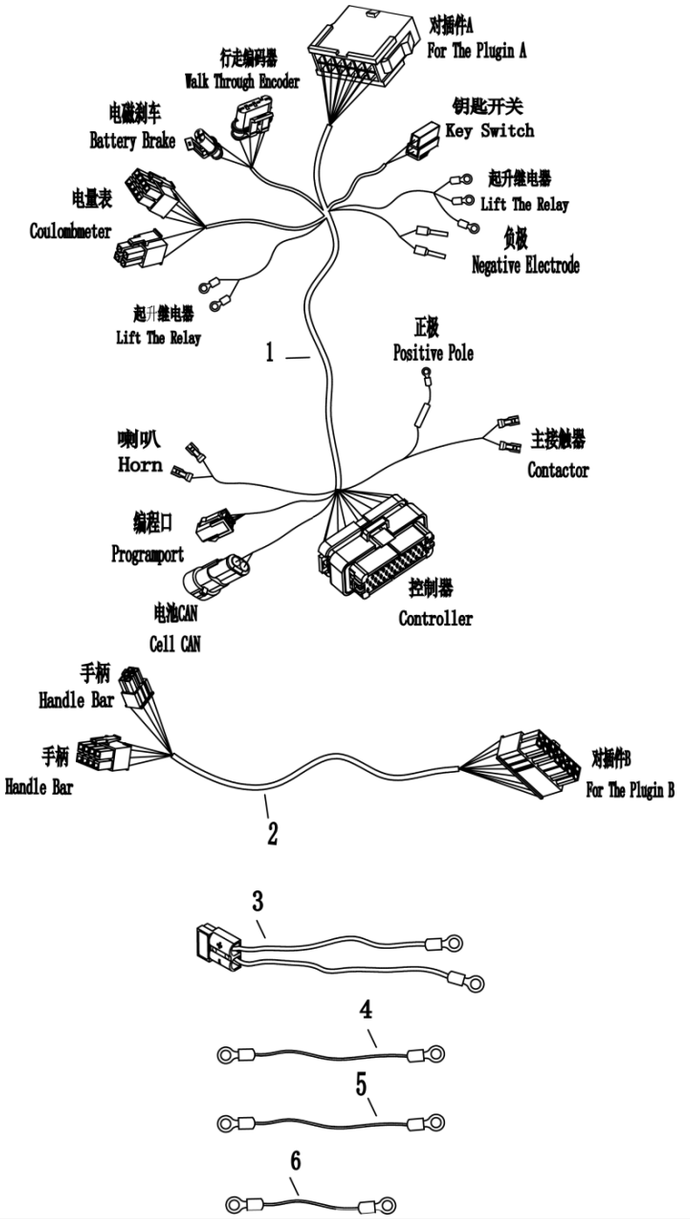

序号 Item		代码 Part No	名称 Description	数量 Qty	适用日期 Applied Date	备注 Remark
1		02.XSXC.PJ.0052	车体线束 Frame Wiring Harness	1		
2		02.XSXC.PJ.0051	手柄线束 Handle Wiring Harness	1		
3		02.XSXC.PJ.2023	车体插头 Body Plug	1		
4		02.XSXC.PJ.4049	泵负极线 Pump Moto Negative Pole Line	1		
5		02.XSXC.PJ.4050	泵正极线 Pump Motor Positive Line	1		
6		02.XSXC.PJ.4051	急停-保险 Emergency Stop-Insurance	1		

kupit-shtabeler.ru

本零件目录最终由制造商保留解释权