Купить штабелёр
kupit-shtabeler.ru +7 495 159-44-32 zakaz@kupit-shtabeler.ru
Каталог HELI CBD20J-Li | 20210527 V05 | Справочная копия

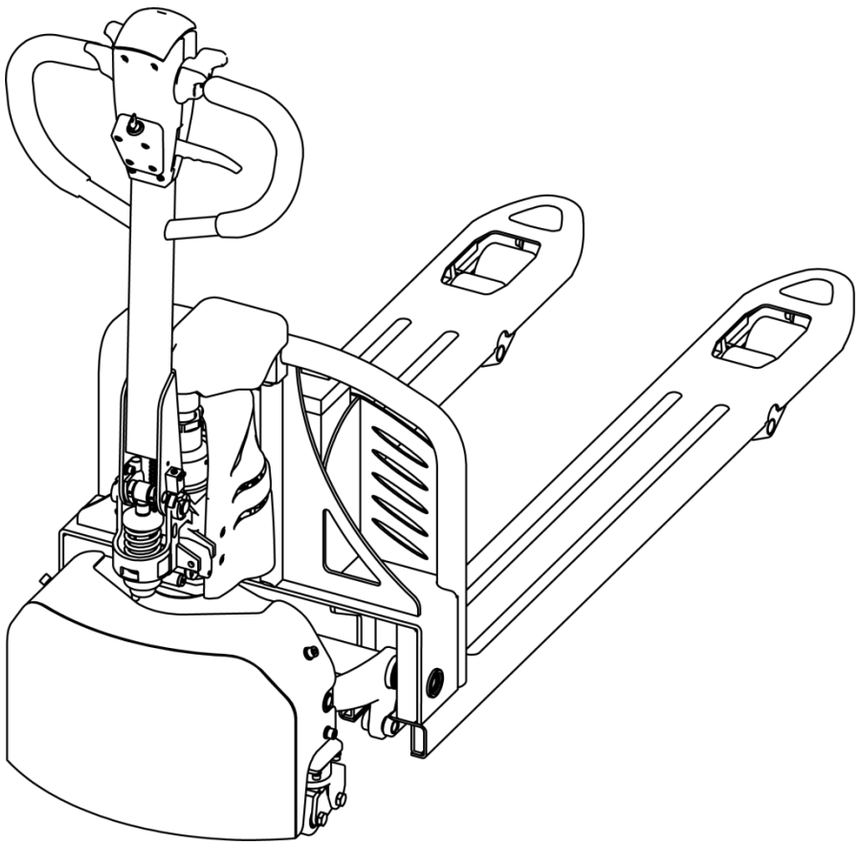

CBD20J-Li

步行式电动搬运车

Walking Electric Pallet Truck

零件目录 Parts Manual

20210527 V05

kupit-shtabeler.ru

目录 Content

1. 车身系统 Body System

1.1 车架系统 Frame System..... 1

1.2 连杆摇臂组件 Connecting Rod Rocker Assembly..... 2

2. 驱动系统 Driving System

2.103 驱动系统 Driving System..... 4

2.2 驱动总成 Driving Assembly..... 6

2.301 辅助轮组件 Balance Wheel Assembly..... 8

3. 操作系统 Operating System

3.1 手柄组件 Handle Components..... 9

4. 液压系统 Hydraulic System

4.1 电动油缸 Electric Cylinder..... 11

5. 电器系统 Electric System

5.1 电器总成 Electric Assembly..... 13

5.2 电缆总成 Cable Assembly..... 14

5.3 电缆总成（QT）Cable Assembly（QT）..... 15

kupit-shtabeler.ru

修订记录

版　　本	修订人	修订事项
20200316 V01	蒋连杰	首次发布；
20200703 V02	蒋连杰	①：2.101 代码 02.YYL.2330 起升油管更改为代码 02.YYL.3868 起升油管;
20200820 V03	沈培彦	①：2.102 代码 03.02360 螺钉 M5×10、代码 02.FGJ.02201 提升电机罩更换为代码 03.0226 螺钉 M5×12、代码 02.FGJ.3447 电机罩； ②：2.102 新增代码 03.0157 螺钉 M8×30、代码 03.0012 弹垫Φ8、代码 30.20.0004 电机罩安装板左、代码 30.20.0005 电机罩安装板右； ③：2.102 代码 33.033.0003 底座支架更改为代码 40.14.011 轴承座支架； ④：2.102 取消代码 03.0123 螺钉 M4×10、代码 03.0008 弹垫Φ4、代码 03.00491 平垫Φ4、代码 02.FGJ.0221 挡泥板； ⑤:2.102 新增代码 30.44.071 下罩、代码 03.0050 平垫Φ8、代码 03.0012 弹垫Φ8、代码 03.0154 螺钉 M8×20； ⑥：2.102 代码 33.033.0014 连接套更改为代码 33.033.0001 连接套；
20210125 V04	沈培彦	①：2.103 代码 81.005.002 辅助轮组件更改为代码 81.005.023 辅助轮组件； ②：2.301 代码 30.01.6685 轮架更改为代码 40.11.048 轮架，新增代码 40.11.082 轮架套；
20210527 V05	沈培彦	版本格式整体调整；

kupit-shtabeler.ru

1.车身系统 Body System
1.1 车架系统 Frame System

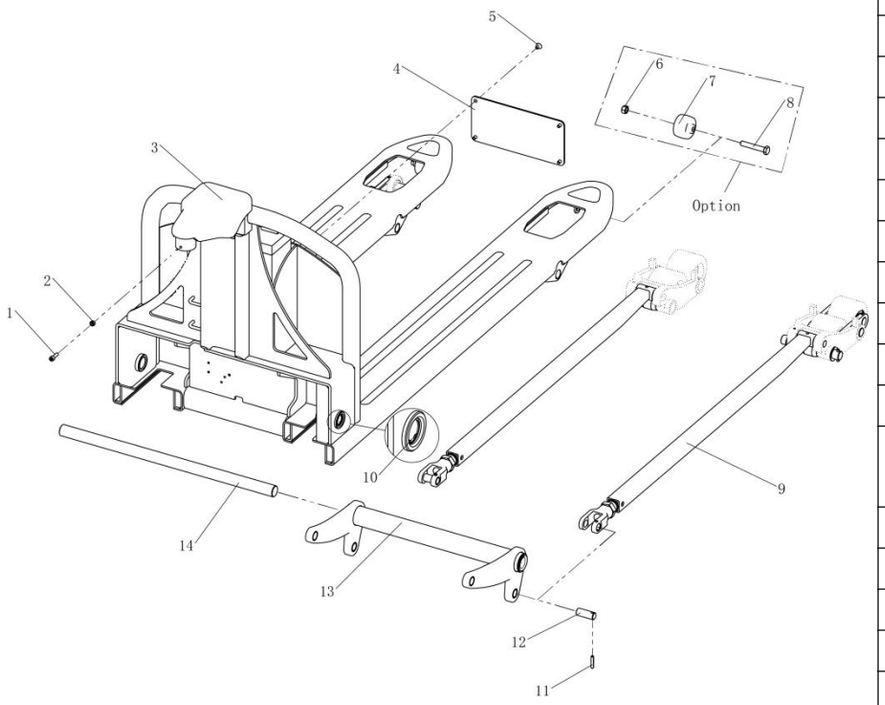

序号 Item		代码 Part No	名称 Description		数量 Qty	适用日期 Applied Date	备注 Remark
1		03.0149	螺钉 M6×20	Screw	1		
2		03.0257	螺母 M6	Nut	1		
3		33.030.0013	车架(550)	Frame	1		
3		33.030.0010	车架(685)	Frame	1		
3		33.030.0021	车架(550)低放	Frame Low Release	1		Option
3		33.030.0022	车架(685)低放	Frame Low Release	1		Option
4		30.02.045	前封板	Front Seal Plate	1		
5		03.0087	螺钉 M6×10	Screw	4		
6		03.0243	螺母 M10	Nut	2		Option
7		30.28.0137	滚子	Roller	2		Option
7		30.28.0153	滚子(低放)	Roller(Low Release)	2		Option
8		03.1088	螺栓 M10×60	Bolt	2		Option
9		82.45.0008	推杆组件	Push Rod Assembly	1		
9		82.45.0013	推杆组件(低放)	Push Rod Assembly (Low Release)	1		Option
10		03.0024	孔用挡圈Φ25	Circle For Hole	2		
11		03.0305	圆柱销Φ5×30	Cylindrical Pin	2		
12		30.01.6569	小轴	Small Axis	2		
13		82.45.0004	圆环棒组件(550)	Ring Rod Assembly	1		
13		82.45.0003	圆环棒组件(685)	Ring Rod Assembly	1		
13		82.45.0014	圆环棒组件(550)低放	Ring Rod Assembly Low Release	1		Option
13		82.45.0015	圆环棒组件(685)低放	Ring Rod Assembly Low Release	1		Option
14		30.01.3311	支撑轴(550)	Back Shaft	1		
14		30.28.0089	支撑轴(685)	Back Shaft	1		

kupit-shtabeler.ru

1.2 连杆摇臂组件 Connecting Rod Rocker Assembly

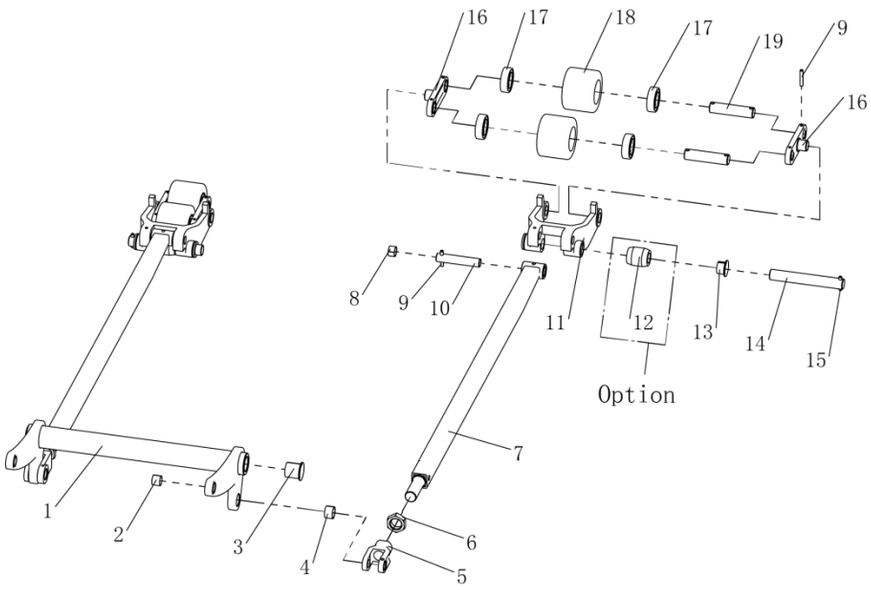

序号 Item		代码 Part No	名称 Description		数量 Qty	适用日期 Applied Date	备注 Remark
1		33.030.0004	圆环棒(550)	Ring Rod Assembly	1		
1		33.030.0007	圆环棒(685)	Ring Rod Assembly	1		
1		33.030.0023	圆环棒(550)低放	Ring Rod Assembly Low Release	1		Option
1		33.030.0024	圆环棒(685)低放	Ring Rod Assembly Low Release	1		Option
2		03.1000	复合套	Composite Set	2		
3		03.04422	带肩复合套	Composite Set With Shoulder	2		
4		03.0691	复合套	Composite Set	2		
5		30.01.6601	推杆叉	Push Rod Bracket	2		
6		03.0286	螺母 M22×1.5	Nut	2		
7		33.030.0020	推杆	Push Rod Welding	2		
7		33.030.0026	推杆(低放)	Push Rod Welding (Low Release)	2		Option
8		03.0451	复合套	Composite Set	4		
9		03.0303	圆柱销Φ5×35	Cylindrical Pin	10		
10		30.28.0093	推杆安装轴	Push Rod Shaft	2		
11		30.28.0082	轮架	Wheel Bracket	2		
12		30.01.2845	退出滚子	Drop Out Roller	2		Option
13		03.0453	带肩复合套	Composite Set With Shoulder	4		
14		30.28.0164	轮架安装轴	Wheel Bracket Shaft	2		
15		03.0305	圆柱销Φ5×30	Cylindrical Pin	2		
16		30.01.1290	连扳	Connecting Plate	4		
17		03.90.057	轴承 6204	Bearing	8		
18		02.LZ.0128	小轮	Small Roller	4		

kupit-shtabeler.ru

1.2 连杆摇臂组件 Connecting Rod Rocker Assembly

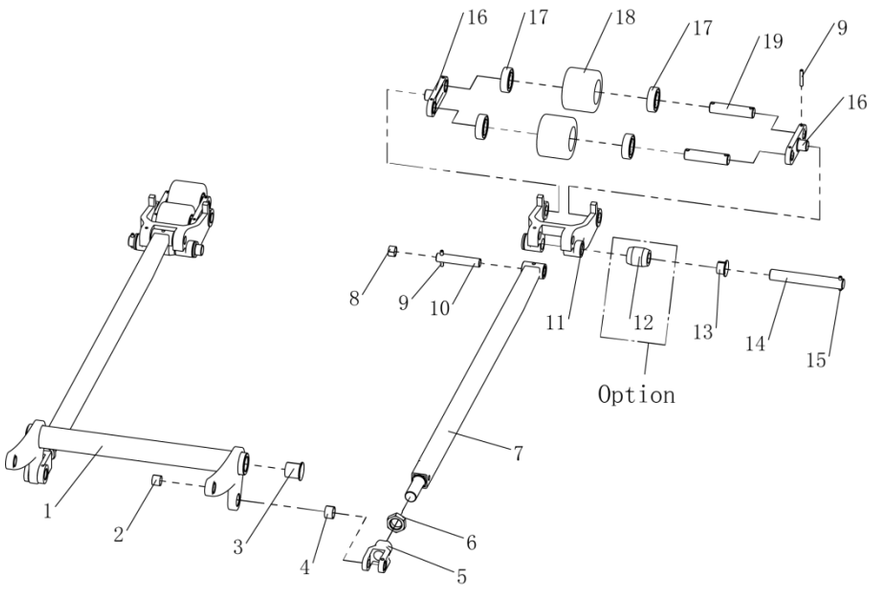

序号 Item		代码 Part No	名称 Description	数量 Qty	适用日期 Applied Date	备注 Remark
18		02.LZ.01261	小轮(低放) Small roller (low release)	4		Option
19		30.28.0094	承载轮销轴 Bearing wheel pin shaft	4		

2.驱动系统 Driving System
2.103 驱动系统 Driving System

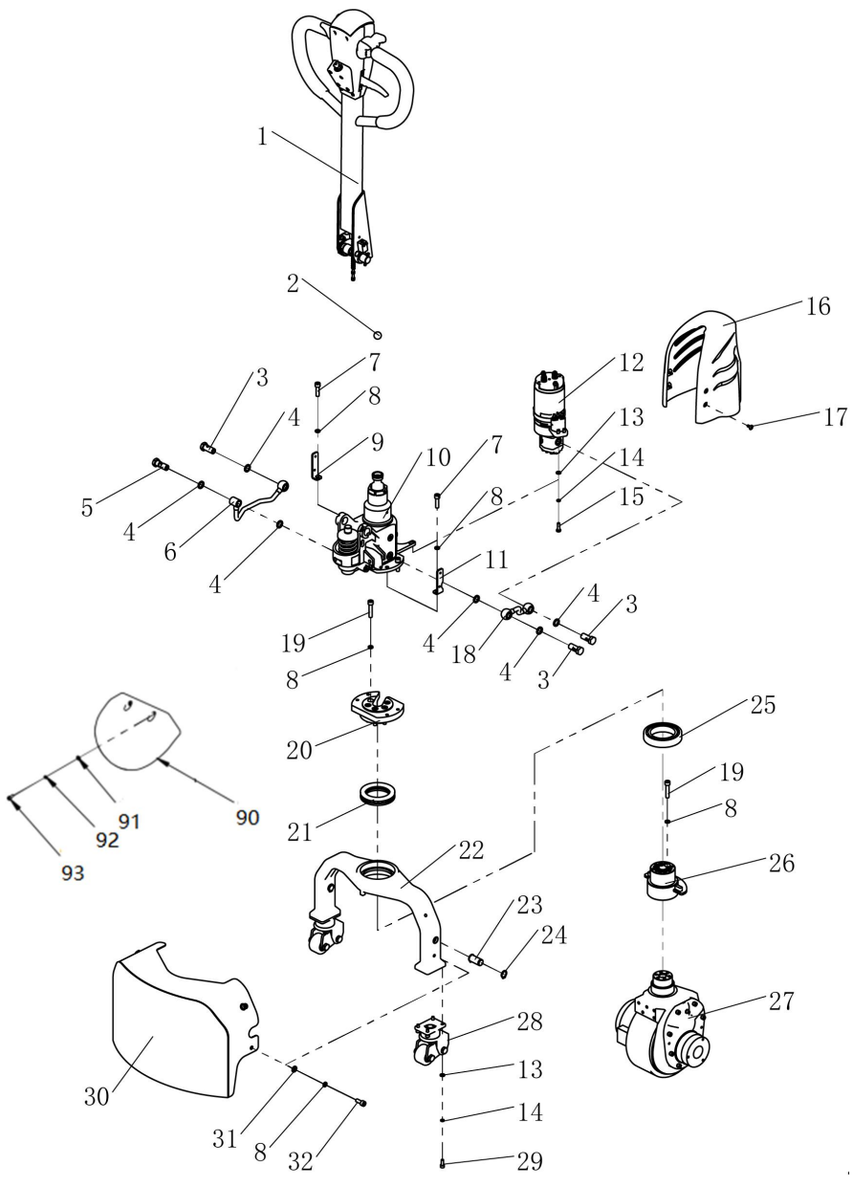

序号 Item		代码 Part No	名称 Description		数量 Qty	适用日期 Applied Date	备注 Remark
1		82.45.0017	手柄组件	Handle Components	1		
2		03.07391	钢球	Steel Ball	1		
3		02.01.30810	空心螺栓	Hollow Bolt	6		
4		03.0482	密封垫Φ14	Gasket Seal	3		
5		02.YYL.2383	空心螺栓	Hollow Bolt	1		
6	01	02.YYL.2330	起升油管	Lifting Tubing	1	-200703	
6	02	02.YYL.3868	起升油管	Lifting Tubing	1	200703-	
7		03.0157	螺钉 M8×30	Screw	4	200820-	
8		03.0012	弹垫Φ8	Spring Washer	19	200820-	
9		30.20.0004	安装板左	Mounting Plate Left	1	200820-	
10		02.YG.3716	电动油缸	Electric Cylinder	1		
11		30.20.0005	安装板右	Mounting Plate Right	1	200820-	
12		02.DLDY.0120	动力单元	Power Unit	1		
13		03.0049	平垫Φ6	Flat Washer	10		
14		03.0011	弹垫Φ6	Spring Washer	10		
15		03.0410	螺栓 M6×20	Bolt	2		
16	01	02.FGJ.02201	电机罩	Motor Cover	1	-200820	
16	02	02.FGJ.3447	电机罩红	Motor Cover Red	1	200820-	
16	02	02.FGJ.34471	电机罩绿	Motor Cover Green	1	200820-	
16	02	02.FGJ.34472	电机罩黄	Motor Cover Yellow	1	200820-	
17	01	03.02360	螺钉 M5×10	Screw	2	-200820	
17	02	03.0226	螺钉 M5×12	Screw	4	200820-	
18		02.YYL.2331	进油管	Inlet Pipe	1		
19		03.0159	螺钉 M8×40	Screw	5		
20		30.01.6368	驱动夹紧板	Drive Clamping Plate	1		

kupit-shtabeler.ru

2.驱动系统 Driving System
2.103 驱动系统 Driving System

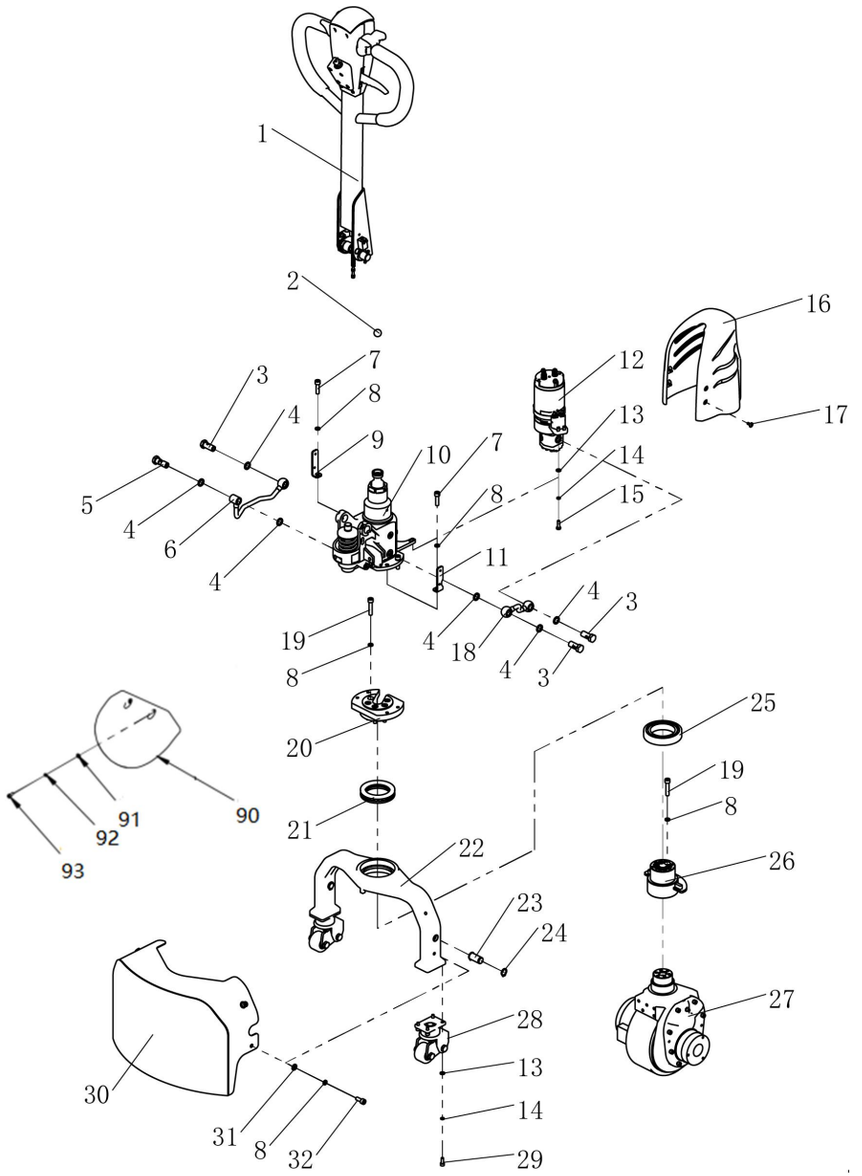

序号 Item		代码 Part No	名称 Description		数量 Qty	适用日期 Applied Date	备注 Remark
21		03.90.0121	轴承 51113	Bearing	1		
22	01	33.033.0003	底座支架	Base Bracket	1	-200820	
22	02	40.14.011	轴承座支架	Bearing Seat Bracket	1	200820-	
23		40.14004	小轴	Small Wheel	2		
24		03.0063	轴用挡圈Φ17	Circle For Shaft	4		
25		03.90.091	轴承 6013	Bearing	1		
26	01	33.030.0014	连接套	Adapter Sleeve	1	-200820	
26	02	33.033.0001	连接套	Adapter Sleeve	1	200820-	
27		02.QD.0280	驱动总成	Driving Assembly	1		
28	01	81.005.002	辅助轮组件	Balance Wheel Assembly	2	-210125	
28	02	81.005.023	辅助轮组件	Balance Wheel Assembly	2	210125-	
29		03.0147	螺钉 M6×16	Screw	8		
30		30.44.071	下罩	Motor Cover	1	200820-	
31		03.0050	平垫Φ8	Flat Washer	4	200820-	
32		03.0154	螺钉 M8×20	Screw	4	200820-	
90		02.FGJ.0221	挡泥板	Fender	1	-200820	
91		03.00491	平垫Φ4	Flat Washer	2	-200820	
92		03.0008	弹垫Φ4	Spring Washer	2	-200820	
93		03.0123	螺栓 M4×10	Bolt	2	-200820	

2.2 驱动总成 Driving Assembly

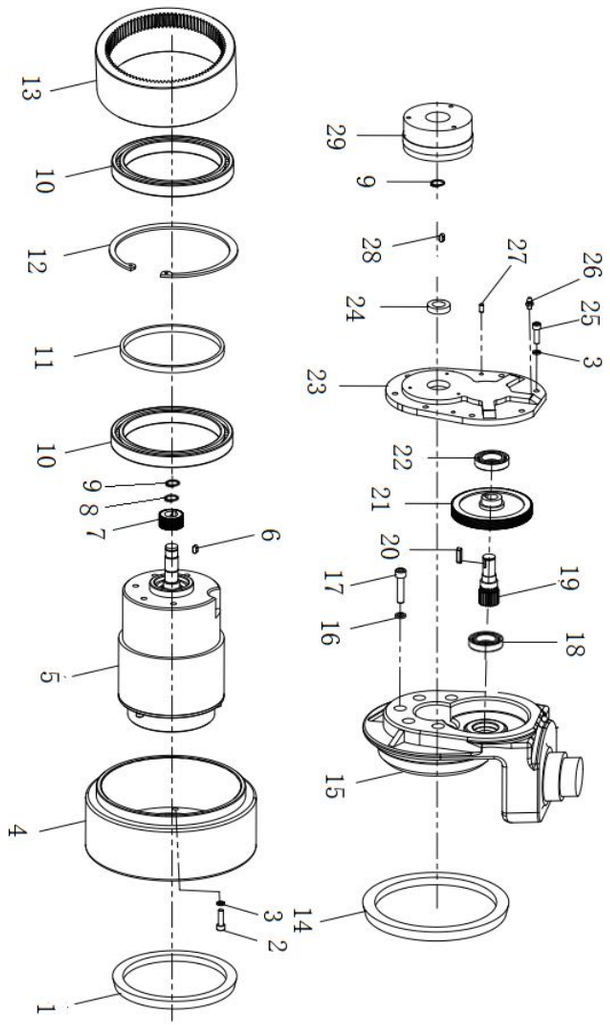

序号 Item		代码 Part No	名称 Description		数量 Qty	适用日期 Applied Date	备注 Remark
1		02.01.3703	油封	Oil Seal	1		
2		03.0147	螺钉 M6×16	Screw	8		
3		03.0011	弹垫Φ6	Spring Washer	16		
4		02.QDL.0272	驱动轮	Driving Wheel	1		
5		02.DJ.33636	电机	Motor	1		
6		03.0716	平键销	Flat Key Pin	1		
7		02.01.00702	主动斜齿轮	Driving Helical Gear	1		
8		03.0062	轴用挡圈Φ16	Circlip For Shaft	1		
9		03.0061	轴用挡圈Φ15	Circlip For Shaft	2		
10		02.01.006810	轴承 61824	Bearing	2		
11		02.01.9294	隔套	Spacer	1		
12		03.0709	孔用挡圈Φ150	Circlip For Hole	1		
13		02.01.00687	内齿轮	Internal Gear	1		
14		02.01.3681	大油封	Big Oil Seal	1		
15		02.01.9267	齿轮箱	Gearbox	1		
16		03.0012	弹垫Φ8	Spring Washer	5		
17		03.0157	螺钉 M8×30	Screw	5		
18		03.90.074	轴承 16003	Bearing	1		
19		02.01.00701	传动齿轮	Transmission Gear	1		
20		03.0717	平键销	Flat Key Pin	1		
21		02.01.00703	被动斜齿轮	Passive Helical Gear	1		
22		03.90.075	轴承 61905	Bearing	1		
23		02.01.210707	箱盖	Gearbox Cover	1		
24		03.0719	油封	Oil Seal	1		
25		03.0149	螺钉 M6×20	Screw	8		
26		03.0506	黄油嘴	Grease Fitting	1		

2.2 驱动总成 Driving Assembly

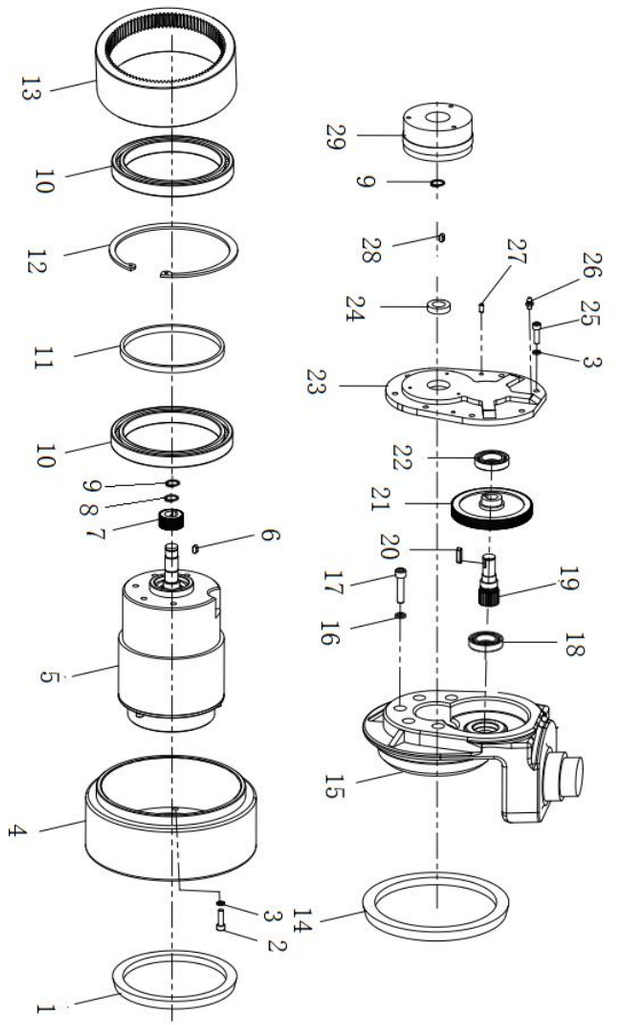

序号 Item		代码 Part No	名称 Description		数量 Qty	适用日期 Applied Date	备注 Remark
27		03.04350	圆柱销Φ5×20	Cylindrical Pin	2		
28		03.0975	平键销	Flat Key Pin	1		
29		02.QD.0285	刹车总成	Brake Assembly	1		

kupit-shtabeler.ru

2.301 辅助轮组件 Balance Wheel Assembly

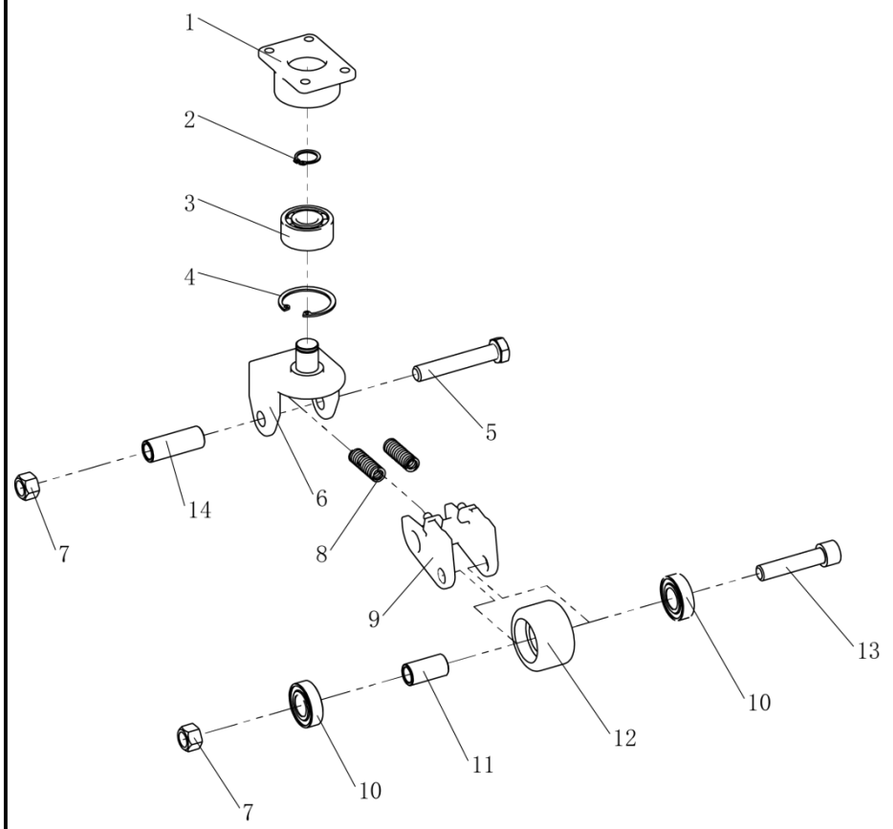

序号 Item		代码 Part No	名称 Description		数量 Qty	适用日期 Applied Date	备注 Remark
1		30.28.0190	法兰	Flange	1		
2		03.0063	轴用挡圈Φ17	Circlip For Shaft	1		
3		03.90.0011	轴承 3203	Bearing	1		
4		03.0027	孔用挡圈Φ40	Circlip For Hole	1		
5		03.0372	螺栓 M12×70	Bolt	1		
6		30.28.0189	支架	Bracket	1		
7		03.0245	螺母 M12	Nut	2		
8		03.04790	弹簧	Spring	2		
9	01	30.01.6685	轮架	Wheel Frame	1	-210125	
9	02	40.11.048	轮架	Wheel Frame	1	210125-	
10		03.90.042	轴承 6003	Bearing	2		
11		30.01.6614	轴套	Shaft Sleeve	1		
12		02.01.3368	辅助轮	Balance Wheel	1		
13		03.01731	螺钉 M12×55	Screw	1		
14		40.11.082	轮架套	Wheel Frame Bushing	1	210125-	

3.操作系统 Operating System
3.1 手柄组件 Handle Components

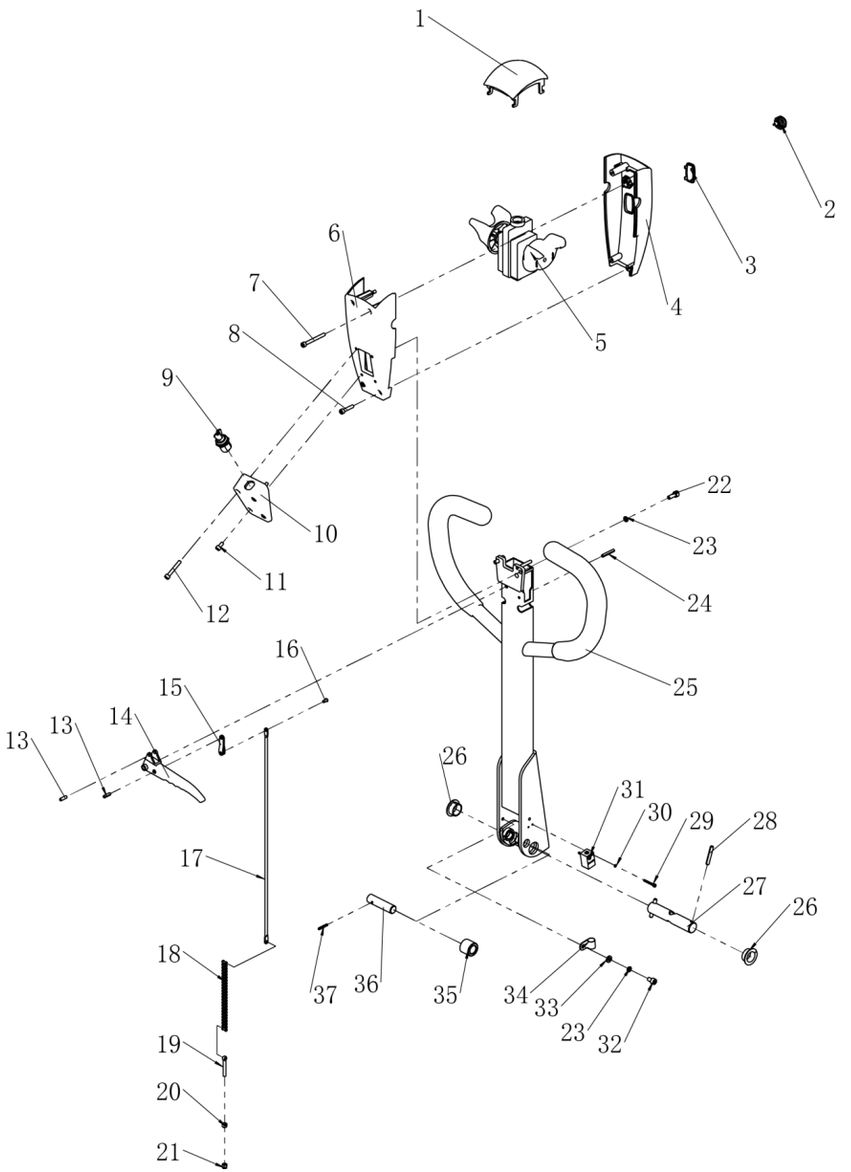

序号 Item		代码 Part No	名称 Description		数量 Qty	适用日期 Applied Date	备注 Remark
1		16.0038	肚皮开关	Belly Switch	1		
2		16.0246	按钮开关	Button Switch	2		
3		02.DLB.317705	电量表	Electricity Meter	1		
4		02.FGJ.32834	上罩	Handle upper Cover	1		
5		02.01.9270	加速器	Accelerator	1		
6		02.FGJ.32835	下罩	Handle Lower Cover	1		
7		03.03644	螺钉 M5×50	Screw	2		
8		03.01410	螺钉 M5×25	Screw	2		
9		02.01.2193	钥匙开关	Key Switch	1		
10		02.YYL.2391	手柄盒盖	Handle Key Box	1		
11		03.0139	螺钉 M5×10	Screw	2		
12		03.01340	螺钉 M5×35	Screw	2		
13		03.0312	圆柱销Φ4×16	Cylindrical Pin	2		
14		30.01.3270	拉手	Knob	1		
15		30.01.3268	连扳	Connecting Board	1		
16		03.0703	销轴Φ4×8	Axis Pin	1		
17		30.01.3292	拉杆	Pull Rod	1		
18		02.01.3161	链条	Chain	1		
19		30.01.3272	带孔螺栓	Eye Bolt	1		
20		03.0255	螺母 M5	Nut	1		
21		03.02441	螺母 M5	Nut	1		
22		03.0147	螺钉 M6×16	Screw	2		
23		03.0011	弹垫Φ6	Spring Washer	3		
24		03.03101	圆柱销Φ4×30	Cylindrical Pin	1		
25		81.020.0003	手柄	Handle Bar	1		
26		03.0692	带肩复合套	Composite Set With Shoulder	2		
27		30.02.046	转动轴	Rotation Shaft	1		

3.操作系统 Operating System
3.1 手柄组件 Handle Components

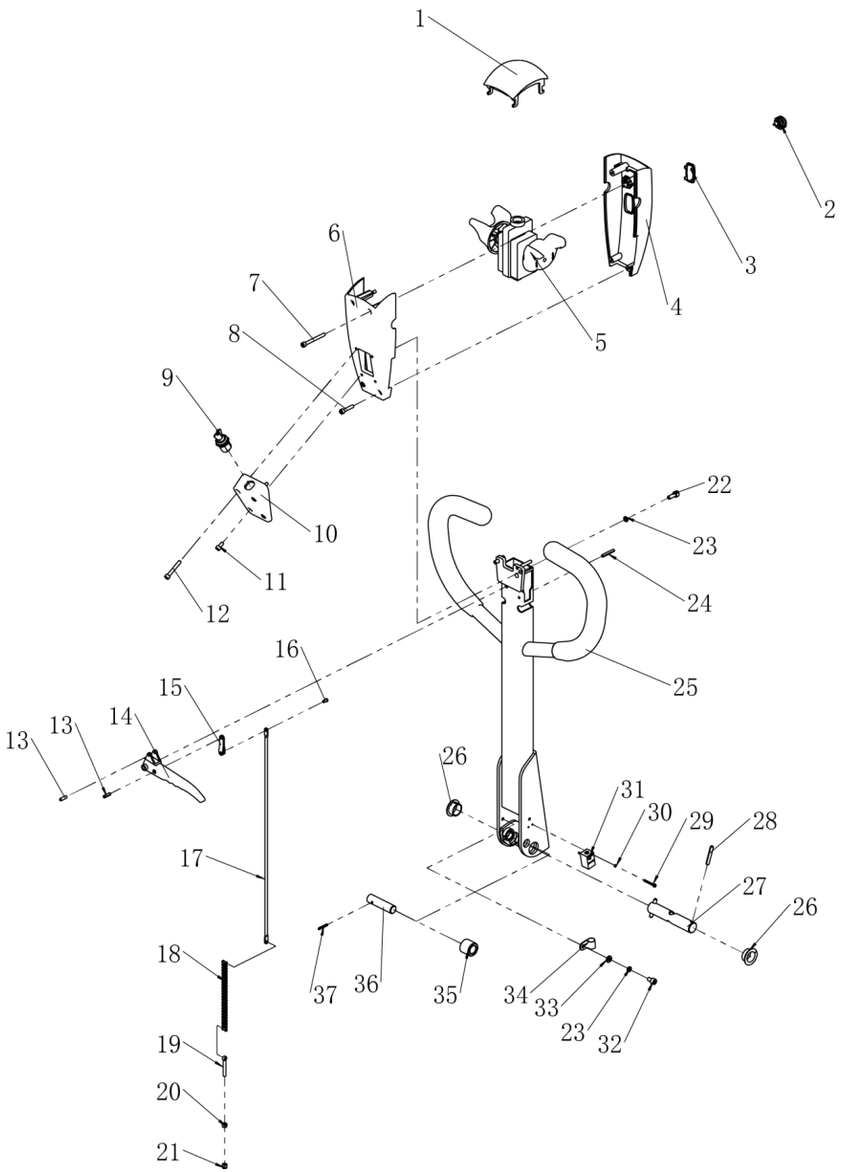

序号 Item		代码 Part No	名称 Description		数量 Qty	适用日期 Applied Date	备注 Remark
28		03.0303	圆柱销Φ5×35	Cylindrical Pin	2		
29		03.01301	螺钉 M3×25	Screw	2		
30		03.00091	弹垫Φ3	Spring Washer	2		
31		19.1052	接近开关	Proximity Switch	1		
32		03.0175	螺钉 M6×10	Screw	1		
33		03.0049	平垫Φ6	Flat Washer	1		
34		03.0601	卡箍	Clamp	1		
35		30.01.3293	下压滚子	Pressing Roller	1		
36		30.02.047	压轴	Shaft	1		
37		03.0702	圆柱销Φ3×22	Cylindrical Pin	1		

kupit-shtabeler.ru

4.液压系统 Hydraulic System
4.1 电动油缸 Electric Cylinder

不单独提供

Not Provided Separately

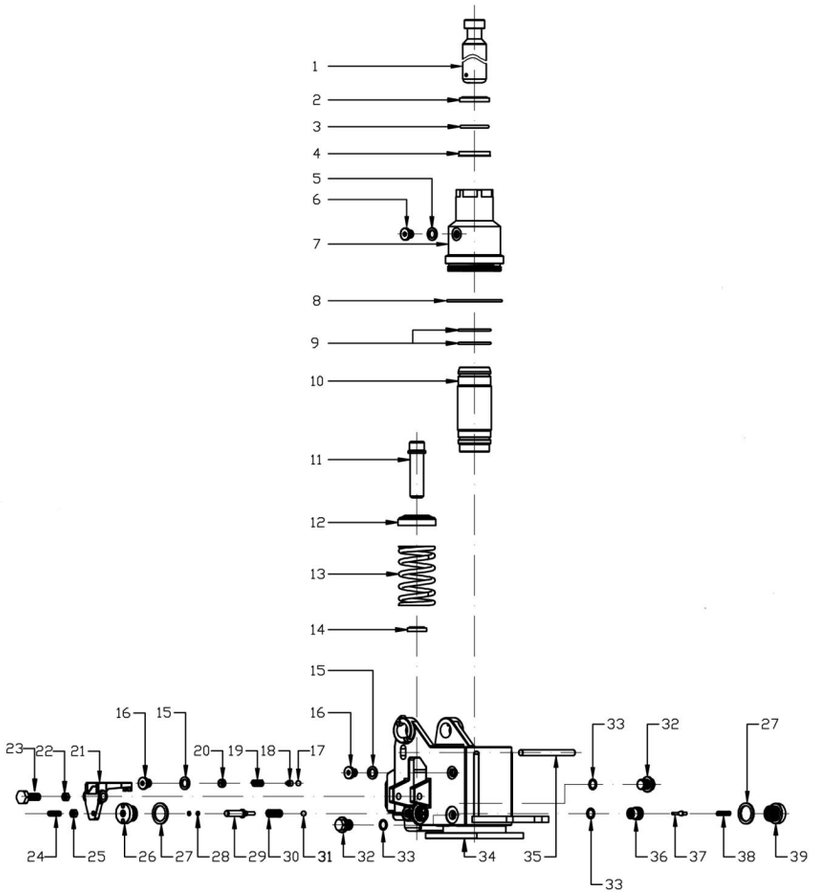

序号 Item		代码 Part No	名称 Description		数量 Qty	适用日期 Applied Date	备注 Remark
1		ME2T-685-35-0001	活塞杆	Plunger Lever	1		
2		DHS35	防尘圈	Dust Ring	1		
3		GB/T3452.1-1992	0 型圈	O-Ring	1		
4		UHS35	密封圈	Seal Ring	1		
5		MA2T-685-0050	密封垫Φ10	Gasket	3		
6		MA2T-685-0060	螺塞	Plug Screw	3		
7		ME2T-685-35-0002	外缸	Outer Cylinder	1		
8		GB/T3452.1-1992	0 型圈	O-Ring	1		
9		GB/T3452.1-1992	0 型圈	O-Ring	2		
10		MA2T-685-35-0003	内缸	Inner Cylinder	1		
11		ME2T-685-0020	泵芯	Pump Core	1		
12		MA2T-685-0100	压盖	Gland	1		
13		ME2T-685-0030	弹簧	Spring	1		
14		MA2T-685-0120	防尘圈	Dust Ring	1		
15		MA2T-685-0050	密封垫Φ10	Gasket	3		
16		MA2T-685-0060	螺塞	Plug Screw	3		
17		MA2T-685-0180	钢球	Steel Ball	1		
18		C-8	安全阀座	Safety Seat	1		
19		C-17	安全阀弹簧	Relief Valve Spring	1		
20		C-9	安全阀调节螺钉	adjusting Screw	1		
21		ME2T-685-0040	开关板	Switch Plate	1		
22			螺母	Nut	1		
23			螺钉	Screw	1		
24		GB/T73-1985	螺钉	Screw	1		
25		GB/T41-2000	螺母	Nut	1		
26		C-11	铜螺母	Cooper Nut	1		
27		CDB-MA2T-685-0240	密封垫Φ20	Gasket	2		
28		GB/T3452.1-1992	0 型圈	O-Ring	2		

kupit-shtabeler.ru

4.液压系统 Hydraulic System
4.1 电动油缸 Electric Cylinder

不单独提供

Not Provided Separately

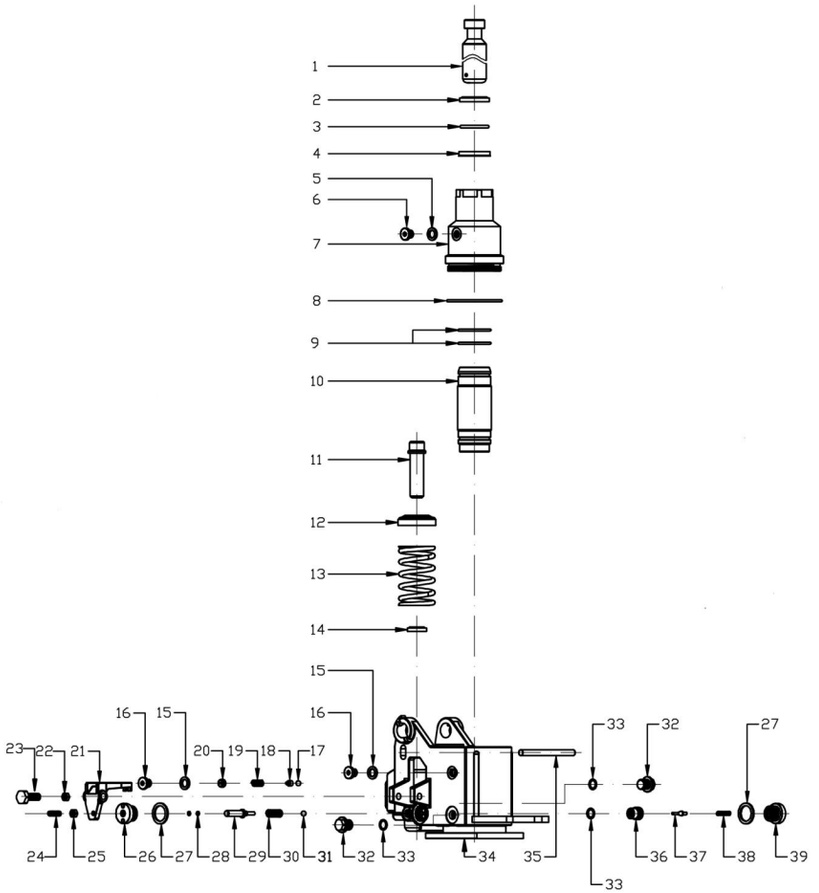

序号 Item		代码 Part No	名称 Description		数量 Qty	适用日期 Applied Date	备注 Remark
29		ME2T-685-0050	顶杆	Mandrel	1		
30		C-15	顶杆弹簧	Ejector Spring	1		
31		MA2T-685-0270	钢球	Steel Ball	1		
32			堵头	Plug	2		
33		GB/T3452.1-1992	O 型圈	O-Ring	2		
34		ME2T-685-35-0060	油泵焊接	Oil Pump Welding	1		
35		MA2T-685-35-0170	定位杆	Positioning Rod	1		
36		H-3290	阀体	Valve Body	1		
37		H-3310	阀芯	Spool	1		
38		H-3320	阀芯弹簧	Spool Spring	1		
39		C-7	螺塞	Plug Screw	1		

kupit-shtabeler.ru

5.电器系统 Electric System

5.1 电器总成 Electric Assembly

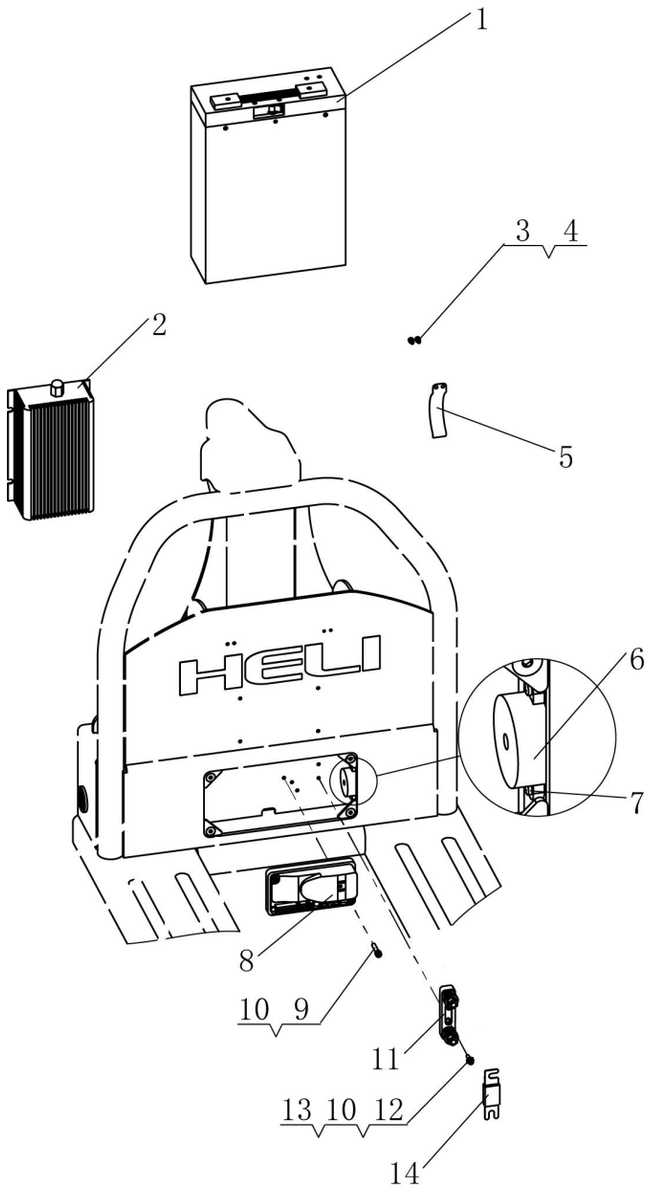

序号 Item		代码 Part No	名称 Description		数量 Qty	适用日期 Applied Date	备注 Remark
1		02.XDC.3378	锂电池 15Ah	Lithium Battery	1		
1		02.XDC.3402	锂电池 20Ah	Lithium Battery	1		
2		02.CDQ.0052	亚标充电器	Asia Charger	1		
2		02.CDQ.3382	欧标充电器	EU Charger	1		
2		02.CDQ.0054	英标充电器	U.K Charger	1		
2		02.CDQ.3391	美标充电器	U.S Charger	1		
3		03.0127	螺钉 M4×6	Screw	4		
4		03.0008	弹垫Φ4	Spring Washer	4		
5		40.14.064	弹簧片	Leaf Spring	2		
6		19.03621	蜂鸣器	Buzzer	1		
7		03.02151	螺钉 M3×8	Screw	2		
8		02.KZQ.2374	控制器 1226BL	Controller	1		
8		02.KZQ.2373	控制器 PVM48S05	Controller	1		
9		03.01410	螺钉 M5×25	Screw	2		
10		03.0007	弹垫Φ5	Spring Washer	4		
11		02.01.3057	熔断器座	Fuse Base	1		
12		03.0133	螺钉 M5×16	Screw	2		
13		03.0055	平垫Φ5	Flat Washer	2		
14		19.03450	保险丝	fuse	1		

5.2 电缆总成 Cable Assembly

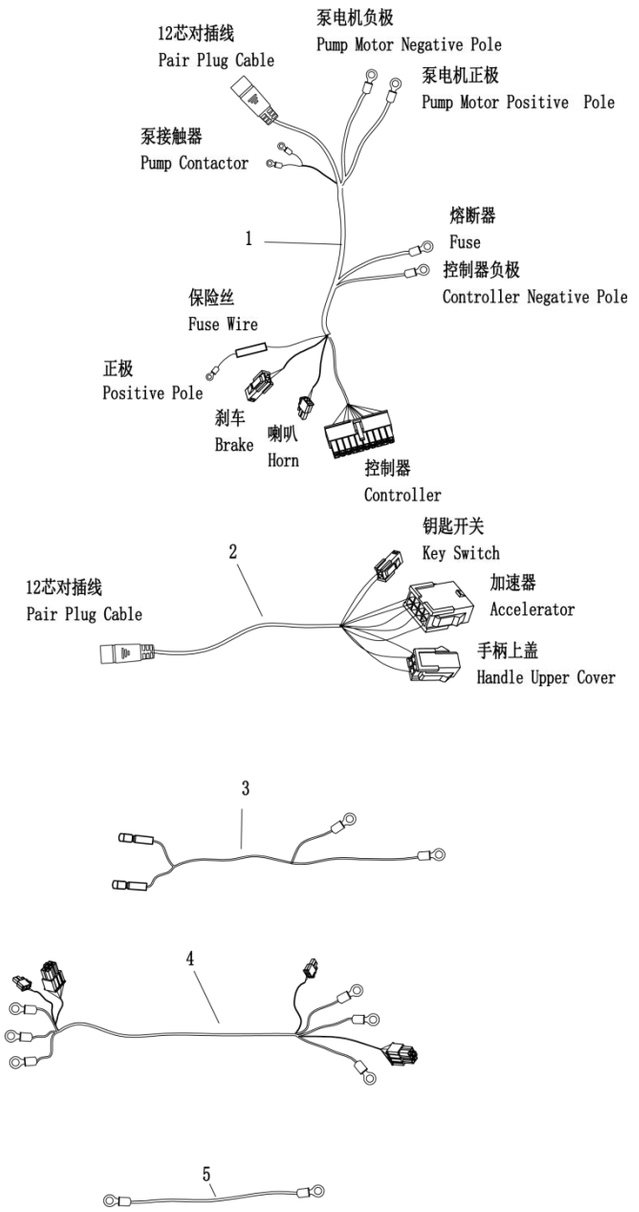

序号 Item		代码 Part No	名称 Description	数量 Qty	适用日期 Applied Date	备注 Remark
1		02.XSXC.PJ.0011	车体线束 Frame Wiring Harness	1		
2		02.XSXC.PJ.0012	手柄线束 Handle Wiring Harness	1		
3		02.XSXC.PJ.2006	车体电源线 Frame Power Wire	1		
4		02.XSXC.PJ.2007	电机线 Motor Wire	1		
5		02.XSXC.PJ.4003	熔断器-控制器 Fuse-Controller	1		

5.3 电缆总成（QT）Cable Assembly（QT）

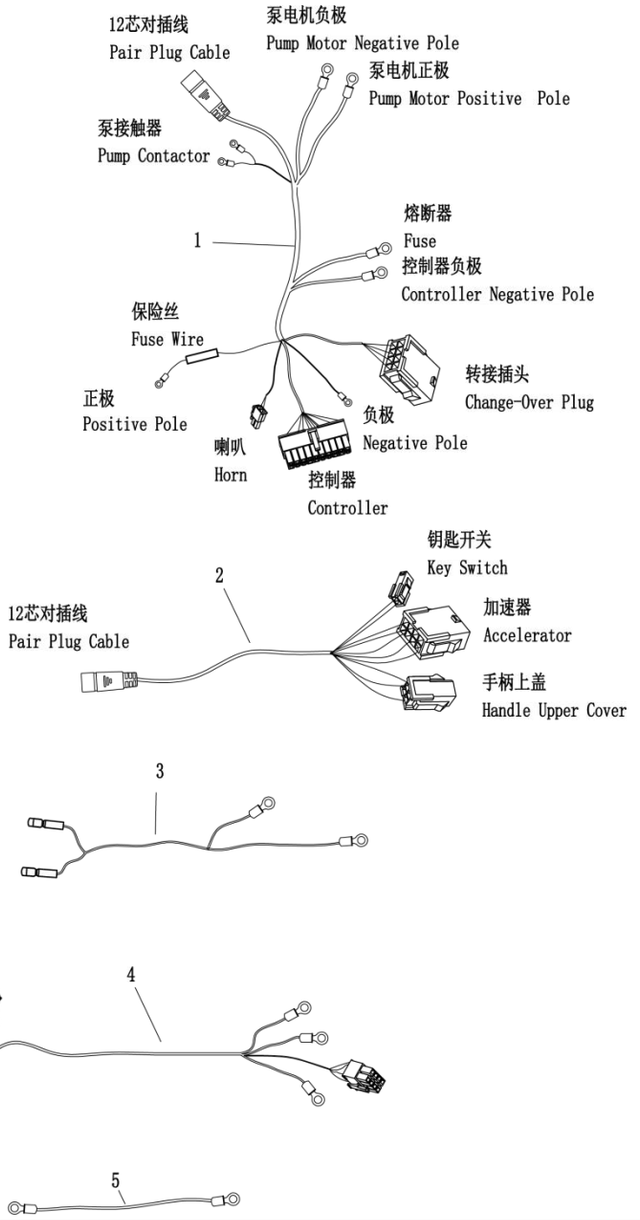

序号 Item		代码 Part No	名称 Description		数量 Qty	适用日期 Applied Date	备注 Remark
1		02.XSXC.PJ.0013	车体线束	Frame Wiring Harness	1		
2		02.XSXC.PJ.0014	手柄线束	Handle Wiring Harness	1		
3		02.XSXC.PJ.2006	车体电源线	Frame Power Wire	1		
4		02.XSXC.PJ.2008	电机线	Motor Wire	1		
5		02.XSXC.PJ.4003	熔断器-控制器	Fuse-Controller	1		

kupit-shtabeler.ru

本零件目录最终由制造商保留解释权