Купить штабелёр
kupit-shtabeler.ru +7 495 159-44-32 zakaz@kupit-shtabeler.ru
Каталог HELI CBD20J-Li2 | 20210923 V09 | Справочная копия

kupit-shtabeler.ru

HELI

CBD20J-Li2

步行式电动搬运车

Electric Pallet Truck

零件目录 Parts Manual

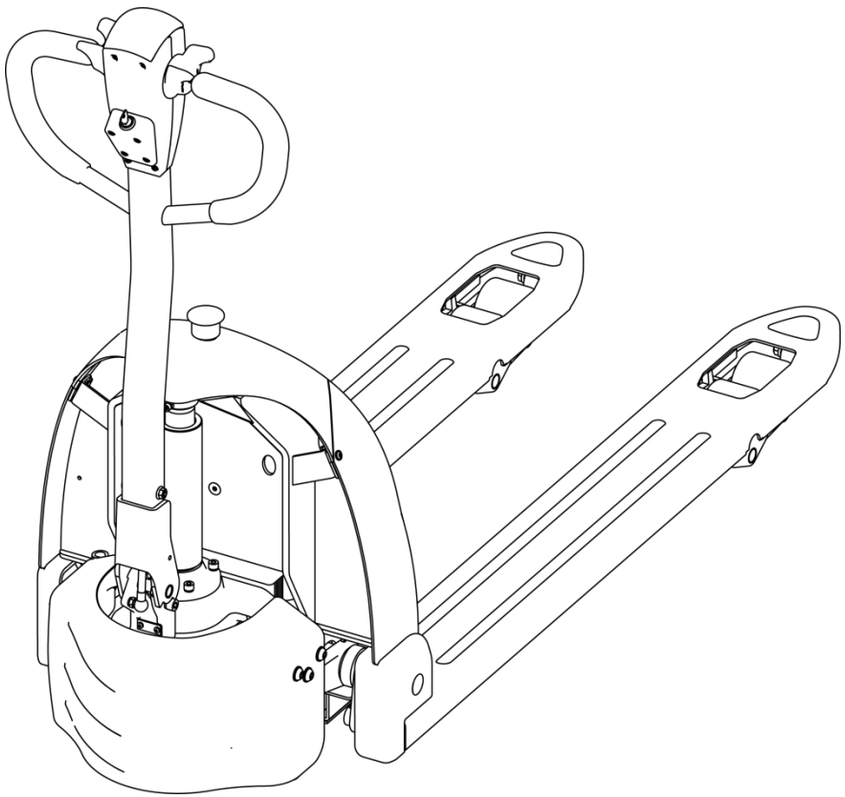

20210923 V09

kupit-shtabeler.ru

目录 Content

1. 车身系统 Body System

1.1 车架系统 Frame System..... 1

1.2 连杆摇臂组件 Connecting Rod Rocker Assembly..... 2

2. 驱动系统 Driving System

2.104 驱动系统 Driving System..... 3

2.201 驱动总成 Driving Assembly..... 5

2.301 辅助轮组件 Balance Wheel Components..... 7

3. 操作系统 Operating System

3.102 手柄组件 Handle Components..... 8

3.202 手柄组件（智能）Handle Components（Rema）..... 10

3.3 手柄头总成 Handle Assembly..... 11

4. 液压系统 Hydraulic System

4.101 液压总成 Hydraulic Assembly..... 12

4.2 油缸组件 Oil Cylinder Components..... 13

5. 电器系统 Electric System

kupit-shtabeler.ru

5.103 电器总成 Electric Assembly..... 14
5.2 急停开关组件 Switch Assembly..... 17
5.3 电缆总成 Cable Assembly..... 18
5.4 电缆总成（智能）Cable Assembly（Rema）..... 19

kupit-shtabeler.ru

修订记录

版　　本	修订人	修订事项
20200316 V01	蒋连杰	首次发布
20200430 V02	蒋连杰	①：5.101 新增代码 03.0082 螺钉 M5×10； ②：5.101 代码 02.XDC.3386 锂电池更改为代码 02.XDC.3408 锂电池、新增代码 02.XDC.3405 锂电池、新增代码 02.XDC.3406 锂电池； ③：4.101 取消代码 02.DLDY.3449 动力单元；
20200724 V03	蒋连杰	①：3.101/3.201 新增代码 02.01.9302 双面护线圈、代码 03.0621 螺钉 M6×10、代码 03.04610 骑马卡； ②：5.102 新增代码 02.01.9344 电池导向块、代码 03.0133 螺钉 M5×16、代码 03.0007 弹垫Φ5、代码 03.0055 平垫Φ5； ③：5.102 新增代码 30.46.0056 减震垫； ④：5.102 新增代码 30.46.0057 电池螺柱； ⑤：5.102 代码 02.XDC.3408 锂电池更改为代码 02.XDC.3421 锂电池、代码 02.XDC.3405 锂电池更改为代码 02.XDC.3420 锂电池、代码 02.XDC.3406 锂电池（带通讯）更改为代码 02.XDC.3422 锂电池（带通讯）； ⑥：5.102 代码 02.CDQ.3383 亚标充电器更改为代码 02.CDQ.3417 亚标充电器；
20200908 V04	蒋连杰	①：5.103 代码 02.XDC.3421 锂电池更改为代码 02.XDC.3456 锂电池、代码 02.XDC.3420 锂电池更改为代码 02.XDC.3455 锂电池、代码 02.XDC.3422 锂电池（带通讯）更改为代码 02.XDC.3457 锂电池（带通讯）； ②：5.103 取消代码 30.46.0031 插件安装板、代码 03.0147 螺钉 M6×16、代码 03.0011 弹垫Φ6、代码 03.0049 平垫Φ6、代码 16.0470 插件、代码 03.0130 螺钉 M3×20、代码 03.00091 弹垫Φ3、代码 30.46.0057 电池螺柱； ③：5.103 新增代码 03.0084 螺钉 M4×10、代码 16.0588 放电插头； ④：2.101 取消代码 03.0145 螺钉 M6×12、代码 03.0011 弹垫Φ6、代码 03.0049 平垫Φ6、代码 30.46.0002 安装盒、代码 30.46.0014 安装板； ⑤：2.101 代码 03.0117 螺钉 M8×16 更改为代码 03.0154 螺钉 M8×20、新增代码 03.0012 弹垫Φ8；
20201119 V05	沈培彦	①：2.102 取消代码 30.46.0015 线束安装板、代码 03.0127 螺钉 M4×6、代码 03.0008 弹垫Φ4；

kupit-shtabeler.ru

20210125 V06	沈培彦	①：2.103 代码 81.005.002 辅助轮组件更改为代码 81.005.023 辅助轮组件； ②：2.301 代码 30.01.6685 轮架更改为代码 40.11.048 轮架，新增代码 40.11.082 轮架套；
20210317 V07	沈培彦	①：2.104 新增代码 40.16.054 接插件支板、代码 03.0145 螺钉 M6×12、代码 03.0011 弹垫Φ6、代码 03.0049 平垫Φ6；
20210413 V08	沈培彦	①：版本格式整体调整； ②：2.201 新增代码 02.01.9442 接线盒；
20210923 V09	沈培彦	①：3.3 代码更换； ②：3.102/3.202 代码 02.01.9302 护线圈改为 02.01.9449 护线圈; ③：4.2 新增油缸修理包； ④：2.201、2.301、3.102、3.202、3.3、4.2、5.2 新增配件总成号 A；

kupit-shtabeler.ru

1.车身系统 Body System
1.1 车架系统 Frame System

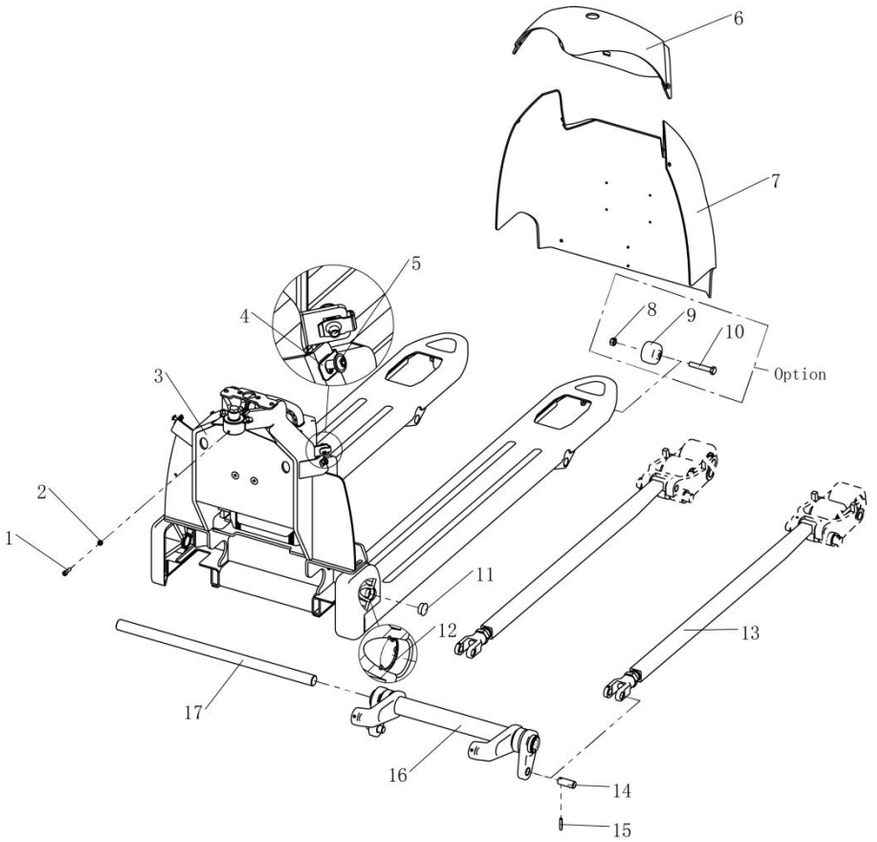

序号 Item		代码 Part No	名称 Description		数量 Qty	适用日期 Applied Date	备注 Remark
1		03.0149	螺钉 M6×20	Screw	1		
2		03.0257	螺母 M6	Nut	1		
3		33.048.0011	车架(550)	Frame	1		
3		33.048.0012	车架(685)	Frame	1		Option
3		33.048.0016	车架(550)低放	Frame	1		Option
3		33.048.0017	车架(685)低放	Frame	1		Option
4		03.0587	卡扣螺母 M6	Buckle Nut	4		
5		03.0233	螺钉 M6×20	Screw	4		
6		30.46.0052	上盖板	Cover	1		
7		30.46.0053	前盖板	Cover	1		
8		03.0243	螺母 M10	Nut	2		Option
9		30.28.0137	滚子	Roller	2		Option
9		30.28.0153	滚子(低放)	Roller	2		Option
10		03.1088	螺栓 M10×60	Bolt	2		Option
11		02.01.9167	塞盖	Plug	2		
12		03.0024	孔用挡圈Φ25	Circle For Hole	2		
13		81.024.0012	推杆组件	Push Rod Assembly	1		
13		81.024.0013	推杆组件(低放)	Push Rod Assembly	1		Option
14		30.01.6569	小轴	Shaft	2		
15		03.0305	圆柱销Φ5×30	Cylindrical Pin	2		
16		81.024.0008	圆环棒组件(550)	Ring Rod Assembly	1		
16		81.024.0009	圆环棒组件(685)	Ring Rod Assembly	1		Option
16		81.024.0010	圆环棒组件(550)低放	Ring Rod Assembly	1		Option
16		81.024.0011	圆环棒组件(685)低放	Ring Rod Assembly	1		Option
17		30.46.0009	支撑轴(550)	Back Shaft	1		
17		30.46.0036	支撑轴(685)	Back Shaft	1		Option

1.2 连杆摇臂组件 Connecting Rod Rocker Assembly

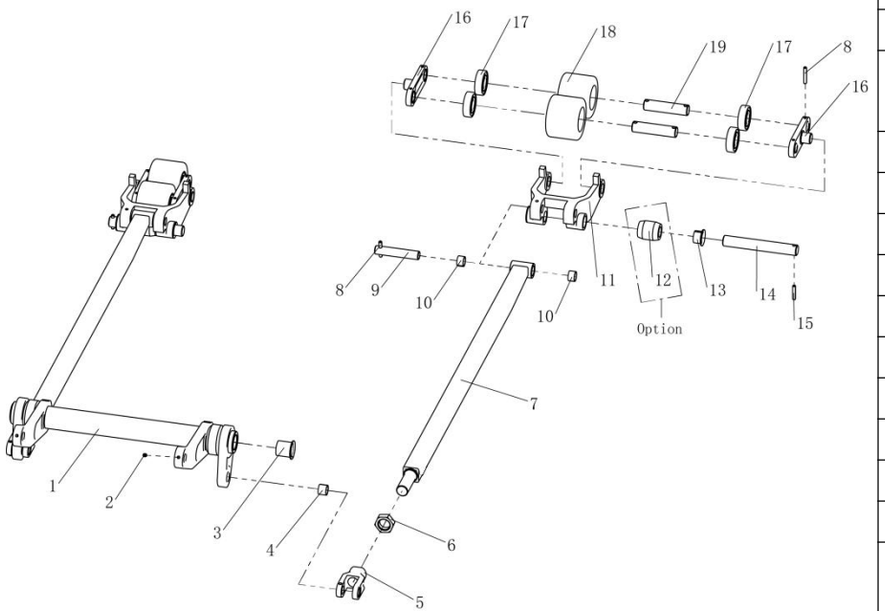

序号 Item		代码 Part No	名称 Description		数量 Qty	适用日期 Applied Date	备注 Remark
1		33.048.0005	圆环棒(550)	Ring Rod	1		
1		33.048.0007	圆环棒(685)	Ring Rod	1		Option
1		33.048.0018	圆环棒(550)低放	Ring Rod	1		Option
1		33.048.0019	圆环棒(685)低放	Ring Rod	1		Option
2		03.0270	螺钉 M6×8	Screw	4		
3		03.04422	带肩复合套Φ35×Φ28×Φ25×27	Composite Set With Shoulder	2		
4		03.0691	复合套Φ19×Φ16×15	Composite Set	2		
5		30.01.6601	推杆叉	Push Rod Bracket	2		
6		03.0286	螺母 M22×1.5	Nut	2		
7		33.048.0010	推杆	Push Rod Welding	2		
7		33.048.0024	推杆(低放)	Push Rod Welding	2		Option
8		03.0303	圆柱销Φ5×35	Cylindrical Pin	10		
9		30.28.0093	推杆安装轴	Shaft	2		
10		03.0451	复合套Φ19×Φ16×12	Composite Set	4		
11		30.28.0082	轮架	Wheel Bracket	2		
12		30.01.2845	退出滚子	Drop Out Roller	2		Option
13		03.0453	带肩复合套Φ31×Φ23×Φ20×16.5	Composite Set With Shoulder	4		
14		30.28.0164	轮架安装轴	Shaft	2		
15		03.0305	圆柱销Φ5×30	Cylindrical Pin	2		
16		30.01.1290	连扳	Connecting Plate	4		
17		03.90.057	轴承 6204	Bearing	8		
18		02.LZ.0128	小轮	Small Roller	4		
18		02.LZ.01261	小轮(低放)	Small Roller	4		Option
19		30.28.0094	承载轮销轴	Shaft	4		

2.驱动系统 Driving System
2.104 驱动系统 Driving System

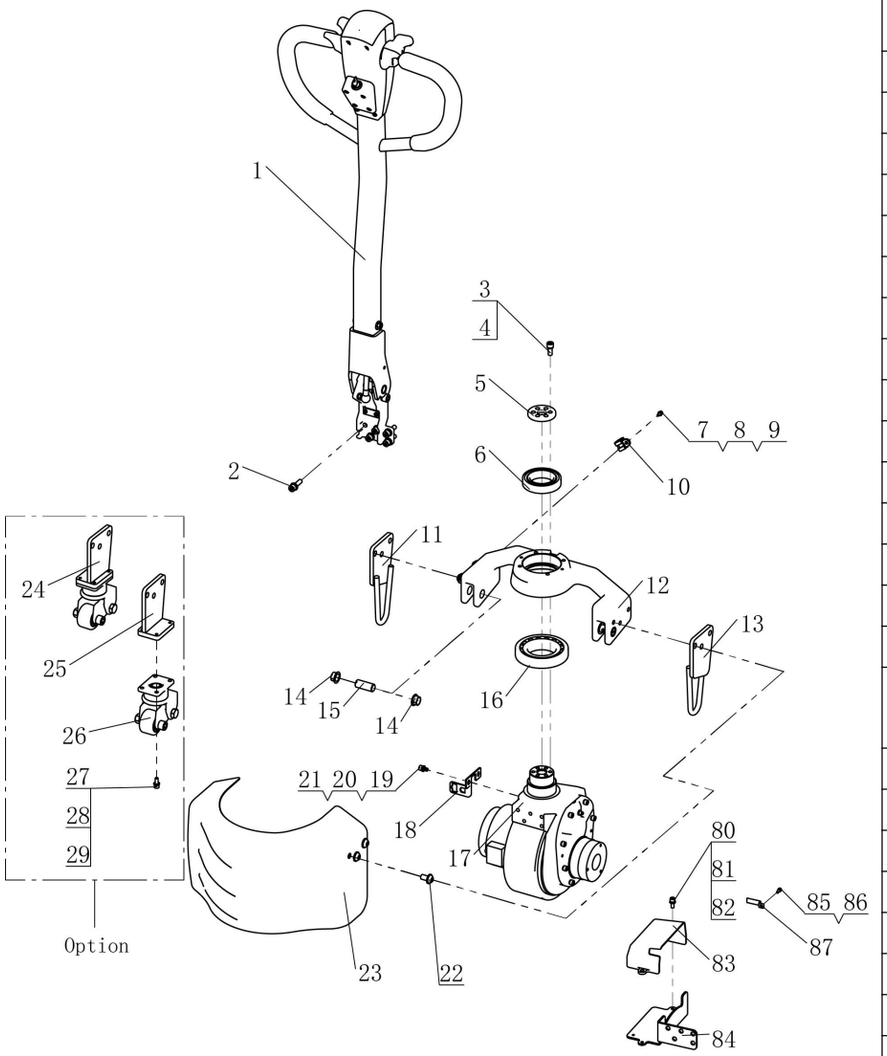

序号 Item		代码 Part No	名称 Description		数量 Qty	适用日期 Applied Date	备注 Remark
1		81.024.0002	手柄组件	Handle Components	1		Include Harness
1		81.024.0003	手柄组件（智能）	Handle Components	1		Include Harness
2		03.01573	螺钉 M8×30	Screw	5		
3	01	03.0117	螺钉 M8×16	Screw	5	-200908	
3	02	03.0154	螺钉 M8×20	Screw	6	200908-	
4	02	03.0012	弹垫Φ8	Spring Washer	6	200908-	
5		30.46.0013	驱动夹紧板	Drive Clamp Plate	1		
6		03.90.018	轴承 6010	Bearing	1		
7		03.0123	螺钉 M4×10	Screw	1		
8		03.0008	弹垫Φ4	Spring Washer	1		
9		03.0054	平垫Φ4	Flat Washer	1		
10		03.04617	卡箍Φ16	Clamp	1		
11		33.048.0001	左平衡架	Balance Frame Left	1		
12		30.01.6570	承载桥	Bearing Bridge	1		
13		33.048.0002	右平衡架	Balance Frame Right	1		
14		03.0452	带肩复合套Φ24×Φ18×Φ16×10	Composite Set With Shoulder	4		
15		30.01.6595	短销	Pin Roll	2		
16		03.90.023	轴承 30212	Bearing	1		
17		02.QD.0280	驱动总成	Driving Assembly	1		
18		40.16.054	接插件支板	Struts	1	210317-	
19		03.0145	螺钉 M6×12	Screw	2	210317-	
20		03.0011	弹垫Φ6	Spring Washer	2	210317-	
21		03.0049	平垫Φ6	Flat Washer	2		
22		03.01193	螺钉 M10×20	Screw	6		
23		30.46.0003	驱动罩	Driving Cover	1		
23		30.46.0046	驱动罩(带辅助轮)	Driving Cover	1		Option
24		33.048.0021	左平衡架	Balance Frame Left	1		Option

2.驱动系统 Driving System
2.104 驱动系统 Driving System

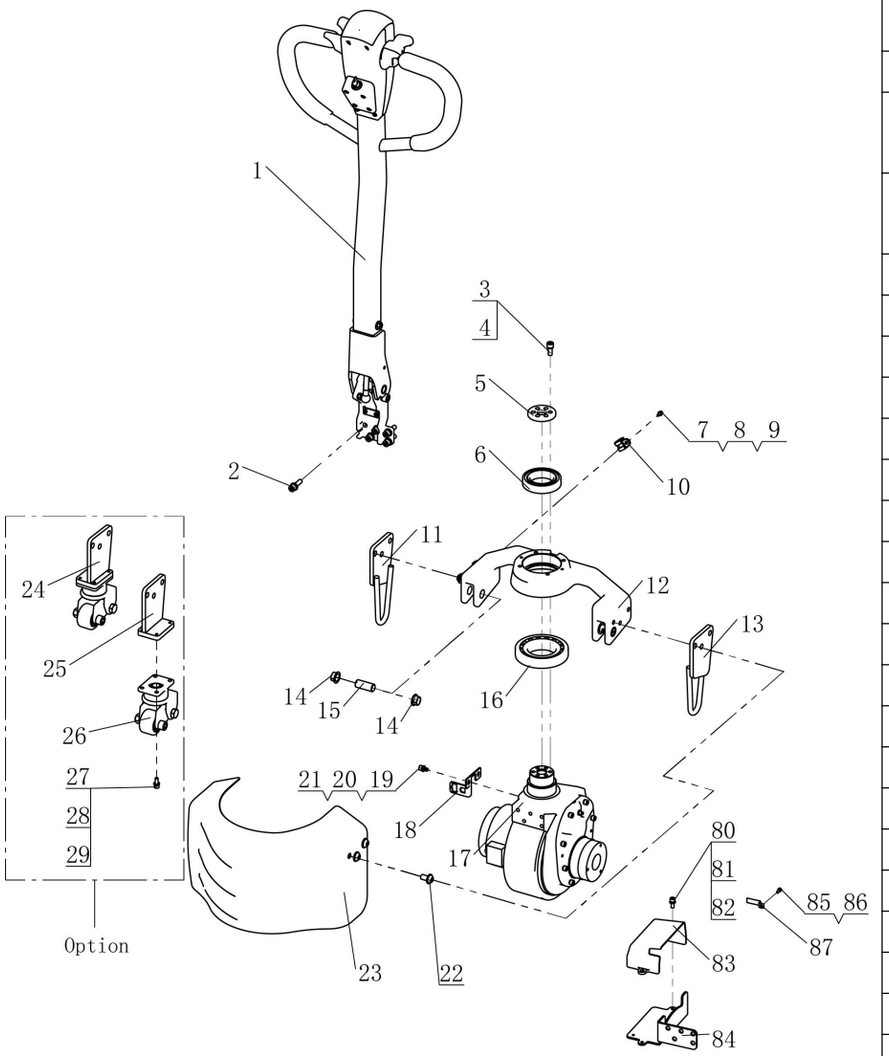

序号 Item		代码 Part No	名称 Description		数量 Qty	适用日期 Applied Date	备注 Remark
25		33.048.0022	右平衡架	Balance Frame Right	1		Option
26	01	81.005.002	辅助轮组件	Balance Wheel Components	2	-210125	Option
26	02	81.005.023	辅助轮组件	Balance Wheel Components	2	210125-	Option
27		03.0011	弹垫Φ6	Spring Washer	8		Option
28		03.0049	平垫Φ6	Flat Washer	8		Option
29		03.0147	螺钉 M6×16	Screw	8		Option
80		03.0145	螺钉 M6×12	Screw	2	-200908	
81		03.0011	弹垫Φ6	Spring Washer	2	-200908	
82		03.0049	平垫Φ6	Flat Washer	2	-200908	
83		30.46.0002	安装盒	Mounting Box	1	-200908	
84		30.46.0014	安装板	Board	1	-200908	
85		03.0127	螺钉 M4×6	Screw	1	-201119	
86		03.0008	弹垫Φ4	Spring Washer	1	-201119	
87		30.46.0015	线束安装板	Board	1	-201119	

kupit-shtabeler.ru

2.201 驱动总成 Driving Assembly

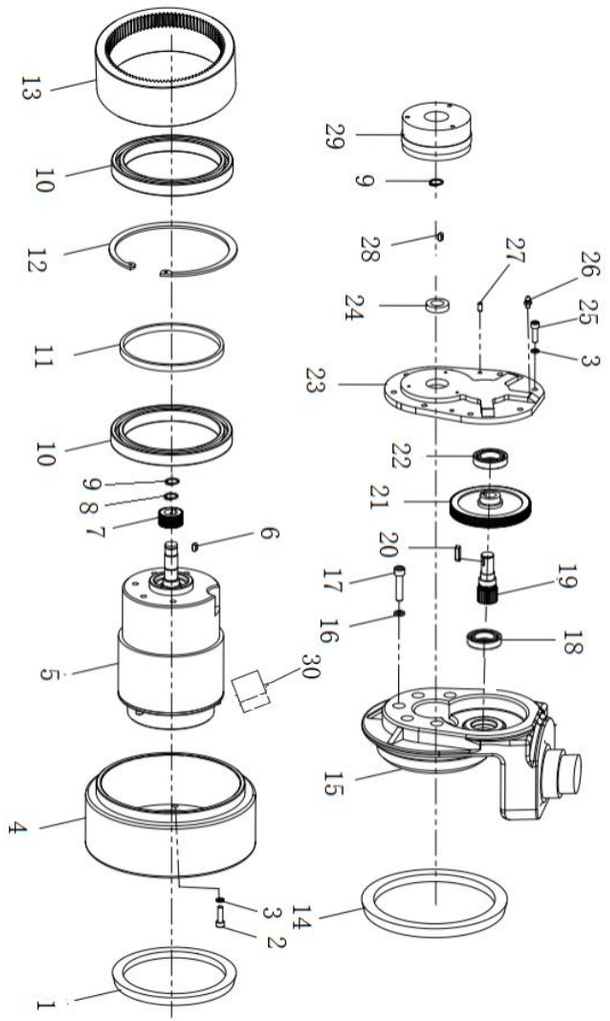

序号 Item		代码 Part No	名称 Description		数量 Qty	适用日期 Applied Date	备注 Remark
A		02.QD.0280	驱动总成	Driving Assembly	1		
1		02.01.3703	油封	Oil Seal	1		
2		03.0147	螺钉 M6×16	Screw	8		
3		03.0011	弹垫Φ6	Spring Washer	16		
4		02.QDL.0272	驱动轮	Driving Wheel	1		
5		02.DJ.33636	电机	Motor	1		
6		03.0716	平键销	Flat Key Pin	1		
7		02.01.00702	主动斜齿轮	Driving Gear	1		
8		03.0062	轴用挡圈Φ16	Circlip For Shaft	1		
9		03.0061	轴用挡圈Φ15	Circlip For Shaft	2		
10		02.01.006810	轴承 61824	Bearing	2		
11		02.01.9294	隔套	Spacer	1		
12		03.0709	孔用挡圈Φ150	Circlip For Hole	1		
13		02.01.00687	内齿轮	Internal Gear	1		
14		02.01.3681	大油封	Big Oil Seal	1		
15		02.01.9267	齿轮箱	Gearbox	1		
16		03.0012	弹垫Φ8	Spring Washer	5		
17		03.0157	螺钉 M8×30	Screw	5		
18		03.90.074	轴承 16003	Bearing	1		
19		02.01.00701	传动齿轮	Transmission Gear	1		
20		03.0717	平键销	Flat Key Pin	1		
21		02.01.00703	被动斜齿轮	Driven Gear	1		
22		03.90.075	轴承 61905	Bearing	1		
23		02.01.210707	箱盖	Gearbox Cover	1		
24		03.0719	油封	Oil Seal	1		
25		03.01049	螺钉 M6×20	Screw	8		
26		03.0506	黄油嘴	Grease Fitting	1		
27		03.04350	圆柱销Φ5×20	Cylindrical Pin	2		

2.201 驱动总成 Driving Assembly

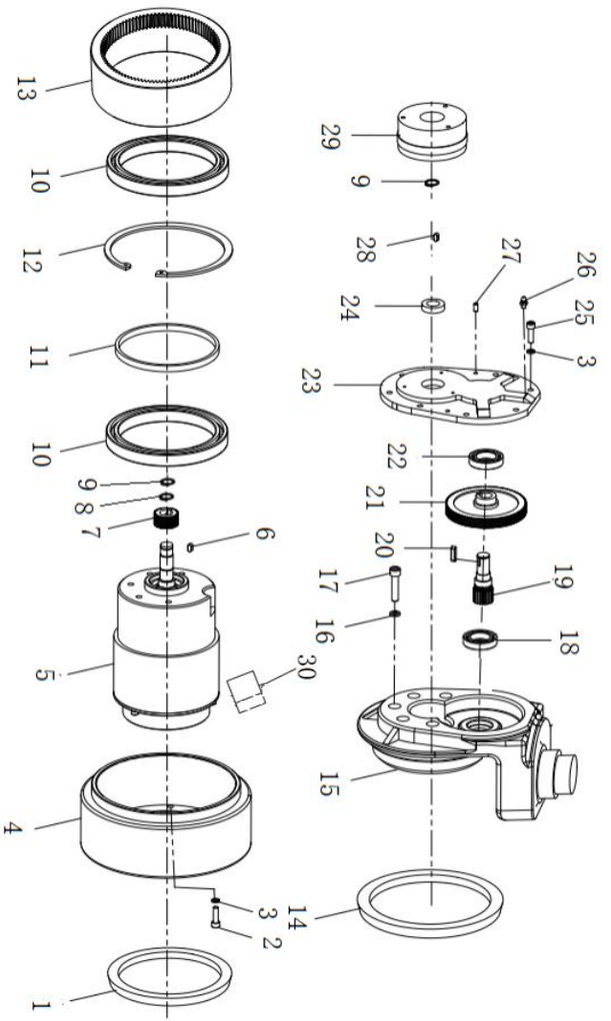

序号 Item		代码 Part No	名称 Description		数量 Qty	适用日期 Applied Date	备注 Remark
28		03.0975	平键销	Flat Key Pin	1		
29		02.QD.0285	刹车总成	Brake Assembly	1		
30		02.01.9442	接线盒	Terminal Box	1	210824-	

2.301 辅助轮组件 Balance Wheel Components

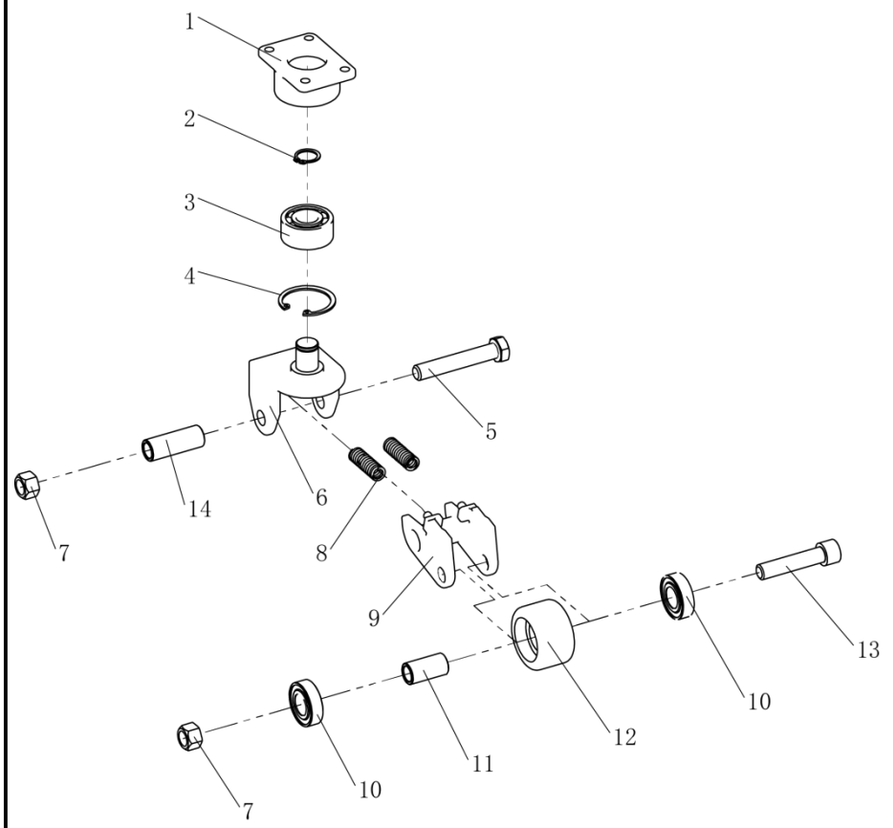

序号 Item		代码 Part No	名称 Description		数量 Qty	适用日期 Applied Date	备注 Remark
A		81.005.023	辅助轮组件	Balance Wheel Components	1		
1		30.28.0190	法兰	Flange	1		
2		03.0063	轴用挡圈Φ17	Circlip For Shaft	1		
3		03.90.0011	轴承 3203	Bearing	1		
4		03.0027	孔用挡圈Φ40	Circlip For Hole	1		
5		03.0372	螺栓 M12×70	Bolt	1		
6		30.28.0189	支架	Bracket	1		
7		03.0245	螺母 M12	Nut	2		
8		03.04790	弹簧	Spring	2		
9	01	30.01.6685	轮架	Wheel Frame	1	-210125	
9	02	40.11.048	轮架	Wheel Frame	1	210125-	
10		03.90.042	轴承 6003	Bearing	2		
11		30.01.6614	轴套	Shaft Sleeve	1		
12		02.01.3368	辅助轮	Balance Wheel	1		
13		03.01731	螺钉 M12×55	Screw	1		
14		40.11.082	轮架套	Wheel Frame Bushing	1	210125-	

kupit-shtabeler.ru

3.操作系统 Operating System
3.102 手柄组件 Handle Components

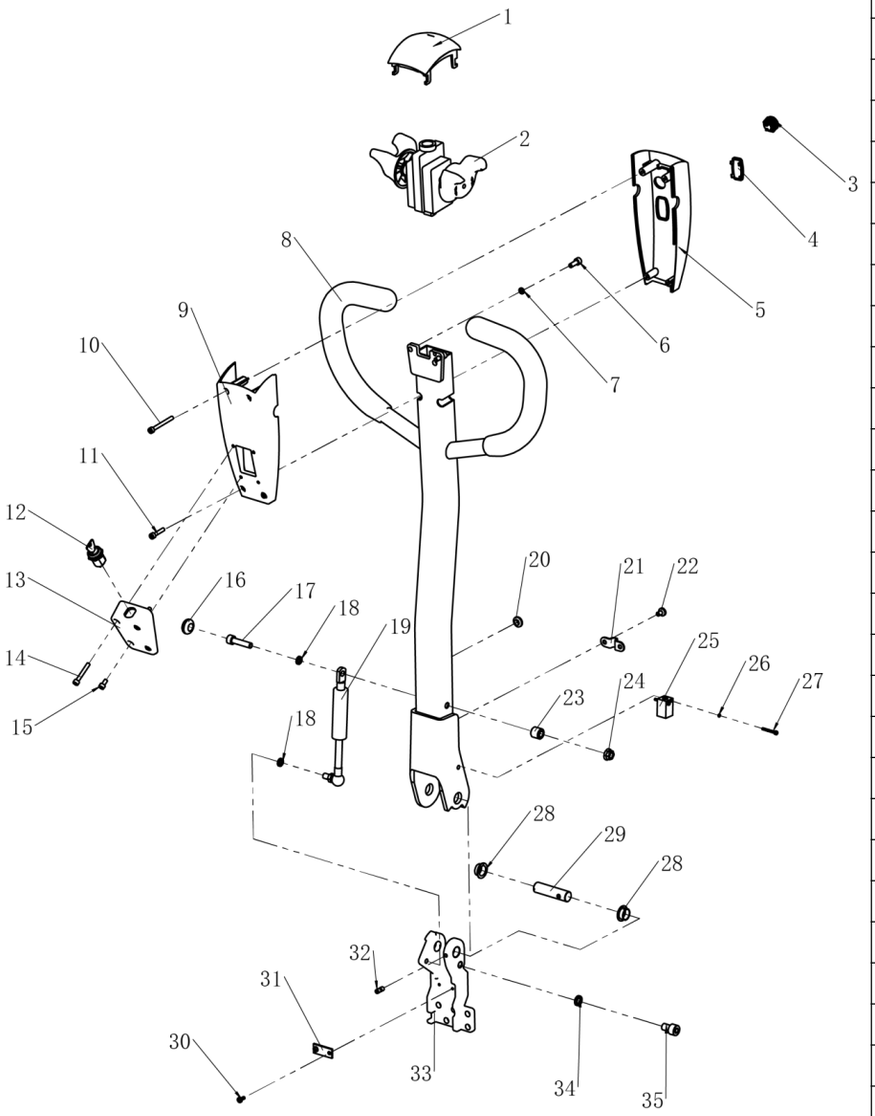

序号 Item		代码 Part No	名称 Description		数量 Qty	适用日期 Applied Date	备注 Remark
A		81.024.0002	手柄组件	Handle Components	1		Include Harness
1		16.0038	肚皮开关	Belly Switch	1		
2		02.01.9270	加速器	Accelerator	1		
3		16.0246	按钮开关	Button Switch	3		
4		02.DLB.317705	电量表	Electricity Meter	1		
5		02.FGJ.3415	上罩	Cover	1		
6		03.0147	螺钉 M6×16	Screw	2		
7		03.0011	弹垫Φ6	Spring Washer	2		
8		81.020.0010	手柄杆	Handle	1		
9		02.FGJ.3416	下罩	Cover	1		
10		03.03644	螺钉 M5×50	Screw	2		
11		03.01410	螺钉 M5×25	Screw	2		
12		02.01.2193	钥匙开关	Key Switch	1		
13		02.YYL.2391	手柄盒盖	Key Box	1		
14		03.01340	螺钉 M5×35	Screw	2		
15		03.0139	螺钉 M5×10	Screw	2		
16		02.01.2133	防震垫	Shock Absorber	1		
17		03.0158	螺钉 M8×35	Screw	1		
18		03.0012	弹垫Φ8	Spring Washer	2		
19		02.QTH.3634	气弹簧	Gas Spring	1		
20	01	02.01.9302	护线圈	Rubber Ring	1	200724-210927	
20	02	02.01.9449	护线圈	Rubber Ring	1	210927-	
21		03.04610	骑马卡	Clamp	1	200724-	
22		03.0621	螺钉 M6×10	Screw	2	200724-	
23		30.46.0054	隔套	Spacer	1		
24		03.0425	螺母 M8	Nut	1		
25		19.1052	接近开关	Proximity Switch	1		
26		03.00091	弹垫Φ3	Spring Washer	2		

kupit-shtabeler.ru

3.操作系统 Operating System

3.102 手柄组件 Handle Components

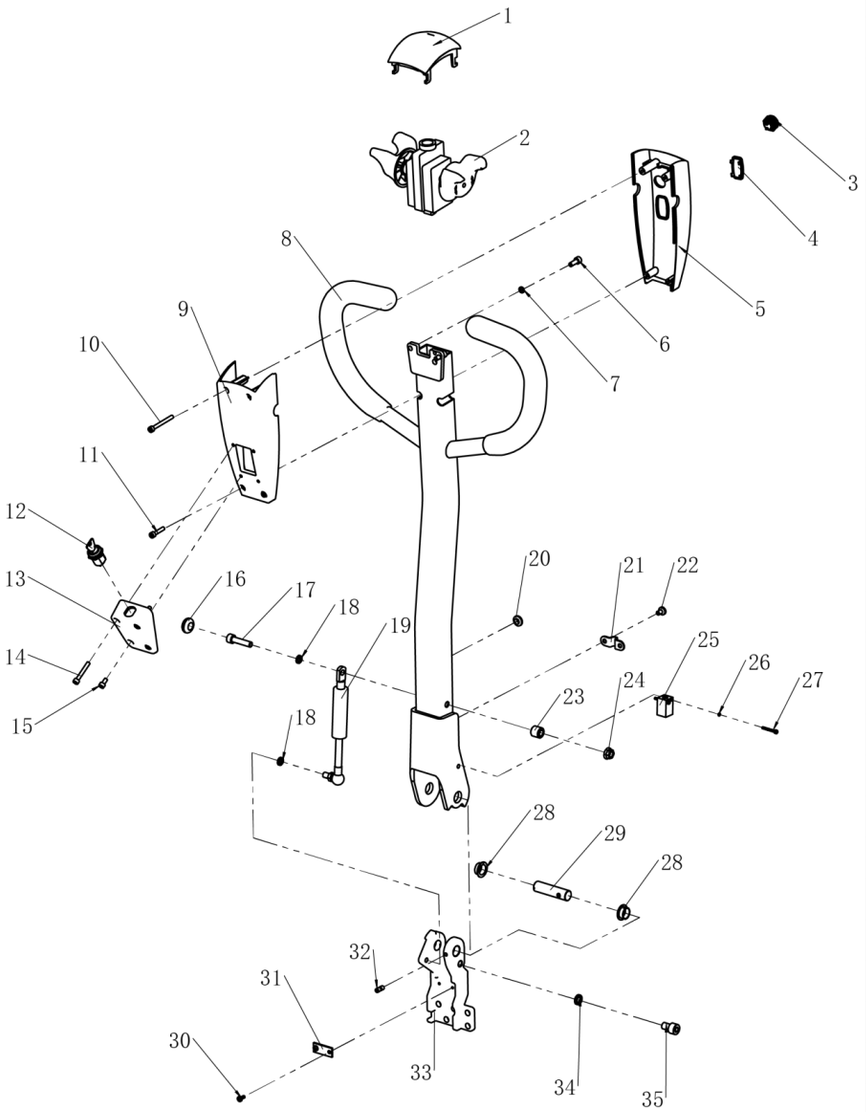

序号 Item		代码 Part No	名称 Description		数量 Qty	适用日期 Applied Date	备注 Remark
27		03.01301	螺钉 M3×25	Screw	2		
28		03.0452	带肩复合套Φ24×Φ18×Φ16×10	Composite Set With Shoulder	2		
29		30.01.6594	关节轴	Shaft	1		
30		03.0230	螺钉 M4×10	Screw	2		
31		30.28.0109	压线板	Board	1		
32		03.0270	螺钉 M6×8	Screw	2		
33		30.46.0011	关节座	Joint Seat	1		
34		03.0014	弹垫Φ10	Spring Washer	1		
35		03.0162	螺钉 M10×16	Screw	1		

kupit-shtabeler.ru

3.202 手柄组件（智能）Handle Components（Rema）

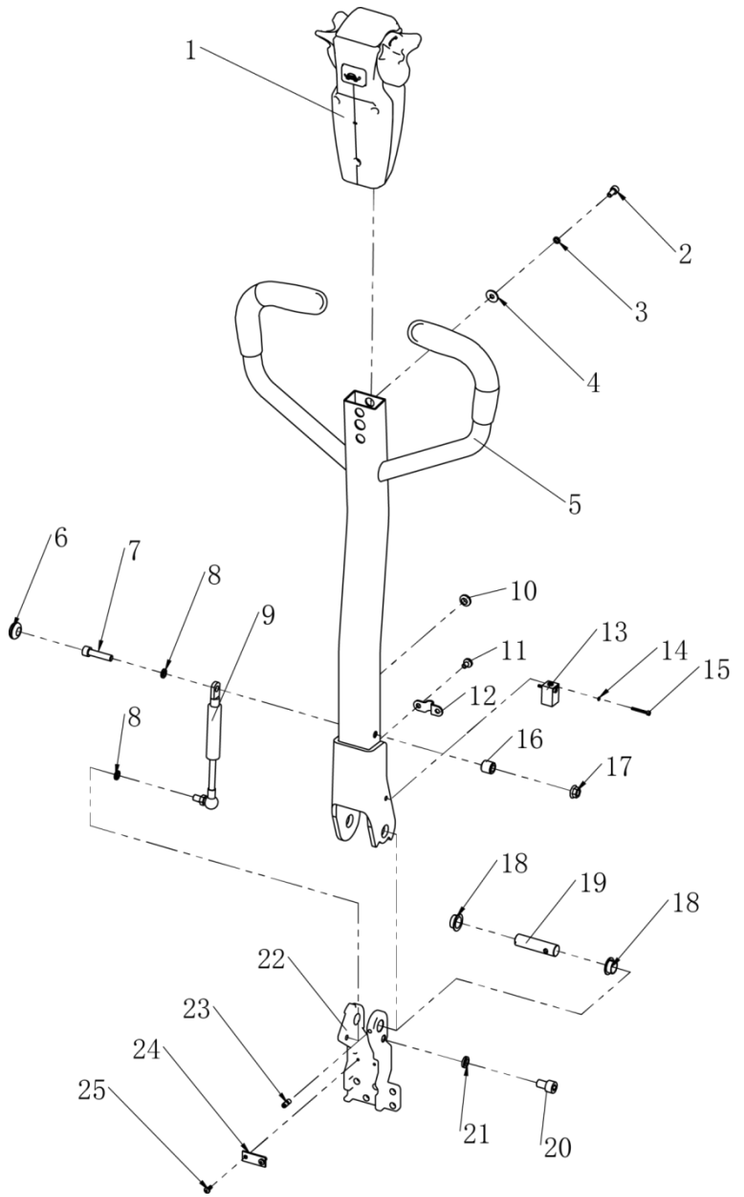

序号 Item		代码 Part No	名称 Description		数量 Qty	适用日期 Applied Date	备注 Remark
A		81.024.0003	手柄组件（智能）	Handle Components	1		Include Harness
1		02.SB.3187	手柄头总成	Handle Assembly	1		
2		03.0145	螺钉 M6×12	Screw	2		
3		03.0011	弹垫Φ6	Spring Washer	2		
4		03.0003	平垫Φ6	Flat Washer	2		
5		33.048.0009	手柄杆	Handle	1		
6		02.01.2133	防震垫	Shock Pad	1		
7		03.0158	螺钉 M8×35	Screw	1		
8		03.0012	弹垫Φ8	Spring Washer	2		
9		02.QTH.3634	气弹簧	Gas Spring	1		
10	01	02.01.9302	护线圈	Rubber Ring	1	200724-210927	
10	02	02.01.9449	护线圈	Rubber Ring	1	210927-	
11		03.0621	螺钉 M6×10	Screw	2	200724-	
12		03.04610	骑马卡	Clamp	1	200724-	
13		19.1052	接近开关	Proximity Switch	1		
14		03.00091	弹垫Φ3	Spring Washer	2		
15		03.01301	螺钉 M3×25	Screw	2		
16		30.46.0054	隔套	Spacer	1		
17		03.0425	螺母 M8	Nut	1		
18		03.0452	带肩复合套Φ24×Φ18×Φ16×10	Composite Set With Shoulder	2		
19		30.01.6594	关节轴	Shaft	1		
20		03.0014	弹垫Φ10	Spring Washer	1		
21		03.0162	螺钉 M10×16	Screw	1		
22		30.46.0011	关节座	Joint Seat	1		
23		03.0270	螺钉 M6×8	Screw	2		
24		30.28.0109	压线板	Board	1		
25		03.0230	螺钉 M4×10	Screw	2		

kupit-shtabeler.ru

3.3 手柄头总成 Handle Assembly

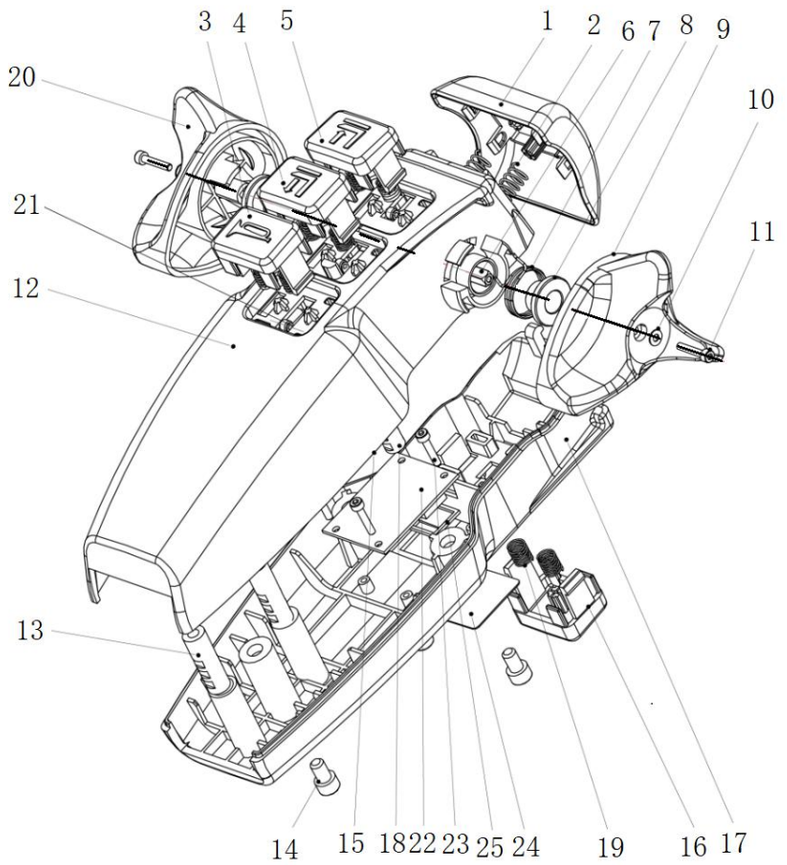

序号 Item		代码 Part No	名称 Description		数量 Qty	适用日期 Applied Date	备注 Remark
A		02.SB.3187	手柄头总成	Handle Assembly	1		
1		02.SB.PJ.00002	肚皮按键	Bully Switch	1		
2		02.SB.PJ.00003	弹簧	Spring	2		
3		02.SB.PJ.00004	喇叭按键	Horn Switch	1		
4		02.SB.PJ.00005	上升按键	Up Switch	1		
5		02.SB.PJ.00006	下降按键	Down Switch	1		
6		02.SB.PJ.00007	方轴	Square Shaft	1		
7		02.SB.PJ.00008	弹簧	Spring	2		
8		02.SB.PJ.00009	塞头	Plug	2		
9		02.SB.PJ.00010	旋转键左	Rotating Key Left	1		
10		02.SB.PJ.00011	垫片	Washer	2		
11		02.SB.PJ.00012	螺钉 M3×12	Screw	2		
12		02.SB.PJ.00013	上盖	Upper Cover	1		
13		02.SB.PJ.00024	螺母	Nut	3		
14		02.SB.PJ.00014	螺钉 M6×10	Screw	3		
15		02.SB.PJ.00015	卡子	Clip	1		
16		02.SB.PJ.00016	龟速按键	Tortoise Switch	1		
17		02.SB.PJ.A0001	下盖	Lower Cover	1		
18		02.SB.PJ.00025	螺母	Nut	2		
19		02.SB.PJ.00017	弹簧	Spring	8		
20		02.SB.PJ.00018	旋转键右	Rotating Key Right	1		
21		02.SB.PJ.00021	电路板	Circuit Board	1		
22		02.SB.PJ.00001	仪表	Meter	1		
23		02.SB.PJ.00026	螺钉	Screw	3		
24		02.SB.PJ.00023	膜	Film	1		
25		02.SB.PJ.00019	密封垫	Gasket	1		

kupit-shtabeler.ru

4.液压系统 Hydraulic System

4.101 液压总成 Hydraulic Assembly

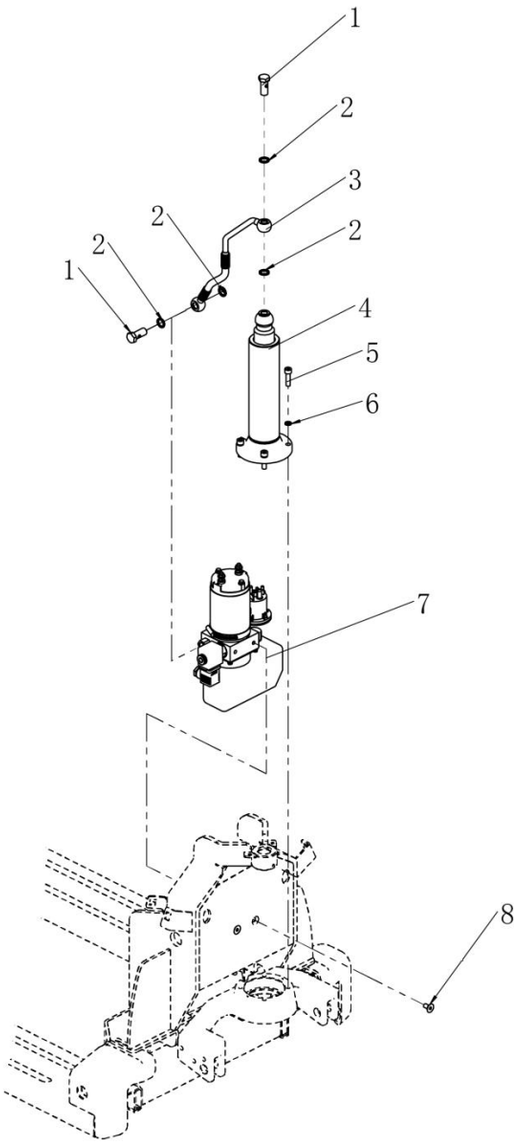

序号 Item		代码 Part No	名称 Description		数量 Qty	适用日期 Applied Date	备注 Remark
1		02.01.30810	空心螺栓	Bolt	2		
2		03.0482	密封垫Φ14	Gasket	4		
3		02.YYL.2422	起升油管	Oil Pipe	1		
4		02.YG.3624	油缸组件	Oil Cylinder Components	1		
4		02.YG.3664	油缸组件(低放)	Oil Cylinder Components	1		
5		03.0157	螺钉 M8×30	Screw	4		
6		03.0012	弹垫Φ8	Spring Washer	4		
7		02.DLDY.3449	动力单元	Power Unit	1	-200430	
7		02.DLDY.3451	动力单元	Power Unit	1		
8		03.0116	螺钉 M8×16	Screw	2		

kupit-shtabeler.ru

4.2 油缸组件 Oil Cylinder Components

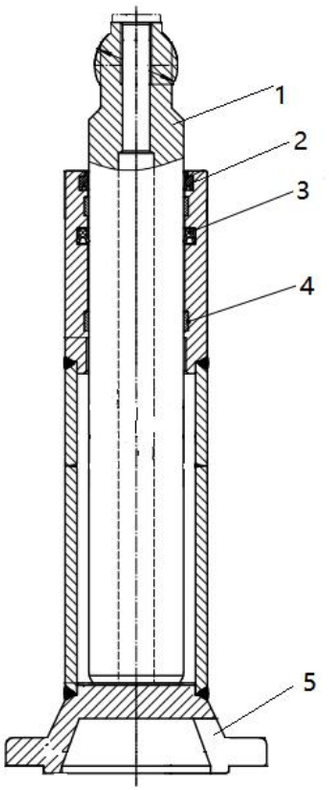

NOTE: B THIS KIT INCLUDE 2、3、4

序号 Item		代码 Part No	名称 Description		数量 Qty	适用日期 Applied Date	备注 Remark
A		02.YG.3624	油缸组件	Oil Cylinder Components	1		
A		02.YG.3664	油缸组件(低放)	Oil Cylinder Components	1		Option
1		30.46.0058	活塞杆	Piston Rod	1		
1		02.01.3707	活塞杆(低放)	Piston Rod	1		Option
2		02.01.2114	防尘圈 40×48×5/6.5	Scraper Seal	1		
3		02.01.0002	密封圈 40×48×5.8	Gasket Ring	1		
4		02.01.9195	支撑环 45×40×9.7	Retaining Ring	2		
5		33.048.0020	缸体	Cylinder Block	1		
B		02.YG.3624-Kit	修理包	Kit	1		

kupit-shtabeler.ru

5.电器系统 Electric System

5.103 电器总成 Electric Assembly

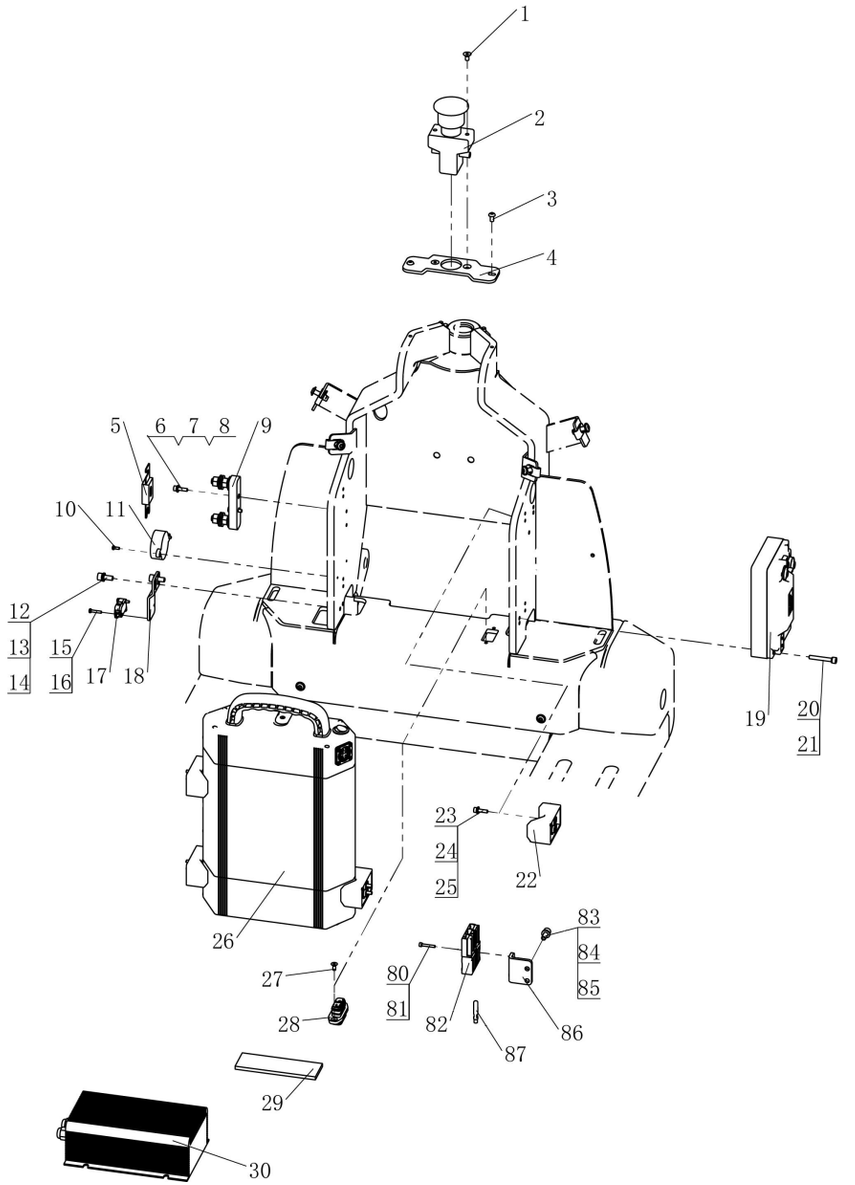

序号 Item		代码 Part No	名称 Description		数量 Qty	适用日期 Applied Date	备注 Remark
1		03.0082	螺钉 M5×10	Screw	2	200430-	
2		02.01.2298	急停开关组件	Switch Assembly	1		
3		03.0534	螺钉 M5×10	Screw	2		
4		30.46.0029	安装板	Mounting Plate	1		
5		19.03450	保险丝	fuse	1		
6		03.0133	螺钉 M5×16	Screw	2		
7		03.0007	弹垫Φ5	Spring Washer	2		
8		03.0055	平垫Φ5	Flat Washer	2		
9		02.01.3057	熔断器座	Fuse Base	1		
10		03.02151	螺钉 M3×8	Screw	2		
11		19.03621	蜂鸣器	Buzzer	1		
12		03.0147	螺钉 M6×16	Screw	2		
13		03.0011	弹垫Φ6	Spring Washer	2		
14		03.0049	平垫Φ6	Flat Washer	2		
15		03.05360	螺钉 M3×16	Screw	2		
16		03.00091	弹垫Φ3	Spring Washer	2		
17		02.01.2178	微动开关	Micro Switch	1		
18		30.46.0030	安装板	Mounting Plate	1		
19		02.KZQ.2374	控制器 1226BL	Controller	1		
19		02.KZQ.2156	控制器 1226BL(带通讯)	Controller	1		Option
20		03.01340	螺钉 M5×35	Screw	2		
21		03.0007	弹垫Φ5	Spring Washer	2		
22		02.01.9344	电池导向块	Guide Block	4	200724-	
23		03.0133	螺钉 M5×16	Screw	8	200724-	
24		03.0007	弹垫Φ5	Spring Washer	8	200724-	
25		03.0055	平垫Φ5	Flat Washer	8	200724-	
26	01	02.XDC.3386	锂电池 15Ah	Lithium Battery	1	-200430	Option
26	02	02.XDC.3408	锂电池 15Ah	Lithium Battery	1	200430-200724	Option

5.电器系统 Electric System

5.103 电器总成 Electric Assembly

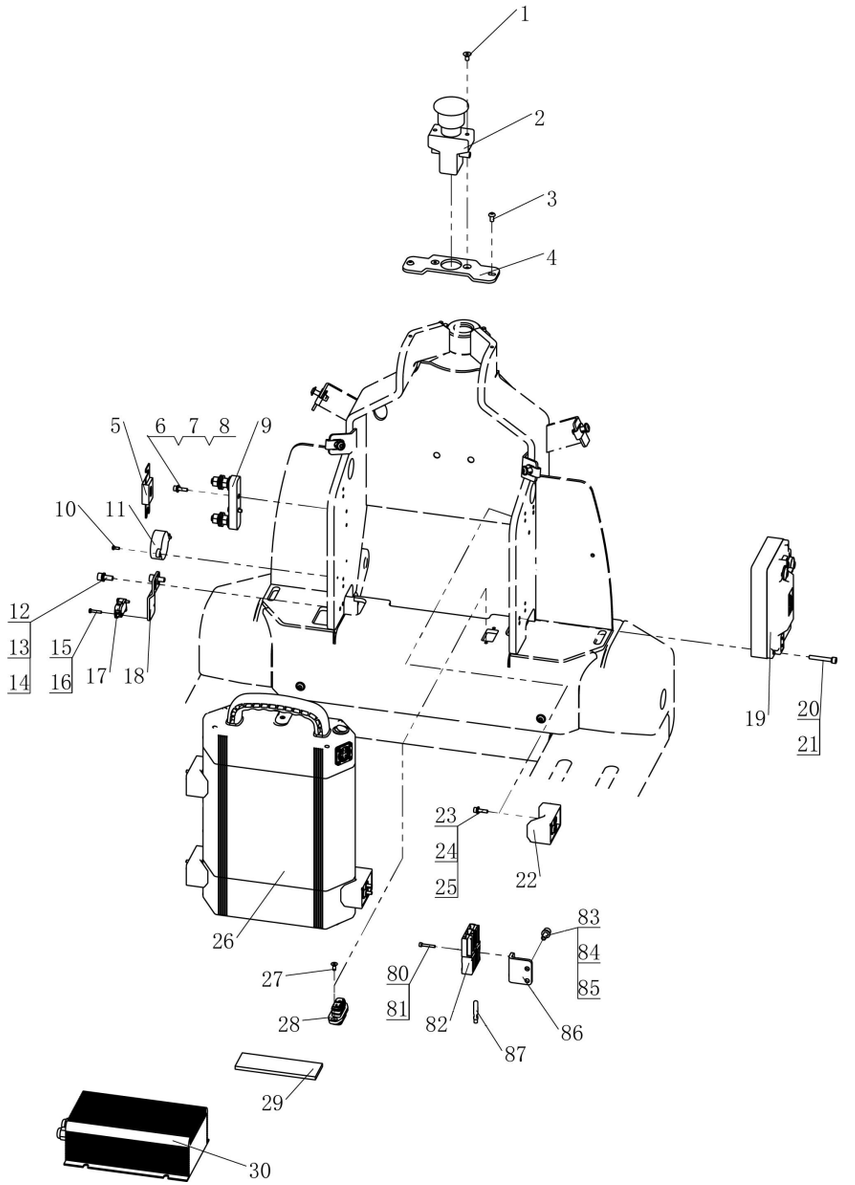

序号 Item		代码 Part No	名称 Description		数量 Qty	适用日期 Applied Date	备注 Remark
26	03	02.XDC.3421	锂电池 15Ah	Lithium Battery	1	200724-200908	Option
26	04	02.XDC.3456	锂电池 15Ah	Lithium Battery	1	200908-	Option
26	01	02.XDC.3405	锂电池 20Ah	Lithium Battery	1	200430-200724	
26	02	02.XDC.3420	锂电池 20Ah	Lithium Battery	1	200724-200908	
26	03	02.XDC.3455	锂电池 20Ah	Lithium Battery	1	200908-	
26	01	02.XDC.3406	锂电池 20Ah（带通讯）	Lithium Battery	1	200430-200724	Option
26	02	02.XDC.3422	锂电池 20Ah（带通讯）	Lithium Battery	1	200724-200908	Option
26	03	02.XDC.3457	锂电池 20Ah（带通讯）	Lithium Battery	1	200908-	Option
27		03.0084	螺钉 M4×10	Screw	2	200908-	
28		16.0588	放电插头	Plug	1	200908-	
29		30.46.0056	减震垫	Shock Pad	1	200724-	
30	01	02.CDQ.3383	亚标充电器 10A	Asia Charger	1	-200724	
30	02	02.CDQ.3417	亚标充电器 10A	Asia Charger	1	200724-	
30	01	02.CDQ.3381	欧标充电器 10A	EU Charger	1	-200724	Option
30	02	02.CDQ.3418	欧标充电器 10A	EU Charger	1	200724-	Option
30	01	02.CDQ.3403	英标充电器 10A	GB Charger	1	-200724	Option
30	02	02.CDQ.3419	英标充电器 10A	GB Charger	1	200724-	Option
30	01	02.CDQ.3389	美标充电器 10A	US Charger	1	-200724	Option
30	02	02.CDQ.3420	美标充电器 10A	US Charger	1	200724-	Option
30	01	02.CDQ.3406	南非标充电器 10A	ZA Charger	1	-200724	Option
30	02	02.CDQ.3428	南非标充电器 10A	ZA Charger	1	200724-	Option
30		02.CDQ.3443	以色列标充电器 10A	IL Charger	1	200724-	Option
80		03.0130	螺钉 M3×20	Screw	2	-200908	
81		03.00091	弹垫Φ3	Spring Washer	2	-200908	
82		16.0470	插件	Plug-in	1	-200908	
83		03.0147	螺钉 M6×16	Screw	2	-200908	
84		03.0011	弹垫Φ6	Spring Washer	2	-200908	
85		03.0049	平垫Φ6	Flat Washer	2	-200908	

kupit-shtabeler.ru

5.电器系统 Electric System

5.103 电器总成 Electric Assembly

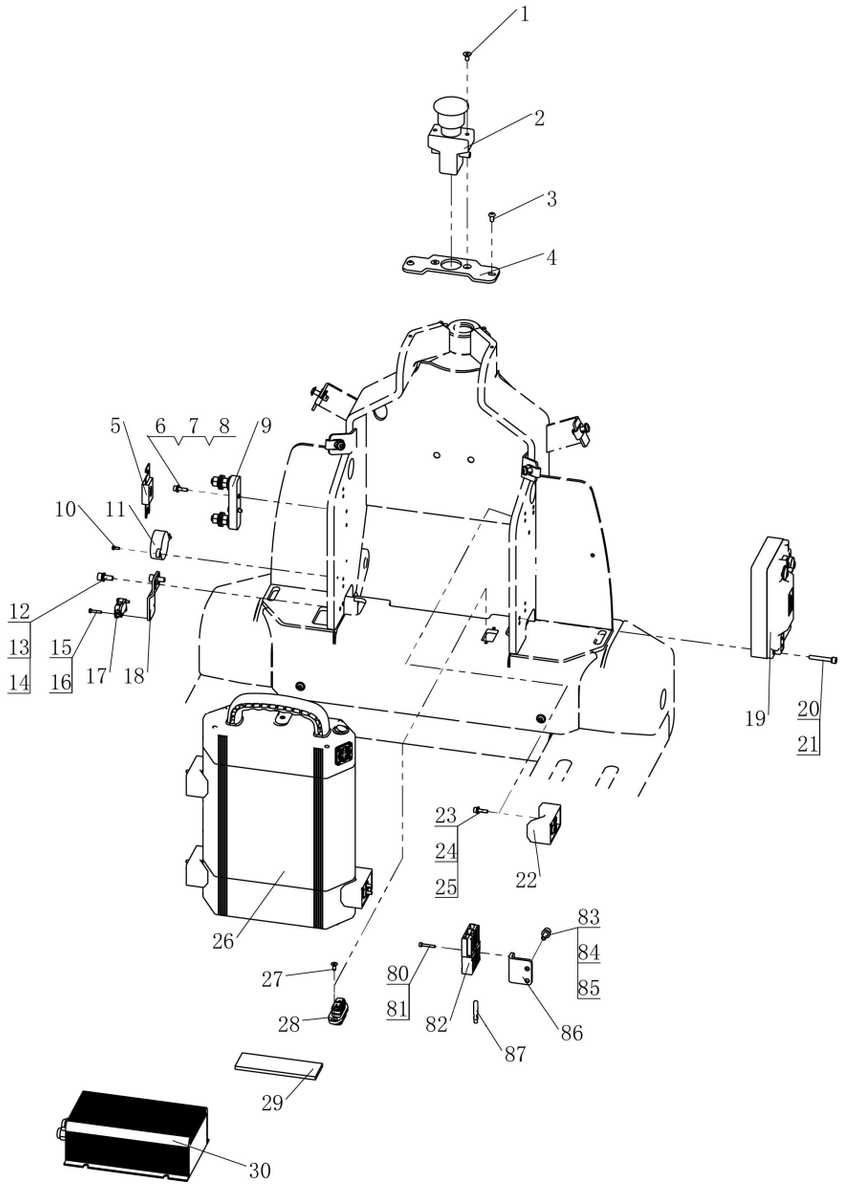

序号 Item		代码 Part No	名称 Description	数量 Qty	适用日期 Applied Date	备注 Remark
86		30.46.0031	插件安装板 Board	1	-200908	
87		30.46.0057	电池螺柱 Battery Stud	2	200724-200908	

kupit-shtabeler.ru

5.2 急停开关组件 Stop Switch Assembly

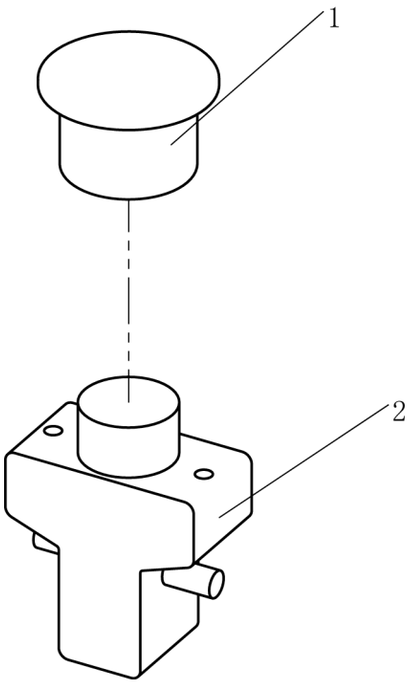

序号 Item		代码 Part No	名称 Description		数量 Qty	适用日期 Applied Date	备注 Remark
A		02.01.2298	急停开关组件	Switch Assembly	1		
1		02.01.2312	蘑菇头	Bowl Cut	1		
2		02.01.2298	急停开关	Stop Switch	1		

kupit-shtabeler.ru

5.3 电缆总成 Cable Assembly

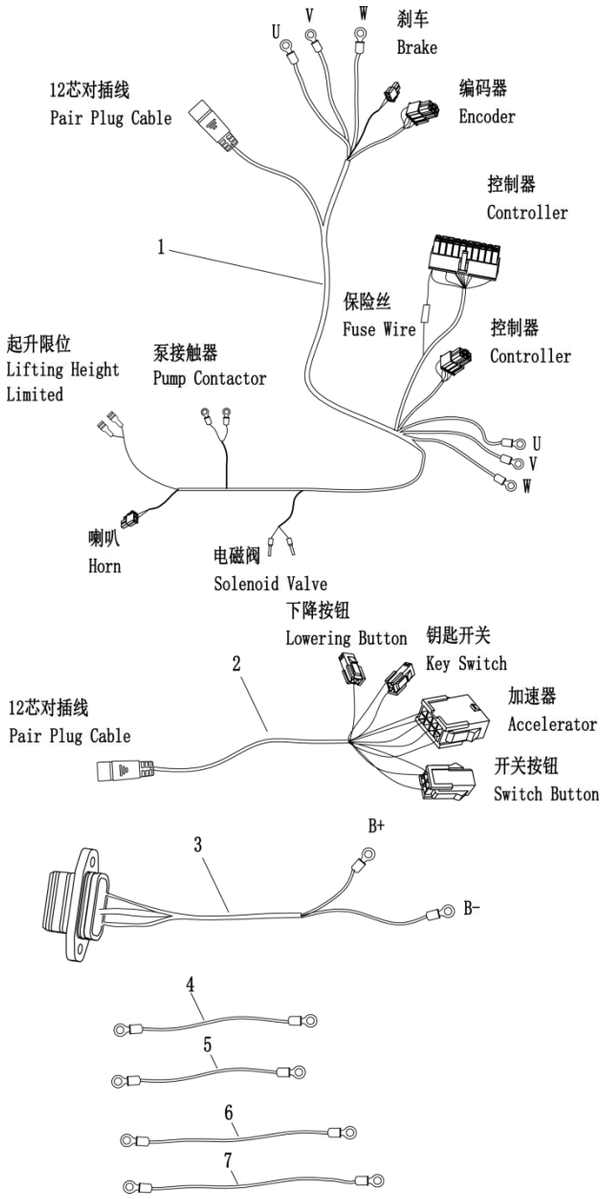

序号 Item		代码 Part No	名称 Description		数量 Qty	适用日期 Applied Date	备注 Remark
1		02.XSXC.PJ.0030	车体线束	Body Harness	1		
2		02.XSXC.PJ.0031	手柄线束	Handle Harness	1		
3		02.XSXC.PJ.2018	电池线	Battery Wire	1		
4		02.XSXC.PJ.4011	急停线	Emergency stop	1		
5		02.XSXC.PJ.4012	泵正极线	Pump Positive Wire	1		
6		02.XSXC.PJ.4015	控制器正极	Controller Positive	1		
7		02.XSXC.PJ.4016	控制器负极	Controller Negative	1		

kupit-shtabeler.ru

5.4 电缆总成（智能）Cable Assembly（Rema）

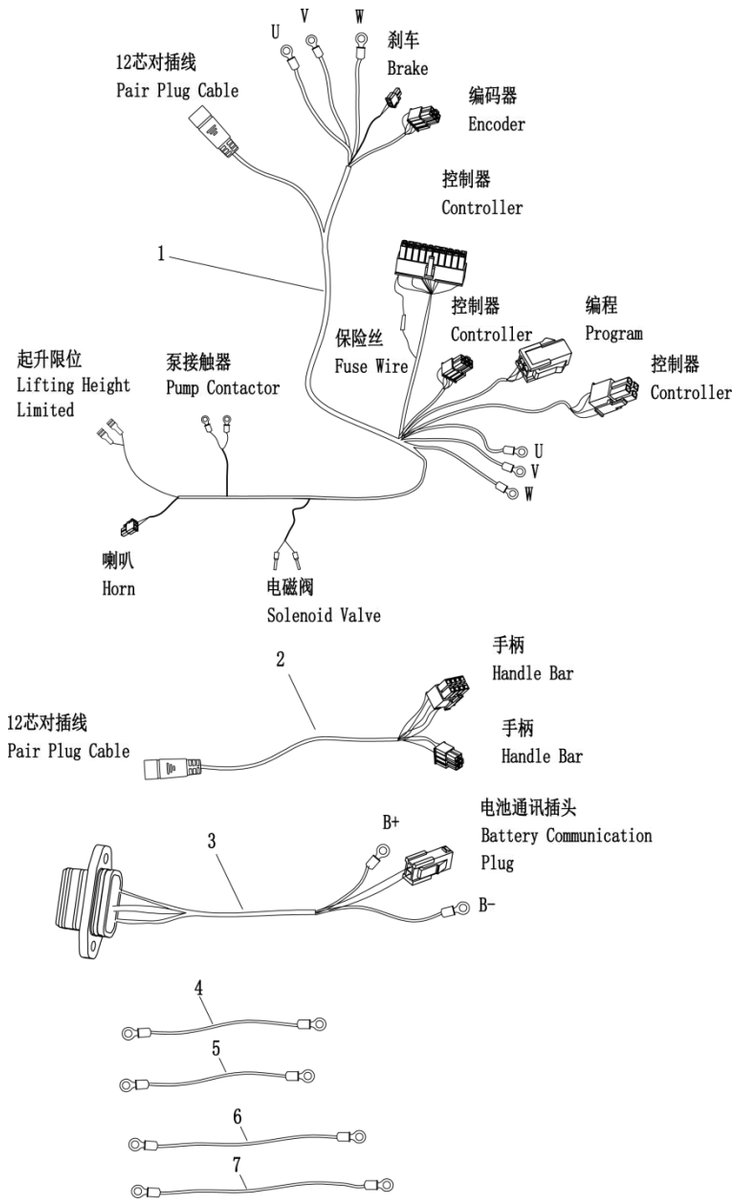

序号 Item		代码 Part No	名称 Description		数量 Qty	适用日期 Applied Date	备注 Remark
1		02.XSXC.PJ.0028	车体线束	Body Harness	1		
2		02.XSXC.PJ.0029	手柄线束	Handle Harness	1		
3		02.XSXC.PJ.2017	电池线	Battery Wire	1		
4		02.XSXC.PJ.4011	急停线	Emergency stop	1		
5		02.XSXC.PJ.4012	泵正极线	Pump Positive Wire	1		
6		02.XSXC.PJ.4015	控制器正极	Controller Positive	1		
7		02.XSXC.PJ.4016	控制器负极	Controller Negative	1		

kupit-shtabeler.ru

本零件目录最终由制造商保留解释权