Купить штабелёр
kupit-shtabeler.ru +7 495 159-44-32 zakaz@kupit-shtabeler.ru
Каталог HELI CBD20J | 20210413 V05 | Справочная копия

HELI

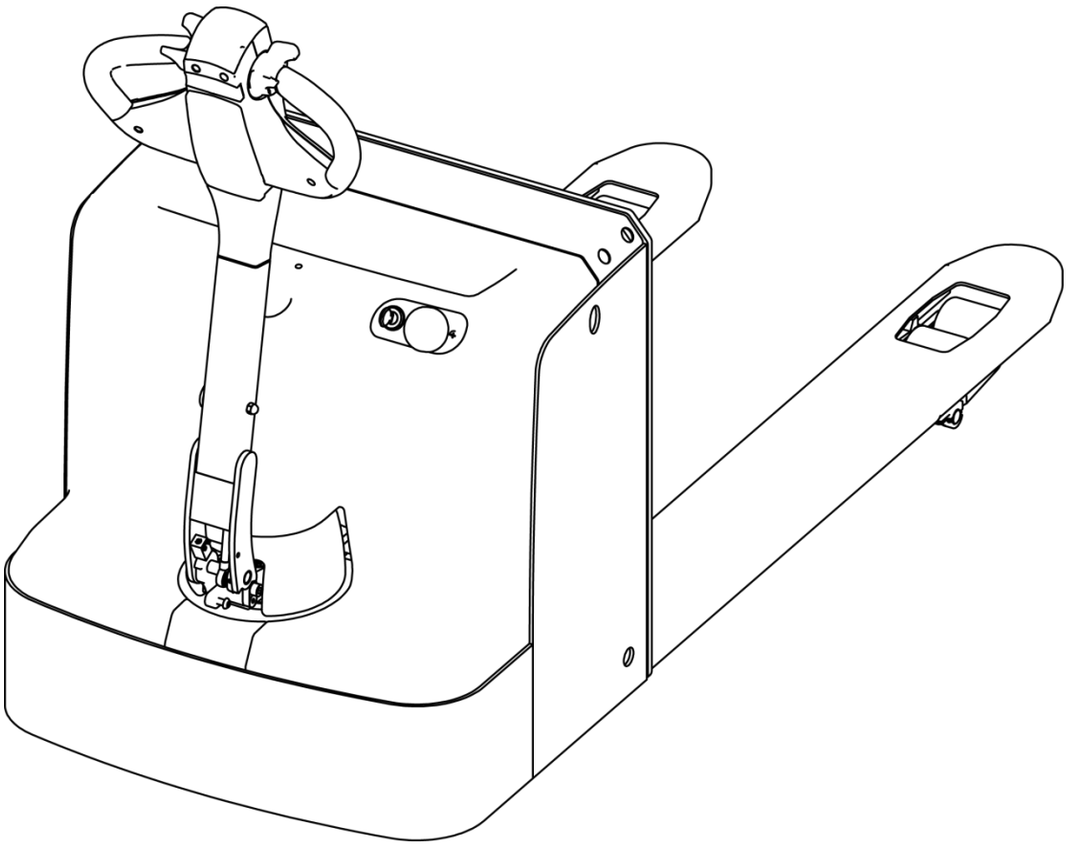

CBD20J

全电动托盘搬运车

Electric Pallet Truck

零件目录 Parts Manual

20210413 V05

kupit-shtabeler.ru

目录 Content

1. 车身系统 Body System

1.1 车架总成 Frame System 1

1.2 配电箱总成 Distribution Box Assembly 2

1.3 连杆组件 Connecting Rod Assembly 3

1.4 外罩总成 Cover Assembly 4

2. 驱动系统 Driving System

2.1 驱动总成 Driving Assembly 5

2.2 平衡轮组件 Caster Assembly 7

3. 操作系统 Operating System

3.1 手柄组件 Handle Components 8

3.2 大手柄 Big Handle 9

3.3 手柄组件（智能）Handle Components（Rema） 11

3.4 手柄头总成（智能） Handle Head Assembly（Rema） 12

4. 液压系统 Hydraulic System

4.1 液压总成 Hydraulic Assembly 13

kupit-shtabeler.ru

5.电器系统 Electric System

5.101 电器总成 Electric Assembly 14
5.2 电控组件 Electronic Components 16
5.3 电缆总成 Cable Assembly 17
5.4 电缆总成（普通）Cable Assembly（Common） 18
5.5 电缆总成（智能）Cable Assembly（Rema） 19

kupit-shtabeler.ru

修订记录

版　　本	修订人	修订事项
20200316 V01	蒋连杰	首次发布；
20200513 V02	蒋连杰	①：3.2 新增大手柄图；
20200724 V03	蒋连杰	①：3.3 新增手柄组件（智能）图； ②：3.4 新增手柄头总成(智能）图；
20200817 V04	蒋连杰	①：5.101 取消代码 02.01.22136 橡胶垫块、代码 30.16.0016 橡胶垫板、代码 30.16.0037 电瓶挡板； ②：5.101 新增代码 30.16.0041 插板、代码 30.09.0005 橡胶垫、代码 30.16.0046 电瓶挡板；
20210413 V05	沈培彦	①：版本格式整体调整；

kupit-shtabeler.ru

1.车身系统 Body System

1.1 车架总成 Frame Assembly

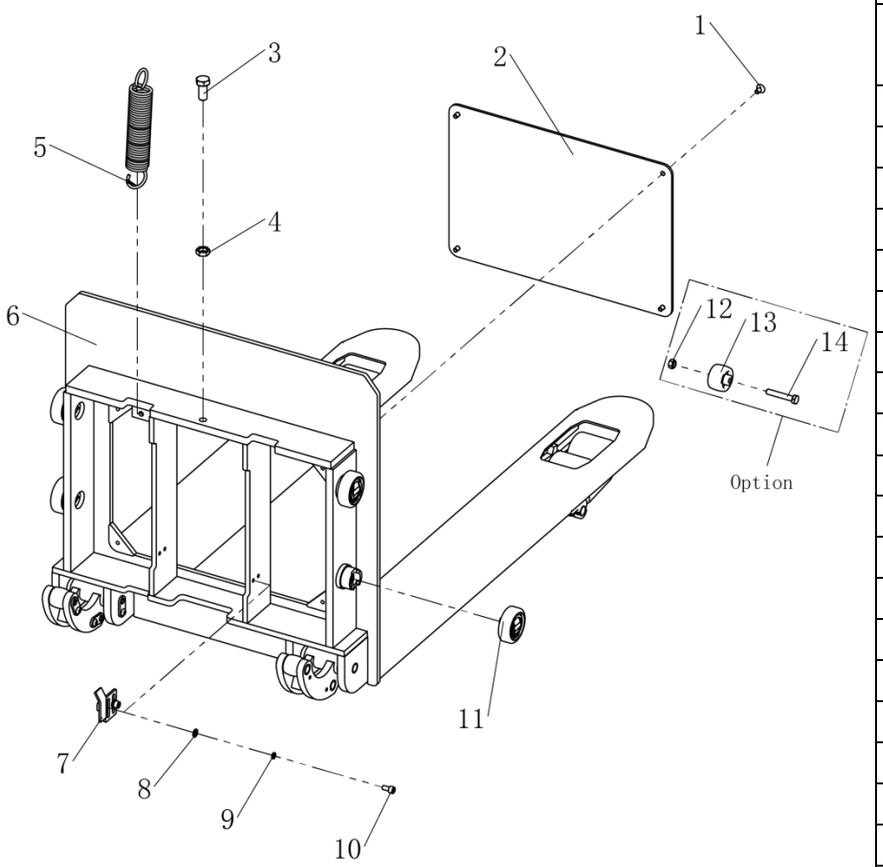

序号 Item		代码 Part No	名称 Description		数量 Qty	适用日期 Applied Date	备注 Remark
1		03.0116	螺钉 M8×16	Screw	4		
2		30.01.6376	前封板	Front Sealing Plate	1		
3		03.0639	螺钉 M16×35	Screw	1		
4		03.0260	螺母 M16	Nut	1		
5		03.0896	拉簧	Spring	1		
6		33.035.0010	车架(540)	Frame	1		
6		33.035.0004	车架(685)	Frame	1		
6		33.035.0012	车架(540)低放	Frame	1		Option
6		33.035.0011	车架(685)低放	Frame	1		Option
7		33.035.0007	行程限位板	Bracket	1		
8		03.0050	平垫Φ8	Flat Washer	2		
9		03.0012	弹垫Φ8	Spring Washer	2		
10		03.0153	螺钉 M8×16	Screw	2		
11		02.01.3070	组合滚轮	Roller	4		
12		03.0243	螺母 M10	Nut	2		Option
13		30.28.0137	滚子	Roller	2		Option
13		30.28.0153	滚子(低放)	Roller	2		Option
14		03.1088	螺栓 M10×60	Bolt	2		Option

kupit-shtabeler.ru

1.2 配电箱总成

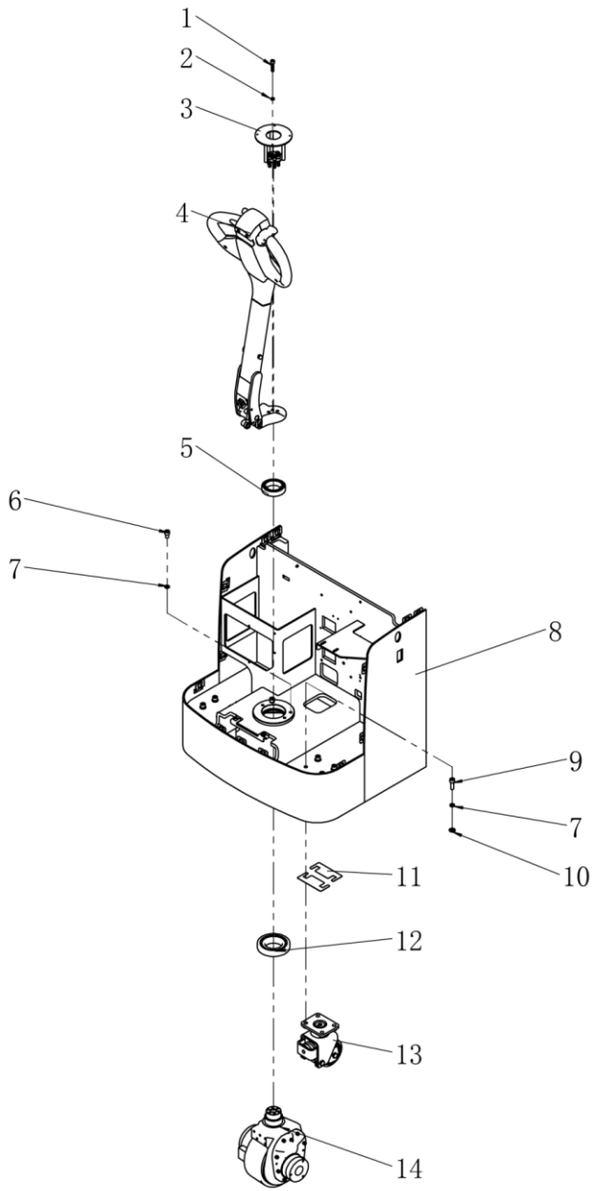

序号 Item		代码 Part No	名称 Description		数量 Qty	适用日期 Applied Date	备注 Remark
1		03.0158	螺钉 M8×35	Screw	6		
2		03.0012	弹垫Φ8	Spring Washer	6		
3		33.035.0002	封罩安装架	Bracket	1		
4		82.48.0004	手柄组件	Handle Components	1		
4		82.48.0009	手柄组件（智能）	Handle Components(REMA)	1		
5		03.90.018	轴承 6010	Bearing	1		
6		03.0162	螺钉 M10×16	Screw	2		
7		03.0014	弹垫Φ10	Spring Washer	10		
8		33.035.0001	配电箱	Distribution Box	1		
9		03.0166	螺钉 M10×30	Screw	8		
10		03.0043	平垫Φ10	Flat Washer	8		
11		30.07.088	卡板	Plate	N		Option
12		03.90.023	轴承 30212	Bearing	1		
13		81.004.031	平衡轮组件	Balance Wheel	2		
14		02.QD.00833	驱动总成	Driving Assembly	1		

kupit-shtabeler.ru

1.3 连杆组件 Connecting Rod Components

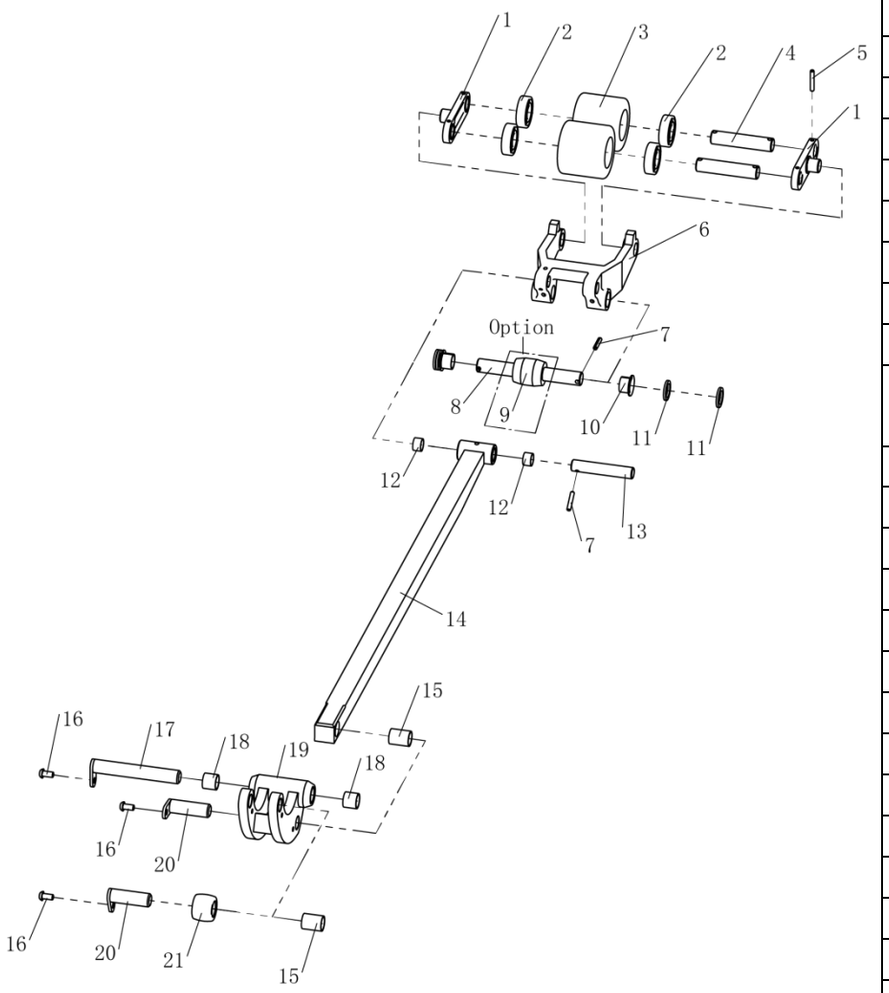

序号 Item		代码 Part No	名称 Description		数量 Qty	适用日期 Applied Date	备注 Remark
1		30.01.1290	连扳	Connecting Plate	2		
2		03.90.057	轴承 6204	Bearing	4		
3		02.LZ.0119	小轮	Wheel	2		
3		02.LZ.0132	小轮(低放)	Wheel	2		Option
4		30.01.3459	小轮轴	Small Axis	2		
5		03.0303	圆柱销Φ5×35	Cylindrical Pin	4		
6		30.01.1061	力臂块	Block	1		
7		03.0305	圆柱销Φ5×30	Cylindrical Pin	3		
8		30.01.6419	力臂块轴	Shaft	1		
9		30.01.1814	退出滚子	Roller	1		Option
10		03.0453	带肩复合套	Composite Set With Shoulder	2		
11		30.09.0057	轮架止动环	Snap Ring	4		
12		03.0460	复合套	Composite Set	2		
13		30.01.11871	推杆轴	Shaft	1		
14		33.035.0009	推杆	Push Rod	1		
14		33.035.0013	推杆(低放)	Push Rod	1		Option
15		03.0449	复合套	Composite Set	2		
16		03.0117	螺钉 M8×16	Screw	3		
17		33.035.0006	力臂架长轴	Shaft	1		
18		03.0450	复合套	Composite Set	2		
19		30.16.0038	力臂架	Bracket	1		
20		33.025.0015	力臂架短轴	Shaft	2		
21		30.10.0001	滚子	Roller	1		

kupit-shtabeler.ru

1.4 外罩总成 Cover Assembly

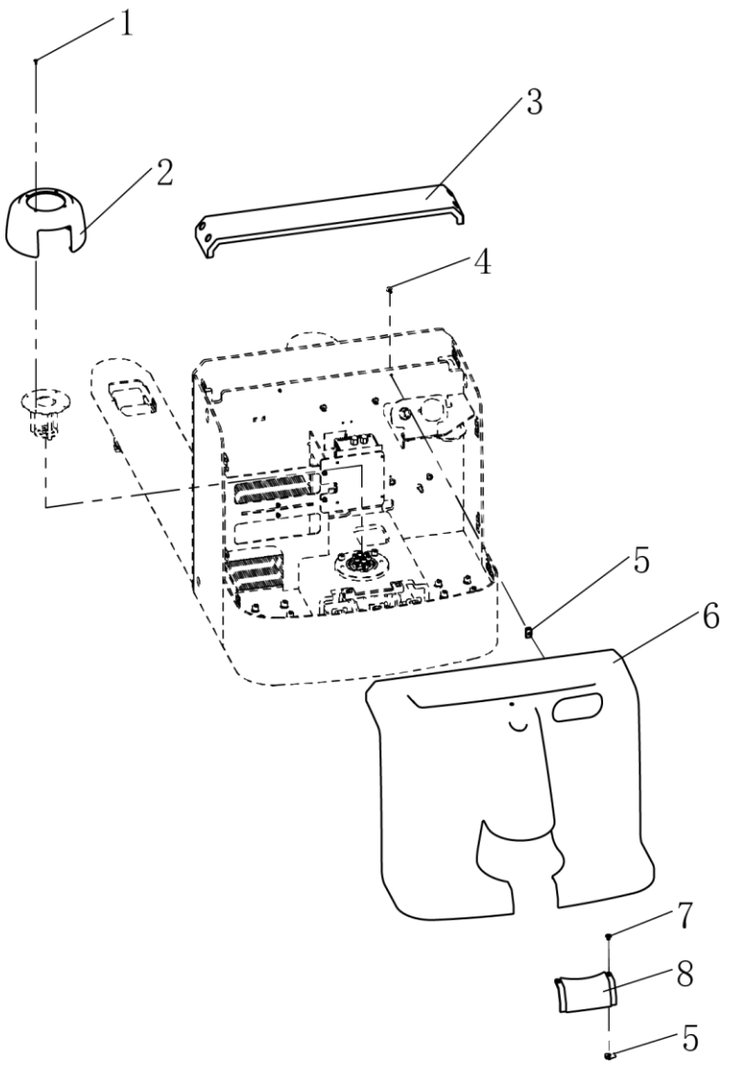

序号 Item		代码 Part No	名称 Description		数量 Qty	适用日期 Applied Date	备注 Remark
1		03.0230	螺钉 M4×10	Screw	4		
2		02.FGJ.3413	手柄罩黑	Handle Cover Black	1		
2		02.FGJ.0272	手柄罩灰	Handle Cover Gray	1		
3		30.01.6459	前盖板	Cover	1		
4		03.0240	螺钉 M6×16	Screw	2		
5		03.0587	卡扣螺母 M6	Nut	4		
6		02.FGJ.3411	配电箱盖	Cover	1		
7		03.0087	螺钉 M6×10	Screw	2		
8		02.FGJ.3412	配电箱盖封板	Cover	1		

2.驱动系统 Driving System

2.1 驱动总成 Driving Assembly

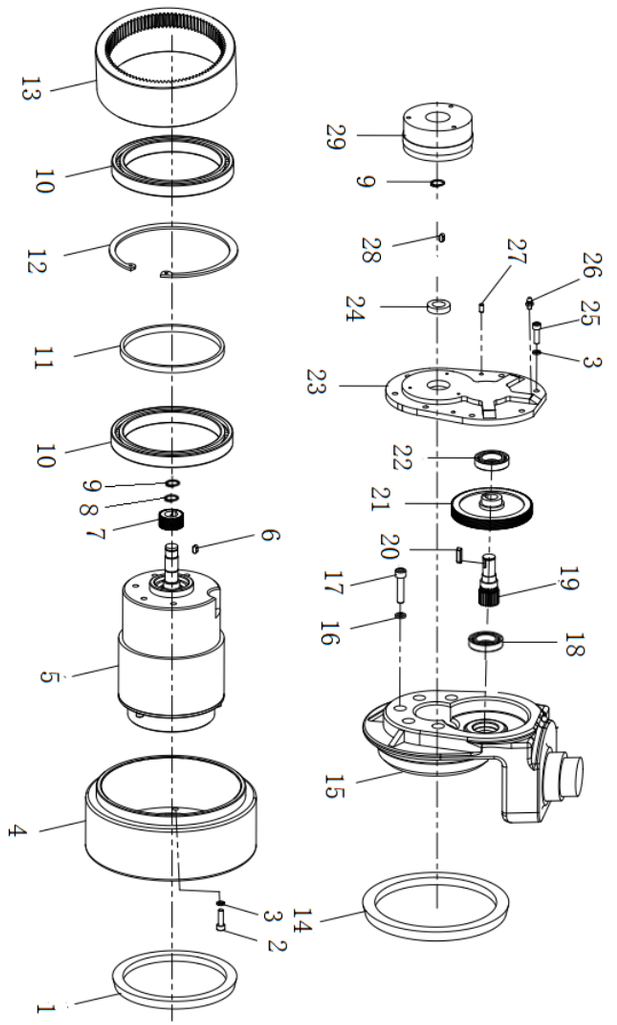

序号 Item		代码 Part No	名称 Description		数量 Qty	适用日期 Applied Date	备注 Remark
1		02.01.3703	油封	Oil Seal	1		
2		03.0147	螺钉 M6×16	Screw	8		
3		03.0011	弹垫Φ6	Spring Washer	16		
4		02.QDL.0272	驱动轮	Driving Wheel	1		
5		02.DJ.00852	电机	Motor	1		
6		03.0716	平键销	Flat Key Pin	1		
7		02.01.00702	主动斜齿轮	Driving Helical Gear	1		
8		03.0062	轴用挡圈Φ16	Circlip For Shaft	1		
9		03.0061	轴用挡圈Φ15	Circlip For Shaft	2		
10		02.01.006810	轴承 61824	Bearing	2		
11		02.01.9294	隔套	Spacer	1		
12		03.0709	孔用挡圈Φ150	Circlip For Hole	1		
13		02.01.00687	内齿轮	Internal Gear	1		
14		02.01.3681	大油封	Big Oil Seal	1		
15		02.01.9267	齿轮箱	Gearbox	1		
16		03.0012	弹垫Φ8	Spring Washer	5		
17		03.0157	螺钉 M8×30	Screw	5		
18		03.90.074	轴承 16003	Bearing	1		
19		02.01.00701	传动齿轮	Transmission Gear	1		
20		03.0717	平键销	Flat Key Pin	1		
21		02.01.00703	被动斜齿轮	Passive Helical Gear	1		
22		03.90.075	轴承 61905	Bearing	1		
23		02.01.210707	箱盖	Cover	1		
24		03.0719	油封	Oil Seal	1		
25		03.01049	螺钉 M6×20	Screw	8		

2.驱动系统 Driving System

2.1 驱动总成 Driving Assembly

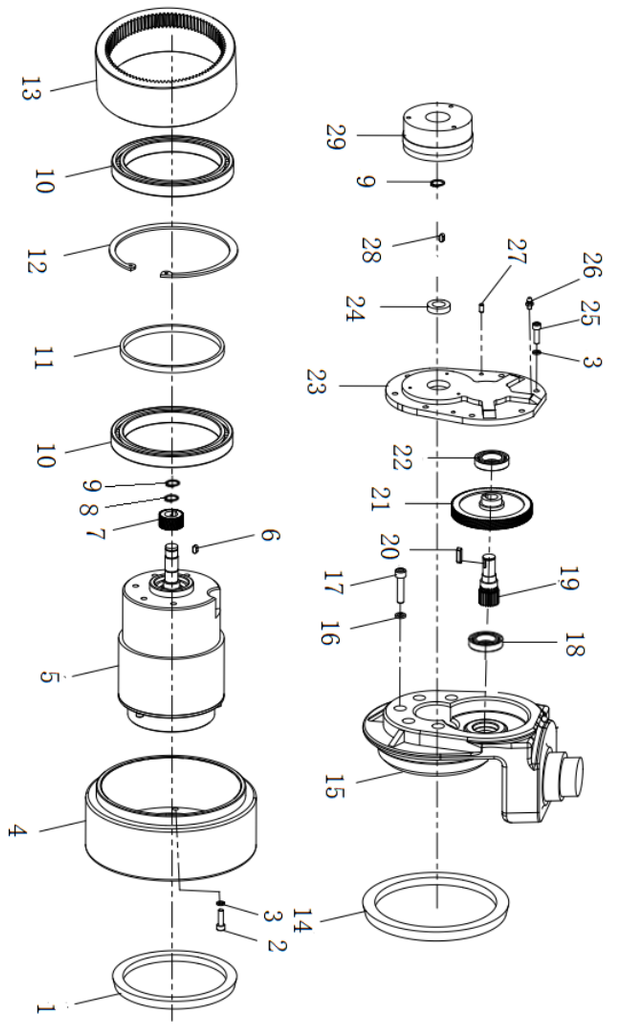

序号 Item		代码 Part No	名称 Description		数量 Qty	适用日期 Applied Date	备注 Remark
26		03.0506	黄油嘴	Grease Fitting	1		
27		03.04350	圆柱销Φ5×20	Cylindrical Pin	2		
28		03.0975	平键销	Flat Key Pin	1		
29		02.01.3596	刹车总成	Brake Assembly	1		

kupit-shtabeler.ru

2.2 平衡轮组件 Caster Assembly

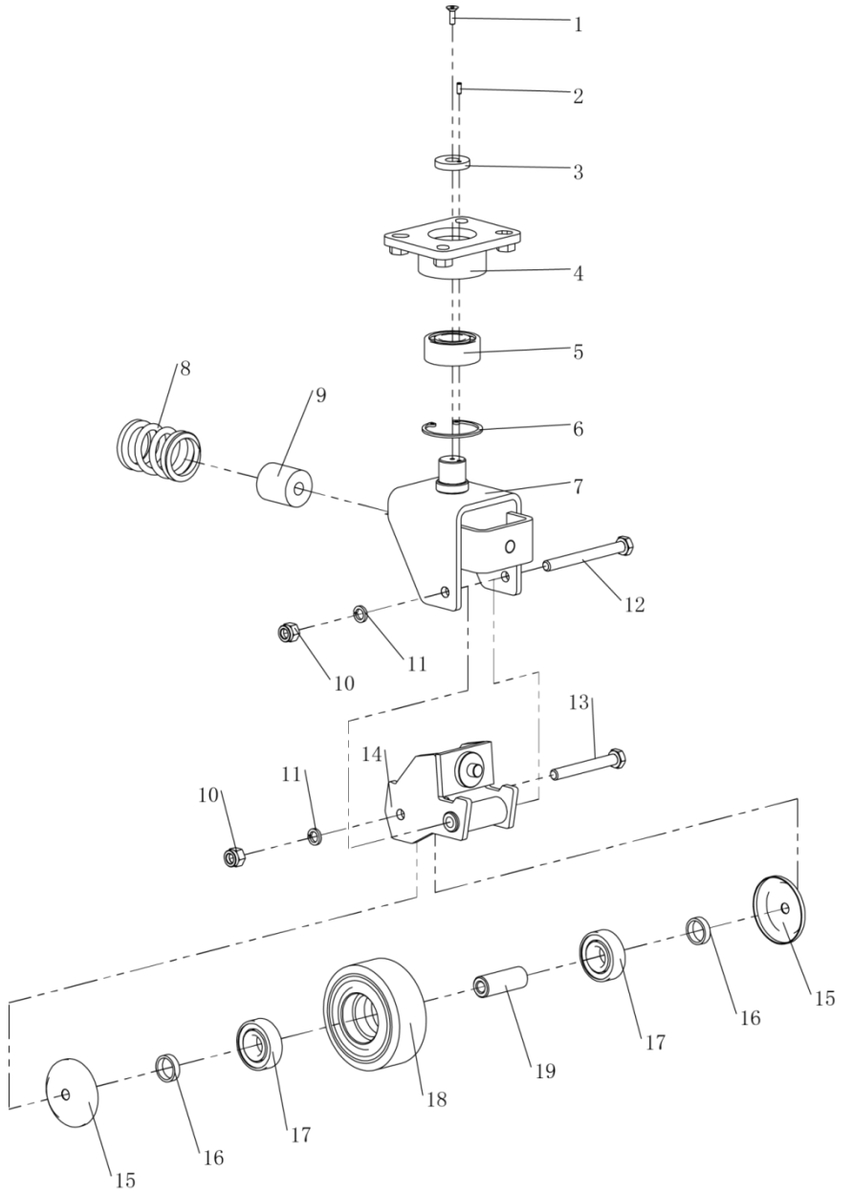

序号 Item		代码 Part No	名称 Description		数量 Qty	适用日期 Applied Date	备注 Remark
1		03.0085	螺钉 M5×16	Screw	1		
2		03.0579	圆柱销Φ4×10	Cylindrical Pin	1		
3		30.07.079	挡片	Blocking Plate	1		
4		33.016.0003	上轮架	Wheel Frame	1		
5		03.90.001	轴承 3205	Bearing	1		
6		03.0030	孔用挡圈Φ52	Circlip For Hole	1		
7		33.005.0015	下轮架	Wheel Frame	1		
8		02.01.21131	小弹簧	Spring	1		
9		03.04400	弹性体	Elastomer	1		
10		03.0243	螺母 M10	Nut	2		
11		03.0014	弹垫Φ10	Spring Washer	2		
12		03.03641	螺栓 M10×100	Bolt	2		
13		03.0638	螺栓 M10×80	Bolt	1		
14		33.2354	小轮架	Wheel Frame	1		
15		30.01.17781	防尘盖	Dust Cap	2		
16		30.01.1778	垫圈	Washer	2		
17		03.90.057	轴承 6204	Bearing	2		
18		02.LZ.0127	平衡轮	Balance Wheel	1		
19		30.01.1277	轴套	Shaft Sleeve	1		

3.操作系统 Operating System

3.1 手柄组件 Handle Components

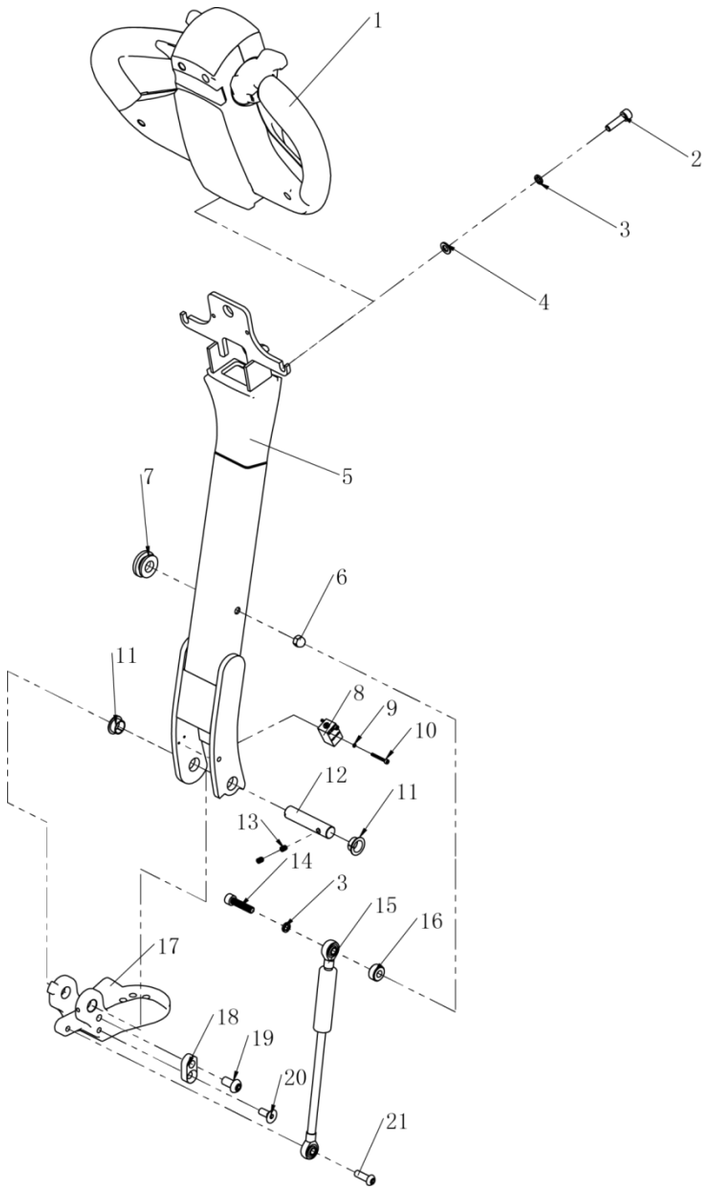

序号 Item		代码 Part No	名称 Description		数量 Qty	适用日期 Applied Date	备注 Remark
1		02.SB.31780	大手柄	Big Handle	1		
2		03.0157	螺钉 M8×30	Screw	2		
3		03.0012	弹垫Φ8	Spring Washer	3		
4		03.0050	平垫Φ8	Flat Washer	2		
5		33.016.0006	手柄杆	Handle Bar	1		
6		03.0251	螺母 M8	Nut	1		
7		02.01.2127	防震垫	Shock Absorbers	1		
8		19.03464	接近开关	Proximity Switch	1		
9		03.00091	弹垫Φ3	Spring Washer	2		
10		03.01301	螺钉 M3×25	Screw	2		
11		03.0452	带肩复合套	Composite Set With Shoulder	2		
12		30.28.0096	关节轴	Joint Axis	1		
13		03.0270	螺钉 M6×8	Screw	2		
14		03.0158	螺钉 M8×35	Screw	1		
15		02.QTH.3398	气弹簧组件	Gas Spring	1		
16		30.28.0048	隔套	Spacer	1		
17		30.16.0001	关节座	Joint Seat	1		
18		30.09.0061	限位块	Limit Block	1		
19		03.0163	螺钉 M10×20	Screw	1		
20		03.0092	螺钉 M8×20	Screw	1		
21		03.01101	螺钉 M8×25	Screw	1		

3.2 大手柄 Big Handle

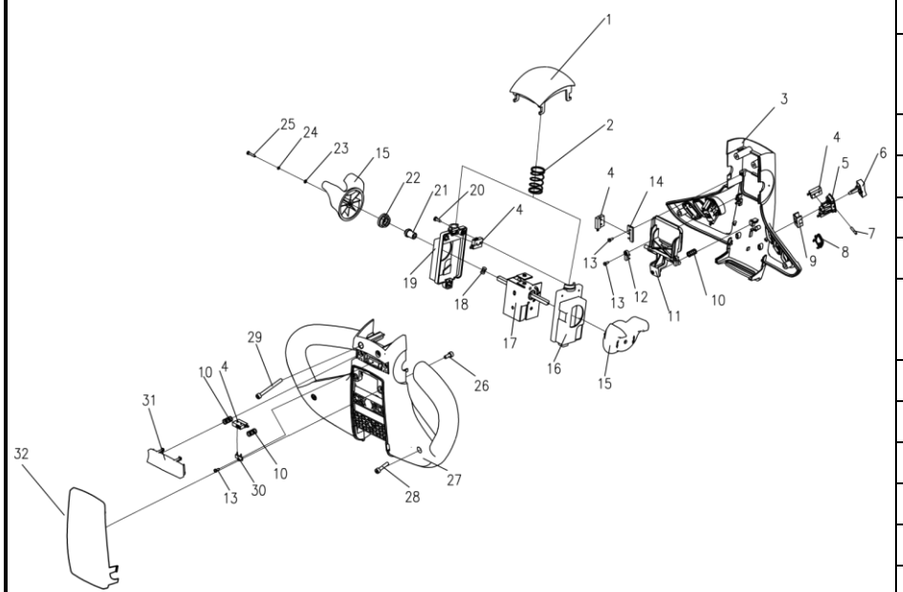

序号 Item		代码 Part No	名称 Description		数量 Qty	适用日期 Applied Date	备注 Remark
1		16.0038	肚皮开关	Belly Switch	1		
2		03.0725	压簧	Spring	1		
3		02.01.31770	上盖	Upper Cover	1		
4		02.01.2220	微动开关	Micro Switch	7		
5		02.01.317718	升降按钮底座	Lift Button Base	2		
6		02.01.317721	升降按钮	Lift Button	2		
7		03.0760	圆柱销Φ3×17	Cylindrical Pin	2		
8		02.01.317725	按钮堵头	Button Plug	4		
9		30.01.3427	升降开关固定套	Lifting Switch Fixing Sleeve	2		
10		03.0726	压簧	Spring	3		
11		02.01.317723	喇叭按钮	Horn Button	1		
12		02.01.317724	喇叭按钮卡子	Button Clip	2		
13		03.0731	螺钉 M3×10	Screw	5		
14		30.01.3428	喇叭开关安装卡	Switch Installa--tion Card	1		
15		02.01.317720	加速器旋钮	Accelerator Knob	2		
16		30.01.3424	支架右	Bracket Right	1		
17		02.01.2151	加速器	Accelerator	1		
18		03.0735	波形垫圈	Wave Washers	2		
19		30.01.3423	支架左	Bracket Left	1		
20		03.0758	螺钉 M4×12	Screw	3		
21		30.01.3426	轴内套	Shaft Sleeve	2		
22		30.01.3425	轴外套	Shaft Jacket	2		
23		03.0053	平垫	Flat Washer	2		
24		03.00091	弹垫	Spring Washer	2		
25		03.05360	螺钉 M3×16	Screw	2		
26		03.0131	螺钉 M5×12	Screw	2		

kupit-shtabeler.ru

3.2 大手柄 Big Handle

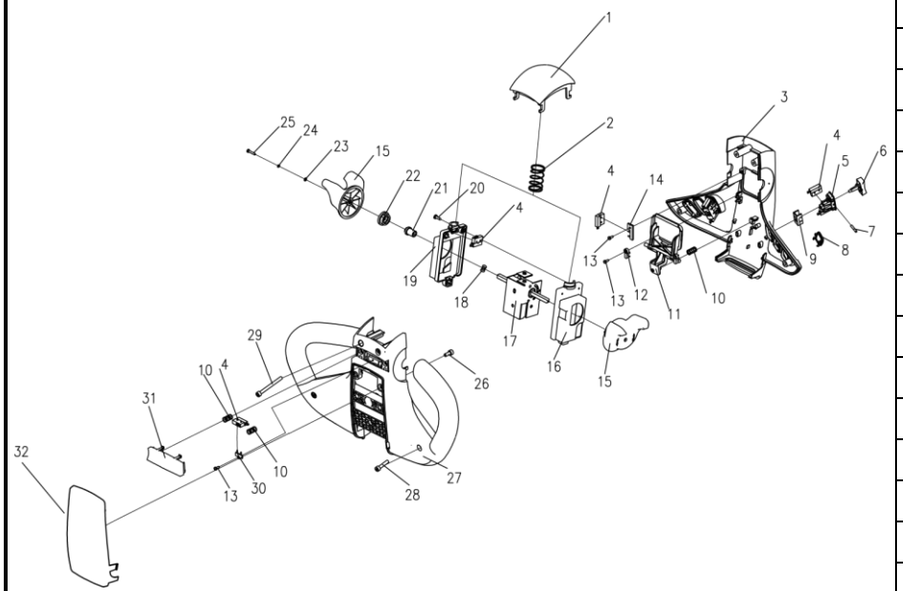

序号 Item		代码 Part No	名称 Description		数量 Qty	适用日期 Applied Date	备注 Remark
27		02.01.31772	下盖	Lower Cover	1		
28		03.01410	螺钉 M5×25	Screw	2		
29		03.0751	螺钉 M5×55	Screw	2		
30		02.01.317726	模式开关安装卡	Switch Installa--tion Card	1		
31		02.01.317719	模式按钮	Mode Button	1		
32		02.01.31777	下盖装饰板	Under Cover Decorative Board	1		

kupit-shtabeler.ru

3.3 手柄组件（智能）Handle Components（Rema）

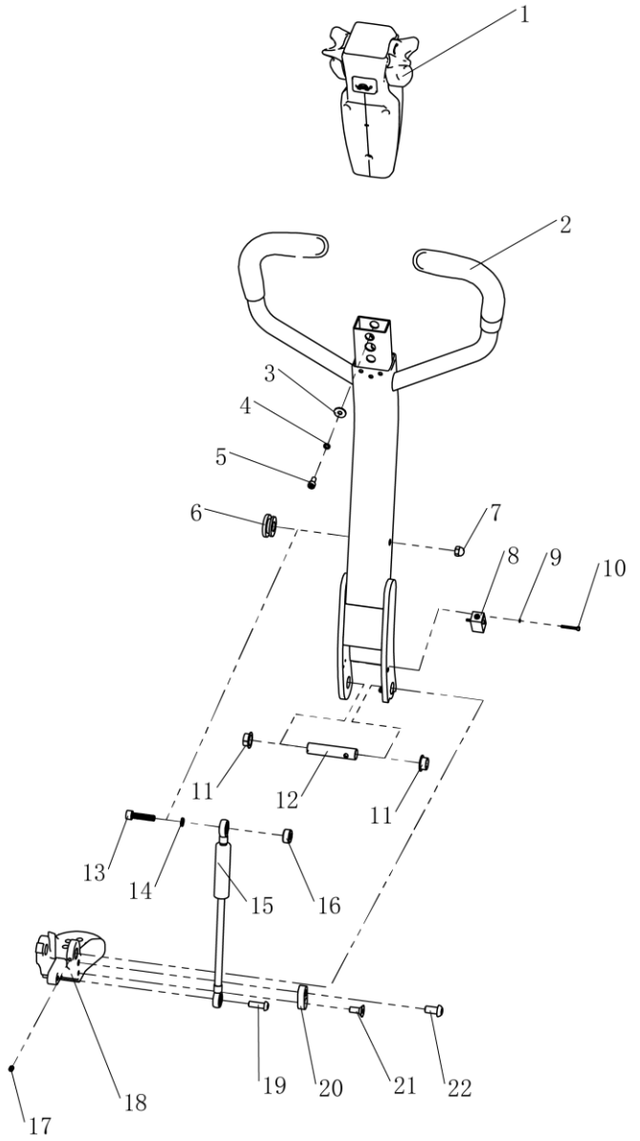

序号 Item		代码 Part No	名称 Description		数量 Qty	适用日期 Applied Date	备注 Remark
1		02.SB.3186	手柄头总成	Handle Head Assembly	1		
2		33.038.0005	手柄	Handle	1		
3		03.0003	平垫Φ6	Flat Washer	2		
4		03.0011	弹垫Φ6	Spring Washer	2		
5		03.0145	螺钉 M6×12	Screw	2		
6		02.01.2127	防震垫	Shock Absorbers	1		
7		03.0251	螺母 M8	Nut	1		
8		19.03464	接近开关	Proximity Switch	1		
9		03.00091	弹垫Φ3	Spring Washer	2		
10		03.01301	螺钉 M3×25	Screw	2		
11		03.0452	带肩复合套	Composite Set With Shoulder	2		
12		30.28.0096	关节轴	Joint Axis	1		
13		03.0158	螺钉 M8×35	Screw	1		
14		03.0012	弹垫Φ8	Spring Washer	1		
15		02.QTH.3398	气弹簧组件	Gas Spring	1		
16		30.28.0048	隔套	Spacer	1		
17		03.0270	螺钉 M6×8	Screw	2		
18		30.16.0001	关节座	Joint Seat	1		
19		03.0163	螺钉 M10×20	Screw	1		
20		30.09.0106	限位块	Limit Block	1		
21		03.0092	螺钉 M8×20	Screw	1		
22		03.01101	螺钉 M8×25	Screw	1		

kupit-shtabeler.ru

3.4 手柄头总成(智能)Handle Head Assembly(Rema)

不单独提供
Not Provided Separately

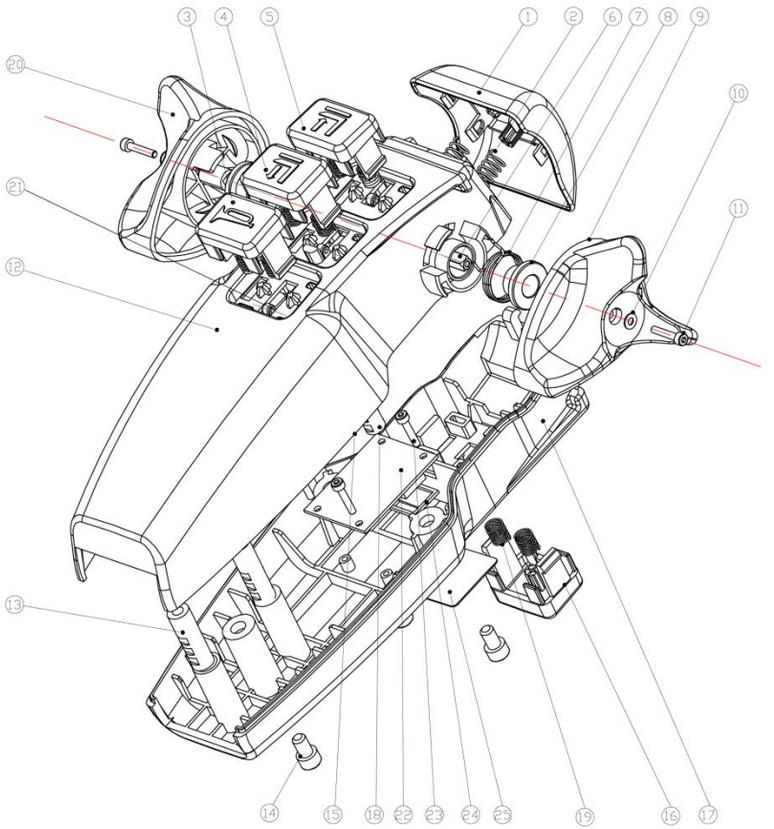

序号 Item		代码 Part No	名称 Description		数量 Qty	适用日期 Applied Date	备注 Remark
1		115927	肚皮按键	Bully Switch	1		
2		115932	弹簧	Spring	2		
3		115922	喇叭按键	Horn Switch	1		
4		115920	上升按键	Up Switch	1		
5		115921	下降按键	Down Switch	1		
6		115933	方轴	Square Shaft	1		
7		115934	弹簧	Spring	2		
8		115926	塞头	Plug	2		
9		115924	旋转键左	Rotating Key Left	1		
10		115936	垫片	Washer	2		
11		115935	螺钉 M3×12	Screw	2		
12		115947	上盖	Upper Cover	1		
13			螺母	Nut	3		
14		8406000	螺钉 M6×10	Screw	3		
15		115931	卡子	Clip	1		
16		115923	龟速按键	Tortoise Switch	1		
17		115919-2	下盖	Lower Cover	1		
18			螺母	Nut	2		
19		115938	弹簧	Spring	8		
20		115925	旋转键右	Rotating Key Right	1		
21		115943	上盖	Upper Cover	1		
22		115944-5	仪表	Meter	1		
23		115939	螺钉	Screw	3		
24			密封垫	Gasket	1		
25			膜	Film	1		

kupit-shtabeler.ru

4.液压系统 Hydraulic System

4.1 液压总成 Hydraulic Assembly

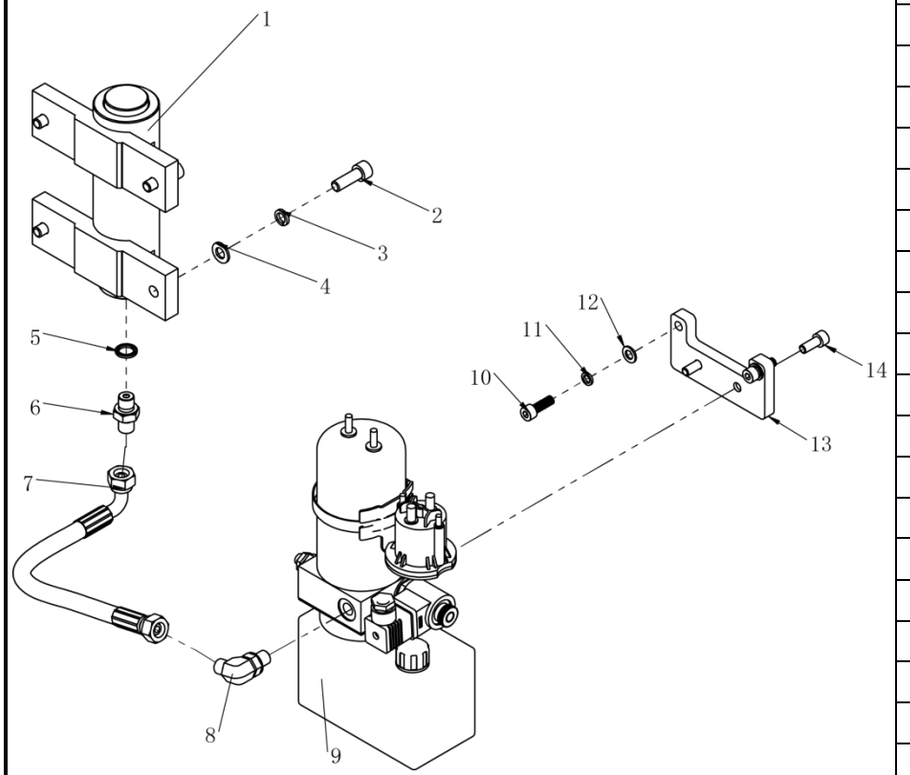

序号 Item		代码 Part No	名称 Description		数量 Qty	适用日期 Applied Date	备注 Remark
1		02.YG.20567	油缸组件	Oil Cylinder	1		
2		03.0166	螺钉 M10×30	Screw	4		
3		03.0014	弹垫Φ10	Spring Washer	4		
4		03.0043	平垫Φ10	Flat Washer	4		
5		03.0482	密封垫Φ14	Gasket	1		
6		02.01.2356	直接头	Connector	1		
7		05.0023	胶管	Oil Hose	1		
8		02.YYL.32003	直角接头	Connector	1		
9		02.DLDY.0001	动力单元	Power Unit	1		
10		03.0156	螺钉 M8×25	Screw	2		
11		03.0012	弹垫Φ8	Spring Washer	2		
12		03.0050	平垫Φ8	Flat Washer	2		
13		30.16.0010	固定支架	Bracket	1		
14		03.0154	螺钉 M8×20	Screw	2		

5.电器系统 Electric System
5.101 电器总成 Electric Assembly

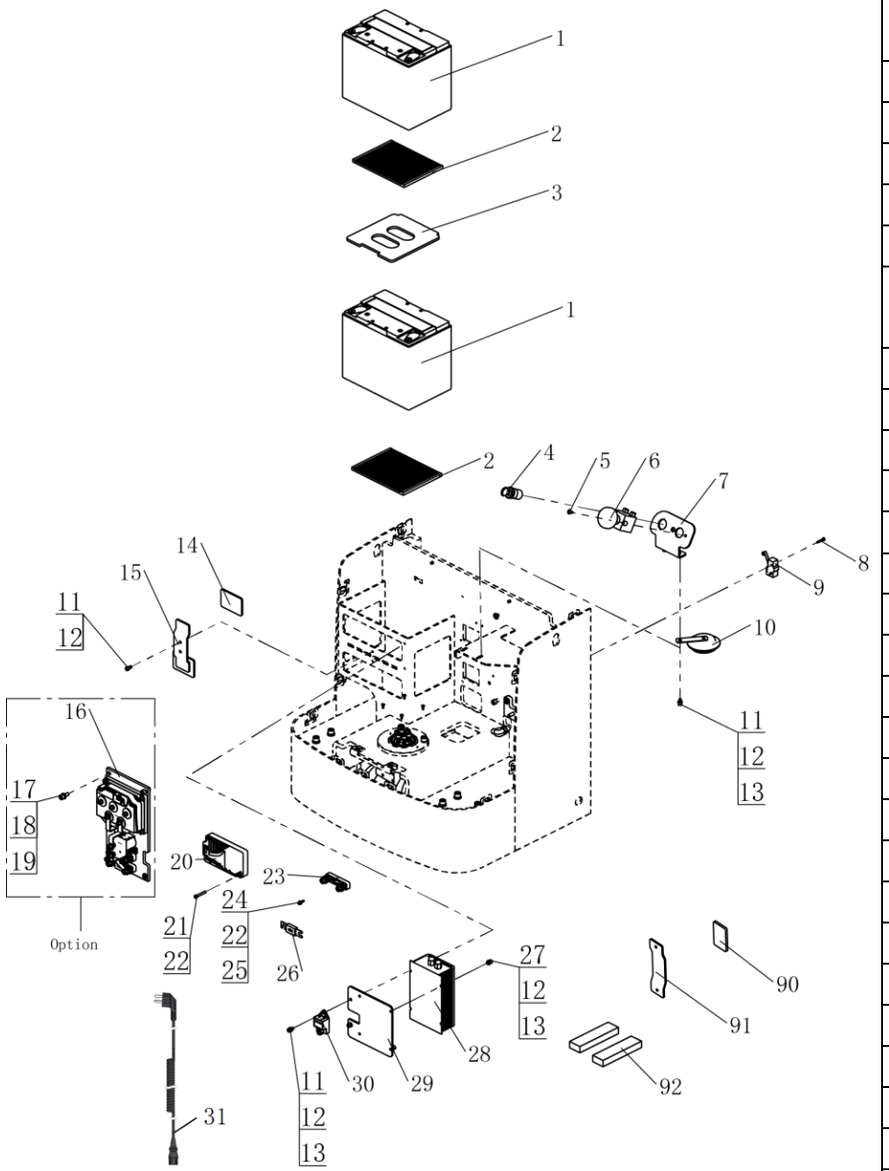

序号 Item		代码 Part No	名称 Description		数量 Qty	适用日期 Applied Date	备注 Remark
1		02.XDC.220508	电池	Battery	1		
2		30.28.0006	防滑垫	Non-Slip Mat	2		
3		30.16.0041	插板	Plate	1	200817-	
4		02.01.2186	钥匙开关	Key Switch	1		
5		03.0226	螺钉 M5×12	Screw	2		
6		02.01.2169	急停开关	Emergency Stop Switch	1		
7		30.01.6370	急停开关安装板	Bracket	1		
8		02.01.2182	微动开关	Micro Switch	1		
9		03.0223	螺钉 M4×25	Screw	2		
10		02.01.2218	电喇叭	Horn	1		
11		03.0145	螺钉 M6×12	Screw	6		
12		03.0011	弹垫Φ6	Spring Washer	10		
13		03.0049	平垫Φ6	Flat Washer	8		
14		30.09.0005	橡胶垫	Rubber Pads	2	200817-	
15		30.16.0046	电瓶挡板	Bracket	1	200817-	
16		02.DKZC.3369	电控组件(F2-A)	Controller	1		Option
17		03.0154	螺钉 M8×20	Screw	4		Option
18		03.0012	弹垫Φ8	Spring Washer	4		Option
19		03.0050	平垫Φ8	Flat Washer	4		Option
20		02.KZQ.21511	控制器 1212S	Controller	1		
21		03.01340	螺钉 M5×35	Screw	2		
22		03.0007	弹垫Φ5	Spring Washer	4		
23		02.01.3057	熔断器座	Fuse Base	1		
24		03.0133	螺钉 M5×16	Screw	2		
25		03.0055	平垫Φ5	Flat Washer	2		
26		02.01.2000	熔断器	Fuse	1		
27		03.0175	螺钉 M6×10	Screw	4		

kupit-shtabeler.ru

5.电器系统 Electric System

5.101 电器总成 Electric Assembly

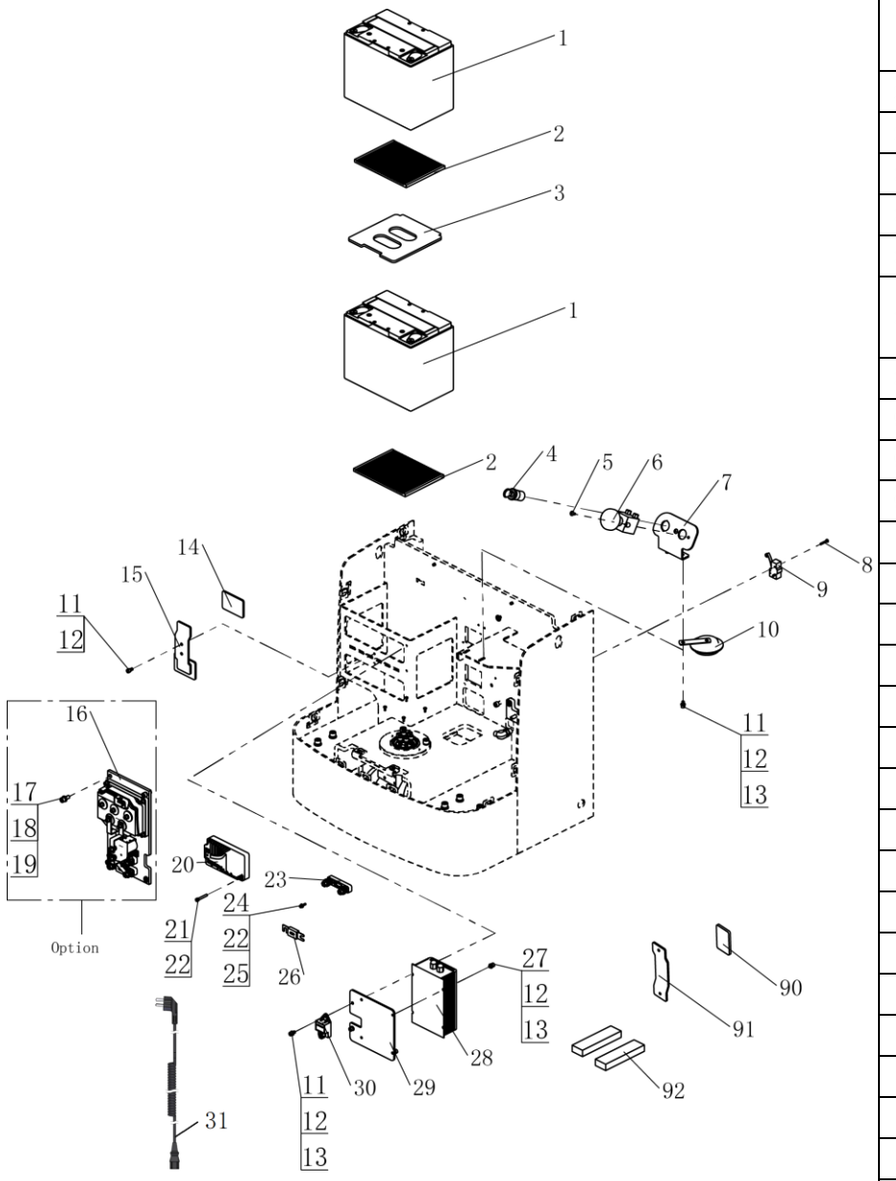

序号 Item		代码 Part No	名称 Description		数量 Qty	适用日期 Applied Date	备注 Remark
28		02.CDQ.330510	充电器	Charger	1		
29		30.01.6623	充电器安装板	Bracket	1		
30		02.01.2216	起升锁止继电器	Electric Relay	1		
31		16.0347	亚标弹簧线	Asia Spring Line	1		
31		16.0324	欧标弹簧线	EU Spring Line	1		
31		16.0346	英标弹簧线	England Spring line	1		
31		16.0348	美标弹簧线	U.S Spring Line	1		
90		30.16.0016	橡胶垫板	Rubber Pads	1	-200817	
91		30.16.0037	电瓶挡板	Bracket	1	-200817	
92		02.01.22136	橡胶垫块	Rubber Pads	2	-200817	

5.2 电控组件 Electronic Components

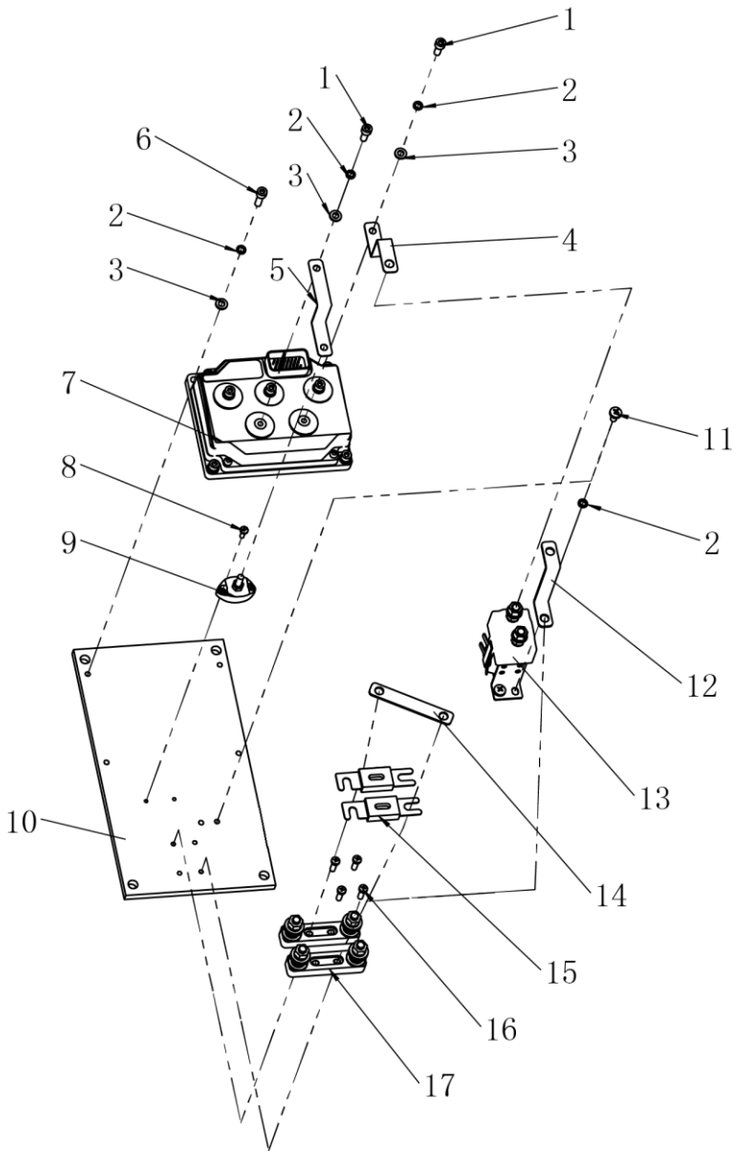

序号 Item		代码 Part No	名称 Description		数量 Qty	适用日期 Applied Date	备注 Remark
1		03.0147	螺钉 M6×16	Screw	5		
2		03.0011	弹垫Φ6	Spring Washer	11		
3		03.0049	平垫Φ6	Flat Washer	9		
4		16.0481	连接片	Connecting Plate	1		
5		16.0480	连接片	Connecting Plate	1		
6		03.0149	螺钉 M6×20	Screw	4		
7		02.KZQ.2164	控制器 F2-A	Controller	1		
8		03.0215	螺钉 M4×12	Screw	2		
9		16.0543	接线柱	Binding Post	1		
10		02.01.3330	铝板	Plate	1		
11		03.0227	螺钉 M6×12	Screw	2		
12		16.0482	连接片	Connecting Plate	1		
13		02.01.2162	接触器	Contactor	1		
14		16.0483	连接片	Connecting Plate	1		
15		02.01.2000	熔断器	Fuse	2		
16		03.0232	螺钉 M5×16	Screw	4		
17		02.01.3057	熔断器座	Fuse Base	2		

5.3 电缆总成 Cable Assembly

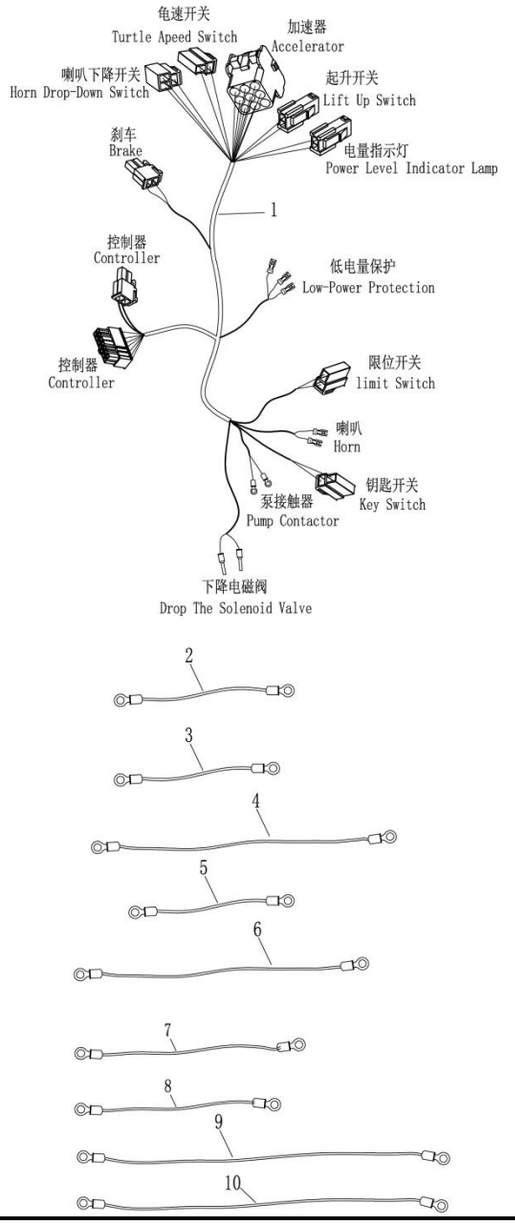

序号 Item		代码 Part No	名称 Description		数量 Qty	适用日期 Applied Date	备注 Remark
1		02.XSXC.PJ.0046	车体线束	Frame Wiring Harness	1		
2		02.XSXC.PJ.4039	电池-急停	Battery-Emergency Stop	1		
3		02.XSXC.PJ.4040	急停-保险	Emergency Stop-Insurance	1		
4		02.XSXC.PJ.4041	泵负极线	Pump Moto Negative Pole Line	1		
5		02.XSXC.PJ.4042	泵正极线	Pump Motor Positive Line	1		
6		02.XSXC.PJ.4043	电池连接线	Battery Connector	1		
7		02.XSXC.PJ.4044	泵负极-控制器	Pump Motor Negative Pole Line-Controller	1		
8		02.XSXC.PJ.4045	保险-控制器	Insurance-The Controller	1		
9		02.XSXC.PJ.4046	电机线 M1	Motor Line M1	1		
10		02.XSXC.PJ.4047	电机线 M2	Motor Line M2	1		

5.4 电缆总成（普通）Cable Assembly（Common）

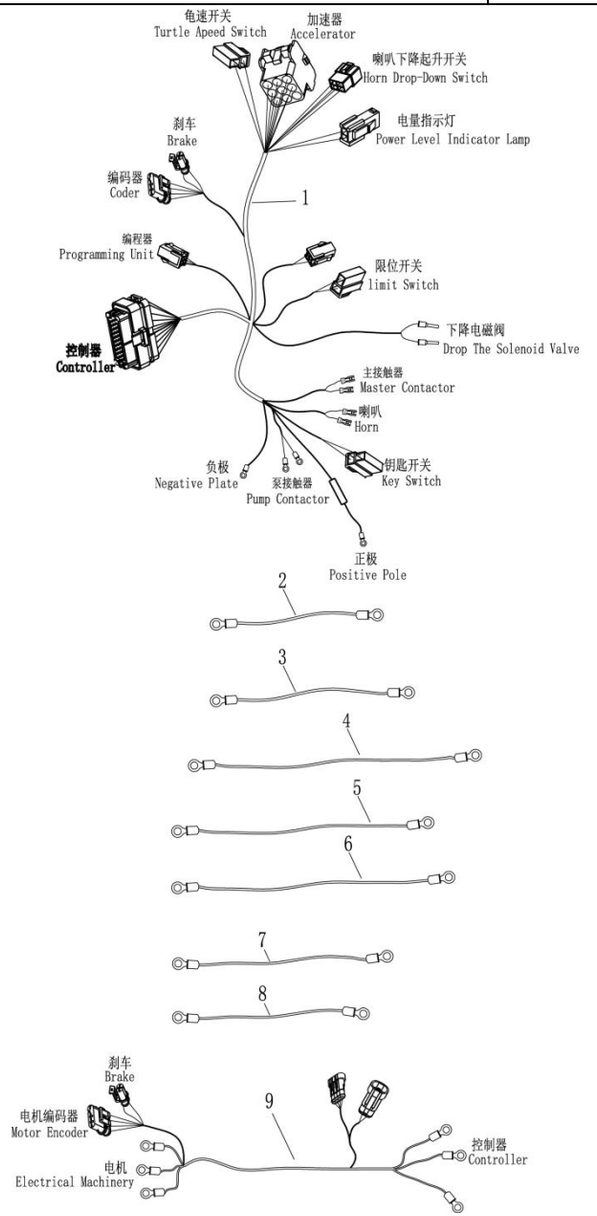

序号 Item		代码 Part No	名称 Description		数量 Qty	适用日期 Applied Date	备注 Remark
1		02.XSXC.PJ.0048	车体线束	Frame Wiring Harness	1		
2		02.XSXC.PJ.4039	电池-急停	Battery-Emergency Stop	1		
3		02.XSXC.PJ.4040	急停-保险	Emergency Stop-Insurance	1		
4		02.XSXC.PJ.4048	泵负极线	Pump Moto Negative Pole Line	1		
5		02.XSXC.PJ.4042	泵正极线	Pump Motor Positive Line	1		
6		02.XSXC.PJ.4043	电池连接线	Battery Connector	1		
7		02.XSXC.PJ.4044	泵负极-控制器	Pump Motor Negative Pole Line-Controller	1		
8		02.XSXC.PJ.4045	保险-控制器	Insurance-The Controller	1		
9		02.XSXC.PJ.2022	电机线	Motor Line	1		

5.5 电缆总成（智能）Cable Assembly（Rema）

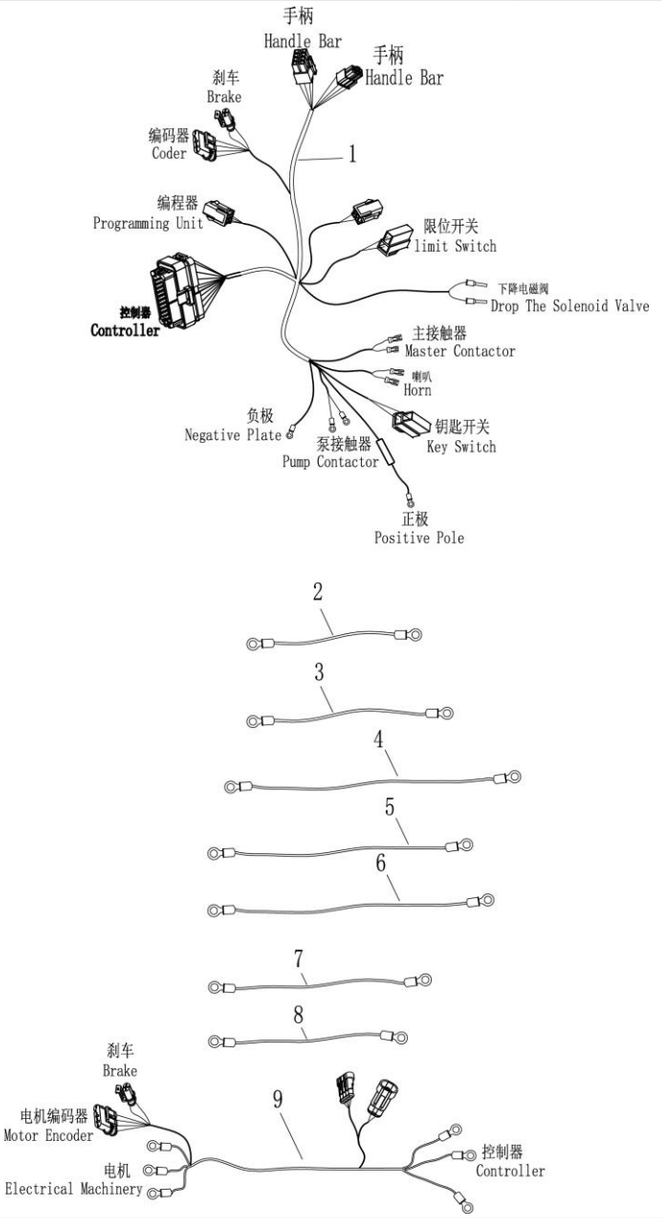

序号 Item		代码 Part No	名称 Description	数量 Qty	适用日期 Applied Date	备注 Remark
1		02.XSXC.PJ.0049	车体线束 Frame Wiring Harness	1		
2		02.XSXC.PJ.4039	电池-急停 Battery-Emergency Stop	1		
3		02.XSXC.PJ.4040	急停-保险 Emergency Stop-Insurance	1		
4		02.XSXC.PJ.4048	泵负极线 Pump Moto Negative Pole Line	1		
5		02.XSXC.PJ.4042	泵正极线 Pump Motor Positive Line	1		
6		02.XSXC.PJ.4043	电池连接线 Battery Connector	1		
7		02.XSXC.PJ.4044	泵负极-控制器 Pump Motor Negative Pole Line-Controller	1		
8		02.XSXC.PJ.4045	保险-控制器 Insurance-The Controller	1		
9		02.XSXC.PJ.2022	电机线 Motor Line	1		

kupit-shtabeler.ru

本零件目录最终由制造商保留解释权