CHL/HELI CBS05-J 1 Общий вид

Справочная копия заводского Word · 20210423 V01 · таблица 1

kupit-shtabeler.ru +7 495 159-44-32 zakaz@kupit-shtabeler.ru

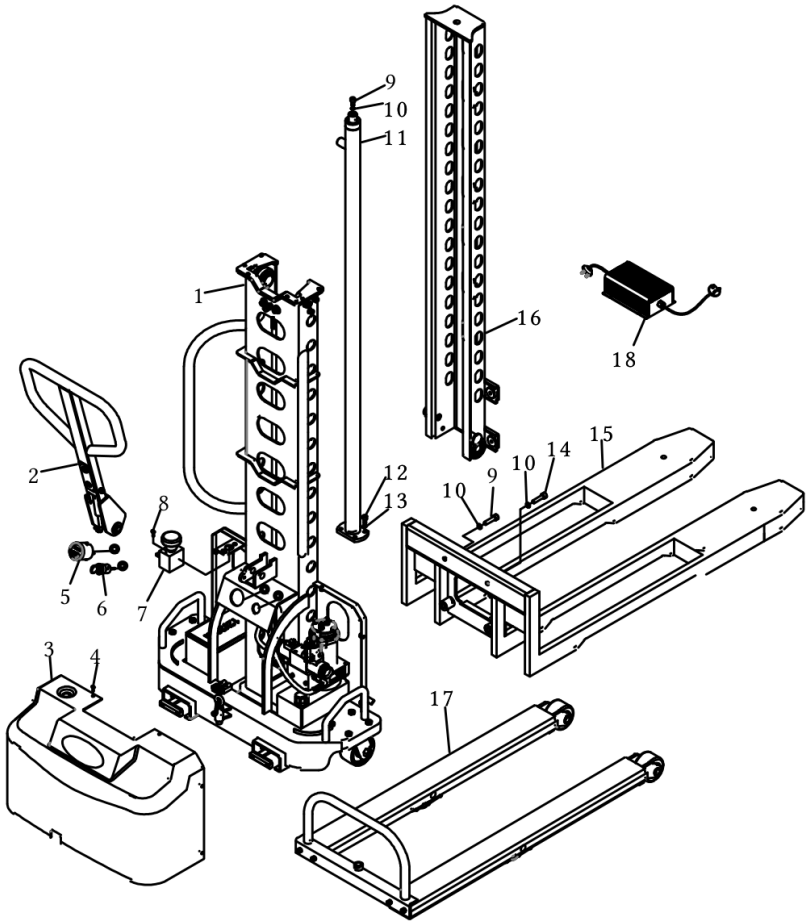

Поз.	Обозначение	Название завода	На русском	Кол.
1	SCDS0513.15.01-00	外门架组件	Наружная мачта в сборе · См. рисунок 2	1
2	SCDS0513.07-00	操纵系统	Система управления · См. рисунок 3	1
3	SCDS0513.21-01	后罩	Задний кожух	1
4	GB/T70.2	螺钉M5X10	Винт M5×10	6
5	D24	电量表	Индикатор заряда	1
6	TY-01.17	钥匙开关	Замок с ключом	1
7	ED250P-1	急停开关	Кнопка аварийной остановки	1
8	GB/T818	十字槽螺钉M5X12	Винт M5×12 с крестообразным шлицем	2
9	GB/T70.1	螺钉M10X30	Винт M10×30	3
10	GB/T93	垫圈 10	Пружинная шайба 10	5
11	SCDS0513.03-00	门架液压系统	Гидросистема мачты · См. рисунок 4	1
12	GB/T70.1	螺钉M8X20	Винт M8×20	4
13	GB/T93	垫圈 8	Пружинная шайба 8	4
14	GB/T70.1	螺钉M10X40	Винт M10×40	2
15	SCDS0513.15.02.02-00	货叉架	Каретка вил	1
16	SCDS0513.15.02-00	内门架组件	Внутренняя секция мачты в сборе · См. рисунок 5	1
17	SCDS0513.15.03-00	活动腿组件	Подвижные опоры в сборе · См. рисунок 6	1
18	12V6A	充电器	Зарядное устройство	1

Пустое обозначение в оригинале отмечено прочерком. Исполнение сверяйте с установленным узлом.

CHL/HELI CBS05-J 2 Наружная мачта в сборе

kupit-shtabeler.ru +7 495 159-44-32 zakaz@kupit-shtabeler.ru

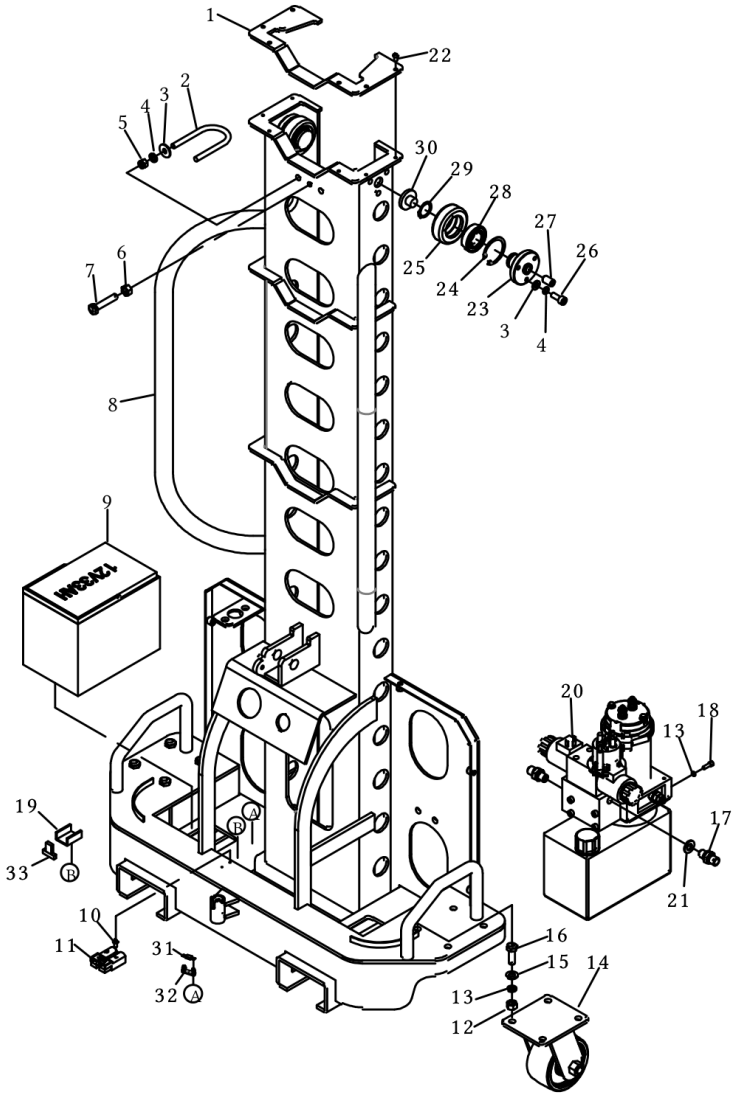

Поз.	Обозначение	Название завода	На русском	Кол.
1	SCDS0513.15.01-03	上挡板	Верхняя ограничительная пластина	1
2	SCDS0513.15.01-04	油缸箍	Хомут гидроцилиндра	1
3	SCDS0513.21-01	后罩	Задний кожух	1
4	GB/T96.1	垫圈8	Шайба 8	2
5	GB/T93	垫圈8	Пружинная шайба 8	2
6	GB/T889.1	锁紧螺母M8	Самоконтрящаяся гайка M8	2
7	GB/T6170	螺母M10	Гайка M10	1
8	SCDS0513.15.01.01-00	外门架	Наружная секция мачты	1
9	12V33AH	电瓶	Аккумулятор	1
10	GB/T818	盘头螺钉M3X20	Винт M3×20 с полукруглой головкой	2
11	50A	充电插座	Гнездо зарядки	1
12	GB/T6170	螺母M10	Гайка M10	8
13	GB/T93	垫圈 10	Пружинная шайба 10	10
14	—	转向轮	Поворотное колесо · Ø100 мм	2
15	GB/T97.1	垫圈 10	Шайба 10	8
16	GB/T5783	螺栓M10X30	Болт M10×30	8
17	Q15GC-05.5.12	直接头	Прямой штуцер	2
18	GB/T70.1	螺钉M10X30	Винт M10×30	2
19	—	座槽	Монтажная опора	1
20	—	动力单元12V800W	Гидростанция 12 В, 800 Вт · См. рисунок 7	1
21	GB/T982	组合垫圈14	Уплотнительная шайба 14	2
22	GB/T70.2	螺钉M5X10	Винт M5×10	6
23	SCDS0513.15.01.02.01-00	滚轮轴	Ось ролика	2

Рисунок 2: выноска 3 расходится с ведомостью. У позиции 27 обозначение требует сверки.

Пустое обозначение в оригинале отмечено прочерком. Исполнение сверяйте с установленным узлом.

CHL/HELI CBS05-J 2 Наружная мачта в сборе

kupit-shtabeler.ru +7 495 159-44-32 zakaz@kupit-shtabeler.ru

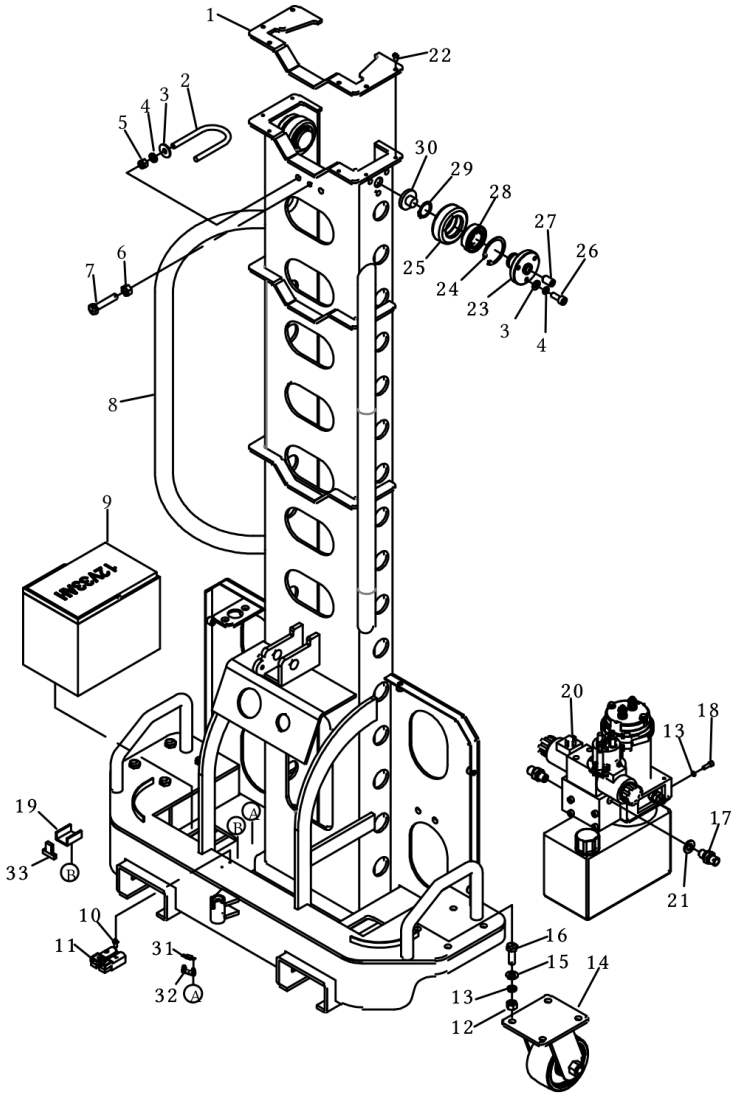

Поз.	Обозначение	Название завода	На русском	Кол.
24	GB/T893.1	孔用挡圈47	Стопорное кольцо для отверстия 47	2
25	SCDS0513.15.01.02-02	滚轮	Ролик	2
26	GB/T77	螺钉M8X20	Винт M8×20	6
27	GB/T96.1	紧定螺钉M12X20	Установочный винт M12×20	2
28	GB/T276	轴承6005-2Z	Подшипник 6005-2Z	2
29	GB/T894.1	轴用挡圈25	Стопорное кольцо для вала 25	2
30	SPN10.3-3	侧压垫	Боковая упорная шайба	2
31	—	熔断器	Предохранитель · 200 A	1
32	—	保险座	Держатель предохранителя	1
33	—	继电器	Реле	2

Рисунок 2: выноска 3 расходится с ведомостью. У позиции 27 обозначение требует сверки.

Пустое обозначение в оригинале отмечено прочерком. Исполнение сверяйте с установленным узлом.

CHL/HELI CBS05-J 3 Рукоять и управление

kupit-shtabeler.ru +7 495 159-44-32 zakaz@kupit-shtabeler.ru

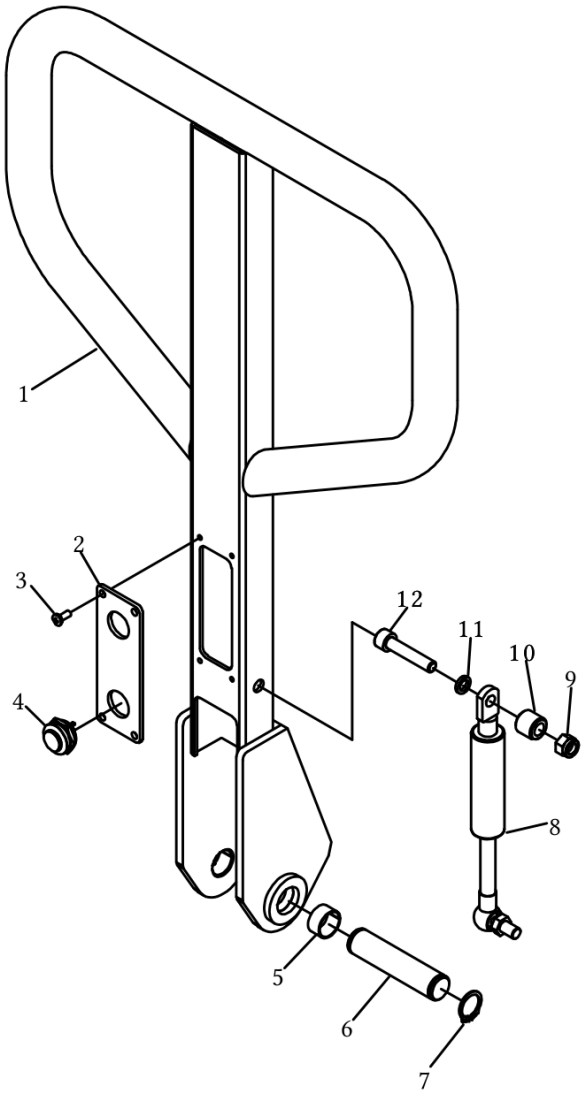

Поз.	Обозначение	Название завода	На русском	Кол.
1	SCDS0513.07-00	手柄	Рукоять	1
2	SCDS0513.07-03	开关安装板	Панель крепления кнопок	1
3	GB/T818	盘头螺钉M4X10	Винт M4×10 с полукруглой головкой	4
4	GQ19SH-10	按钮开关	Кнопочный выключатель	2
5	Q/JL/B002	复合衬套SF-1	Композитная втулка SF-1 · 18 × 20 × 10 мм	2
6	SCDS0513.07-02	手柄轴	Ось рукояти	1
7	GB/T894.1	轴用挡圈	Стопорное кольцо для вала	2
8	SL15H-01.13.04	气弹簧	Газовая пружина	1
9	GB/T889.1	锁紧螺母M8	Самоконтрящаяся гайка M8	1
10	SL15H-01.13.07	隔套	Дистанционная втулка	1
11	GB/T93	垫圈 8	Пружинная шайба 8	1
12	GB/T70.1	螺钉M8X40	Винт M8×40	1

Пустое обозначение в оригинале отмечено прочерком. Исполнение сверяйте с установленным узлом.

CHL/HELI CBS05-J 4 Гидравлика мачты

kupit-shtabeler.ru +7 495 159-44-32 zakaz@kupit-shtabeler.ru

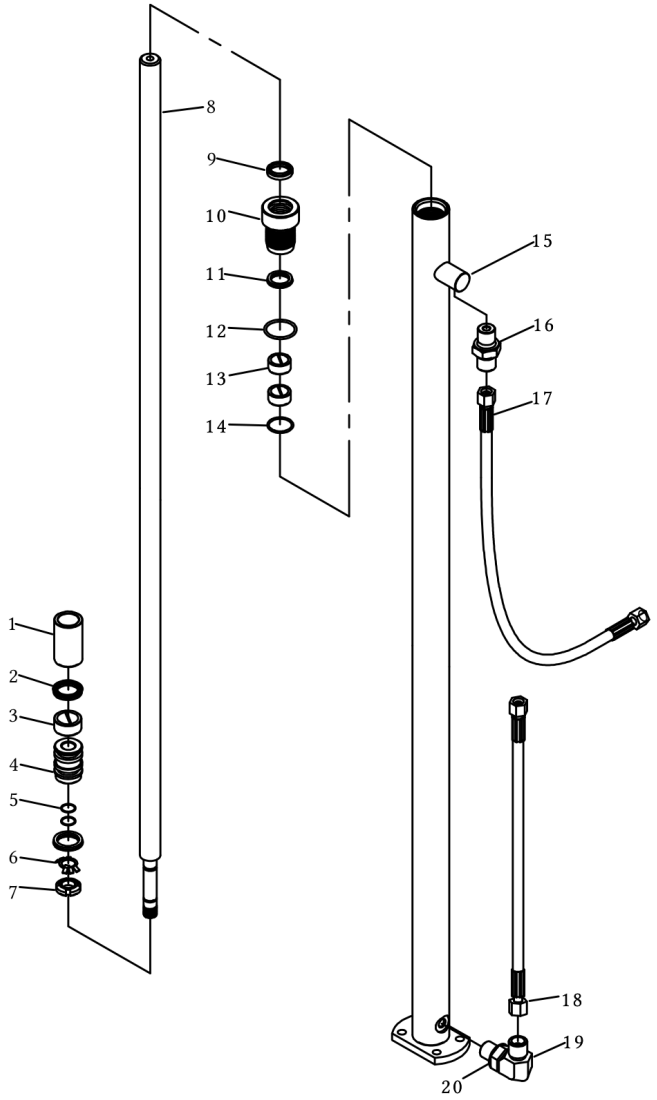

Поз.	Обозначение	Название завода	На русском	Кол.
1	—	限位套	Ограничительная втулка	1
2	UN	密封圈25X35X9	Манжета 25×35×9	2
3	BST	导向带10-2.5	Направляющая лента 10–2,5	1
4	SCDS0513.03.01-01	活塞	Поршень	1
5	GB/3452.1	O型圈14X2.65	Кольцо круглого сечения 14×2,65	2
6	GB858	止动挡圈 16	Стопорная шайба 16	1
7	GB/T812	圆螺母M16X1.5	Круглая гайка M16×1,5	1
8	SCDS0513.03.01-02	活塞杆	Шток поршня	1
9	DH	防尘圈25X33X5	Грязесъёмное кольцо 25×33×5	1
10	SCDS0513.03.01-03	缸帽	Крышка гидроцилиндра	1
11	UHS	密封圈25X33X5.7	Манжета 25×33×5,7	1
12	GB/3452.1	O型圈32.5X2.65	Кольцо круглого сечения 32,5×2,65	1
13	BST	导向带10-2	Направляющая лента 10–2	1
14	GB/3452.1	O型圈26.5X2.65	Кольцо круглого сечения 26,5×2,65	1
15	SCDS0513.03.01.01-00	缸筒	Гильза гидроцилиндра	1
16	Q15GC-05.05.12	直接头	Прямой штуцер	1
17	SCDS0513.03-02	胶管	Гидравлический рукав	1
18	SCDS0513.03-03	胶管	Гидравлический рукав	1
19	SL15GD-01.2.4	直角接头	Угловой штуцер	1
20	JB/T982	组合垫圈	Уплотнительная шайба	2

Пустое обозначение в оригинале отмечено прочерком. Исполнение сверяйте с установленным узлом.

CHL/HELI CBS05-J 5 Внутренняя мачта в сборе

kupit-shtabeler.ru +7 495 159-44-32 zakaz@kupit-shtabeler.ru

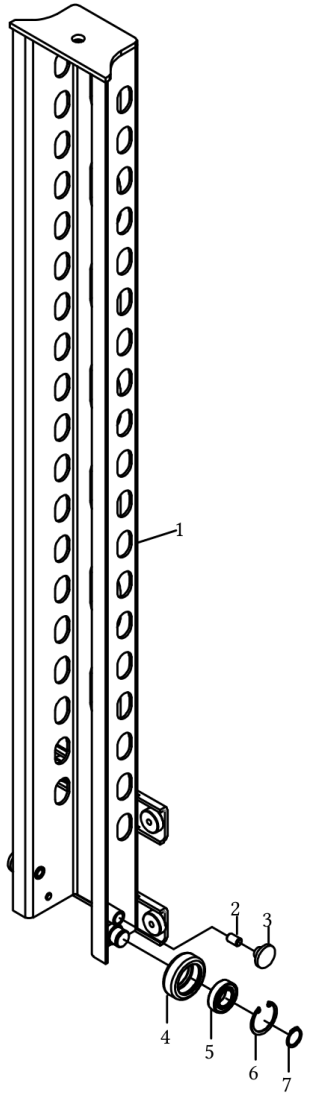

Поз.	Обозначение	Название завода	На русском	Кол.
1	SCDS0513.15.02-00	内门架	Внутренняя секция мачты	1
2	GB/T77	紧定螺钉M12X20	Установочный винт M12×20	2
3	SPN10.3-3	侧压垫	Боковая упорная шайба	2
4	SCDS0513.15.01.02-02	滚轮	Ролик	2
5	GB/T276	轴承6005-2Z	Подшипник 6005-2Z	2
6	GB/T893.1	孔用弹性挡圈 47	Стопорное кольцо для отверстия 47	2
7	GB/T894.1	轴用弹性挡圈 25	Стопорное кольцо для вала 25	2

Пустое обозначение в оригинале отмечено прочерком. Исполнение сверяйте с установленным узлом.

CHL/HELI CBS05-J 6 Подвижные опоры

kupit-shtabeler.ru +7 495 159-44-32 zakaz@kupit-shtabeler.ru

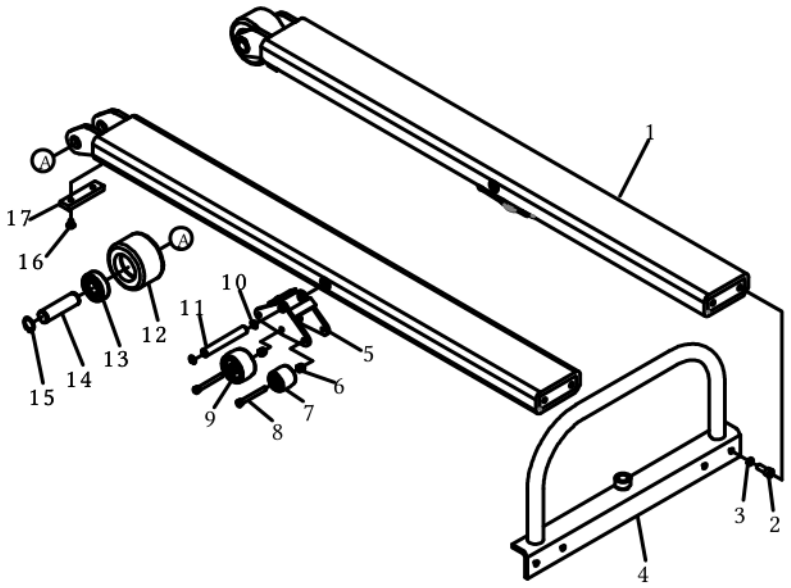

Поз.	Обозначение	Название завода	На русском	Кол.
1	SCDS0513.15.03.02-00	活动腿	Подвижная опора	2
2	GB/T70.1	螺钉M8X20	Винт M8×20	4
3	GB/T93	垫圈 8	Пружинная шайба 8	4
4	SCDS0513.15.03.01-00	后拉手	Задняя ручка	1
5	SCDS0513.15.03.03.01-00	轮架	Кронштейн колеса	2
6	GB/T889.1	锁紧螺母M6	Самоконтрящаяся гайка M6	6
7	—	导向轮	Направляющее колесо · Ø35 мм	4
8	GB/T70.1	螺钉M6X55	Винт M6×55	6
9	SF25-07	轮子50	Колесо 50	2
10	GB/T893.1	孔用弹性挡圈 12	Стопорное кольцо для отверстия 12	4
11	SCDS0513.15.03-05	平衡轮轴	Ось балансировочного колеса	2
12	—	前轮	Переднее колесо · Ø80 × 50 мм	2
13	GB/T276	轴承 6204-2Z	Подшипник 6204-2Z	4
14	SCDS0513.15.03-04	前轮轴	Ось переднего колеса	2
15	GB/T894.1	轴用弹性挡圈 20	Стопорное кольцо для вала 20	4
16	GB/T70.3	沉头螺钉M6X10	Винт M6×10 с потайной головкой	4
17	SCDS0513.15.03-06	止脱板	Удерживающая пластина	2

Пустое обозначение в оригинале отмечено прочерком. Исполнение сверяйте с установленным узлом.

CHL/HELI CBS05-J 7 Гидростанция

kupit-shtabeler.ru +7 495 159-44-32 zakaz@kupit-shtabeler.ru

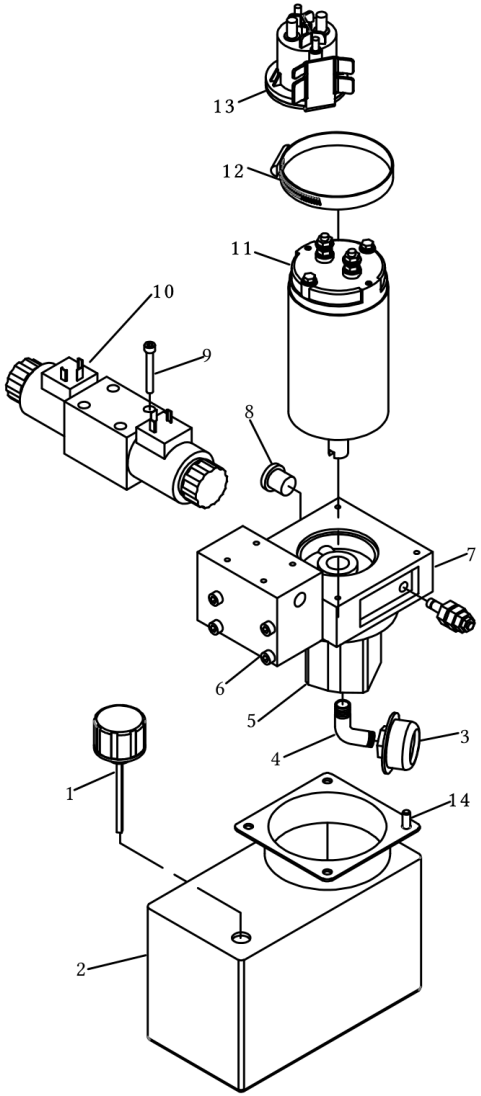

Поз.	Обозначение	Название завода	На русском	Кол.
1	—	油尺	Масляный щуп	1
2	—	油箱	Гидробак	1
3	—	滤网	Сетчатый фильтр	1
4	—	插管	Вставная трубка	1
5	—	油泵	Гидравлический насос	1
6	—	阀块	Клапанный блок	1
7	—	安全阀	Предохранительный клапан	1
8	—	单向阀	Обратный клапан	1
9	GB/T70.1	螺钉M6X55	Винт M6×55	4
10	—	电磁阀	Электромагнитный клапан	1
11	—	电机	Электродвигатель	1
12	—	喉箍	Хомут	1
13	—	继电器	Реле	1
14	GB/T5783	螺栓M6X16	Болт M6×16	4

Пустое обозначение в оригинале отмечено прочерком. Исполнение сверяйте с установленным узлом.