Купить штабелёр
kupit-shtabeler.ru +7 495 159-44-32 zakaz@kupit-shtabeler.ru
Справочная копия документа изготовителя. Масштаб исходных страниц сохранён.
kupit-shtabeler.ru

HELI

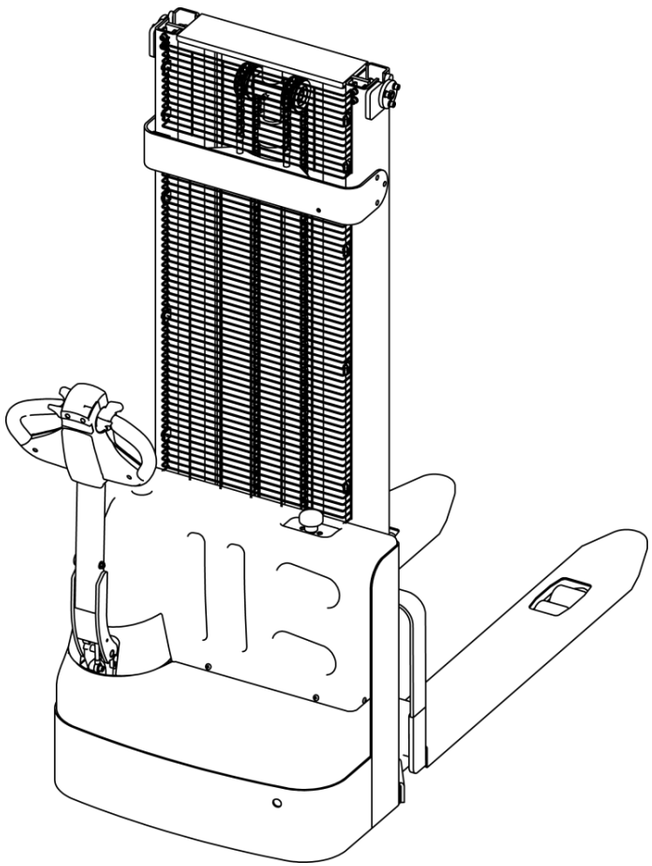

CDD12J(D)

Electric Pallet Stacker

全电动托盘堆垛车

Parts Manual 零件目录

20221227 V06

kupit-shtabeler.ru

PARTS ORDERING INSTRUCTIONS

HOW TO ORDER

When you order, supply the part number, quantity, model and serial numbers of your machine. Supplying this information will assure prompt, efficient handing of your order.

Since your dealer carries many parts in stock and maintains up-to-date prices on all parts, he will be able to process your order immediately. If, for some reason, the part is not in stock, he will order it from the factory. In either event, he maintains a current file of service manuals, which give all available parts ordering or technical information.

WHERE TO ORDER

Always order parts from the dealer who sold you your truck. If it is necessary for the dealer to order parts from the factory, he is able to get prompt service for you. Parts are shipped in accordance with shipping instructions given on the order.

INSTRUCTIONS FOR RETURNING PARTS

Under NO CIRCUMSTANCES will parts be accepted at the factory for credit without prior approval. We cannot accept responsibility for parts returned without authorization.

If you have some parts which must be returned, contact your dealer. If he believes parts should be returned,he will arrange for authorization to return the parts.

CHANGES

When changes are made to the machine, revised pages for this manual will be issued. These pages must be inserted in your parts manual as soon as they are received.

Failure to keep your parts manuals up to date will result in confusion and may cause you to order wrong parts.

零件订购说明

如何订购

当您订购的时候，您需要提供搬运车零件的编号，数量，型号和序列号。提供这些信息能够保证您的订购更加的高效。

因为您的经销商有很多零件的存货，而且需要保持所有零件的价格是最新的，所以他会尽快地处理您的订购需求。假如因为某些原因，存货中没有这个零件，那么他会从公司订货。无论怎么样的情况，他手里都会有一份服务手册文件，它能提供所有可用的零件的订购信息或者技术信息。

订购地点

当您需要订购零件时，请到销售给您搬运车的经销商那里订购。如果经销商有必要从公司订购零件，他能为您提供快捷的服务。根据您的订购信息，零件和它对应的操作说明会一起装好。

零件的退还说明

一般情况下，因为信用的关系，退还的零件没有事先的同意，是不会被公司认可的。我们不会对没有经过授权但退还过来的零件负责。

如果您有一些零件一定要退还，请联系您的经销商。若经销商确认零件可以退还，则其会安排授权要退还的零件。

技术修改

当搬运车技术有修改时，这本手册的修正页会重新发行。当您拿到这些修正页时，您一定要立即把它们插入到您的零件手册中。若没有及时的更新您的零件手册，则可能会导致您订购、维护等方面的错误。

Купить штабелёр
kupit-shtabeler.ru +7 495 159-44-32 zakaz@kupit-shtabeler.ru
Справочная копия документа изготовителя. Масштаб исходных страниц сохранён.

GENERAL INFORMATION

INDEX

This parts manual is arranged for easy identification of parts .The index at the front of the catalog gives location of major groups and assemblies.

PART LIST

The Item, describes the item on the Figure you are looking at. The Part No. is a numerical description of the item and the part ordering number. The Description is a description of the part number in alphabetical form. The Qty is the quantity used on the machine. The Applied Date is a description when the part is applicable.The Remark is the explanation of the part for a supplement such as the model the capability, the characteristic etc.

HOW TO READ PARTS MANUAL

HELP 1:

	Item		Part No	Description	Qty	Applied Date	Remark
A	1		02.XDC.3556	Battery	1		24V/20AH
	1		02.XDC.3557	Battery	1		24V/30AH
	1		02.XDC.3558	Battery	1		24V/40AH
	2		03.0132	Screw M5×8	5		
B	7		03.0245	Nut M12	2		
	8		03.04790	Spring	2		
	9	01	30.01.6685	Wheel Frame	1	-210125	
	9	02	40.11.048	Wheel Frame	1	210125-	
C	6		02.KSCX.0001	Cover	1		
	7		03.0243	Nut M10	2		Cancel
	8		40.11.040	Roller	2		
	9		03.1088	Bolt M10×60	2		
D	3		33.054.0001	Frame(550)	1		
	3		33.054.0002	Frame(685)	1		
	4		03.02393	Screw M6×16	6		
	5		40.18.005	Shaft(550)	1		
	5		40.15.044	Shaft(685)	1		
E	6		33.036.0007	Push Rod Welding	2		For 1800Kg
	7		03.0691	BushingΦ19×Φ16×15	4		
	8		03.0305	Round PinΦ5×30	10		

kupit-shtabeler.ru

A: The part of Index 1 is Optional.
B: The part of Index 9 has an Applicability, because it's our policy to constantly improve our products.
C: The part of Index 7 indicates that the part is cancelled. Note the version number when ordering.
D: The part of Index 3 indicates that the frame welds have different specifications, 550 or 685 indicates the outer width of the forks. Index 5 indicates the parts used for the outer width of the forks.
E: The part of Index 6 indicates that the part is used for model with load capacity of 1800KG.

1. Record by time

- 210125 : Ending on January 25, 2021.

210125- : Beginning on January 25, 2021.

2. Record by serial number

01 : Ending at 01

02 : Starting at 02

Купить штабелёр
kupit-shtabeler.ru +7 495 159-44-32 zakaz@kupit-shtabeler.ru
Справочная копия документа изготовителя. Масштаб исходных страниц сохранён.
kupit-shtabeler.ru

HELP 2：

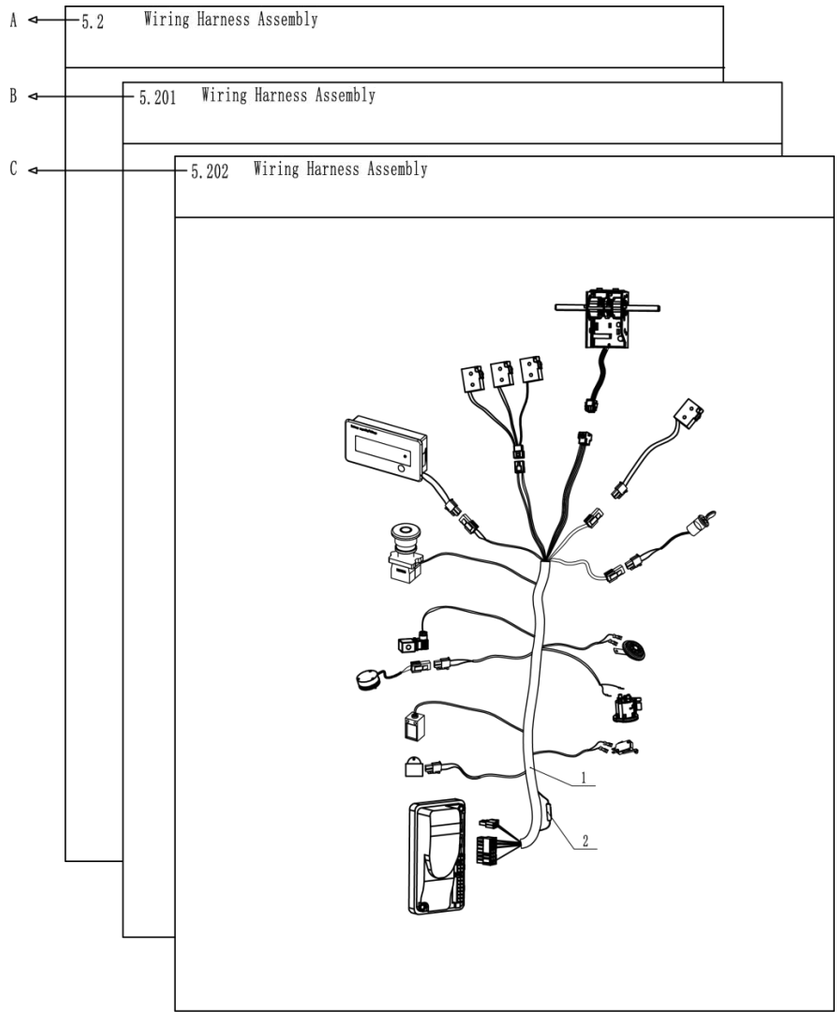

A:Section 5.2 is the original version.
B:Section 5.201 is the version that some parts in the Section 5.2 have been changed.
C:Section 5.202 is the version that some parts in the Section 5.201have been changed.
When you order, Please locate specific parts information of your truck by the Applied Date of parts in each version.

Купить штабелёр
kupit-shtabeler.ru +7 495 159-44-32 zakaz@kupit-shtabeler.ru
Справочная копия документа изготовителя. Масштаб исходных страниц сохранён.

概要

目录

将零件目录分组成几个易识别的部分，并把主要结构和总成放置在索引目录中。

零件明细表

Item 描述的是在插图上，您想要找的项目。**Part No.**是零件的一系列描述和它的订购号码。**Description** 是用文字的形式描述零件的号码。**Qty** 代表的是零件在搬运车上使用的数量。**Applied Date** 表示的是零件适用的时间范围。**Remark** 是用来补充说明零件信息(例如车型、性能和特征等)。

怎么读取零件明目录

帮助 1：

Item 序号		Part No 代码	Description 名称		Qty 数量	Applied Date 适用日期	Remark 备注
1		02.XDC.3556	Battery	锂电池	1		24V/20AH
1		02.XDC.3557	Battery	锂电池	1		24V/30AH
1		02.XDC.3558	Battery	锂电池	1		24V/40AH
2		03.0132	Screw M5×8	螺钉	5		
7		03.0245	Nut M12	螺母	2		
8		03.04790	Spring	弹簧	2		
9	01	30.01.6685	Wheel Frame	轮架	1	-210125	
9	02	40.11.048	Wheel Frame	轮架	1	210125-	
6		02.KSCX.0001	Cover	前盖板	1		
7		03.0243	Nut M10	螺母	2		Cancel/取消
8		40.11.040	Roller	滚子	2		
9		03.1088	Bolt M10×60	螺栓	2		
3		33.054.0001	Frame(550)	车架	1		
3		33.054.0002	Frame(685)	车架	1		
4		03.02393	Screw M6×16	螺钉	6		
5		40.18.005	Shaft(550)	支撑轴	1		
5		40.15.044	Shaft(685)	支撑轴	1		
6		33.036.0007	Push Rod Welding	推杆	2		For 1800Kg
7		03.0691	Bushing Φ19×Φ16×15	复合套	4		
8		03.0305	Round Pin Φ5×30	弹性圆柱销	10		

A

B

C

D

E

kupit-shtabeler.ru

A: 序号 1 表示该零件有几个品种可供您的选择。
B: 序号 9 表示该零件有一个适用的时间范围。这是因为我们在不断地进行产品的升级。
C: 序号 7 表示该零件取消，订购时注意版本号。
D: 序号 3 表示车架焊接体有不同的规格，550 或 685 表示货叉的外宽。序号 5 表示配用于货叉外宽的零部件。
E: 序号 6 表示该零件配用载重 1800KG 车型。
1. 用时间记录
- **210125 :** 截止到 2021 年 01 月 25 日
210125- : 起始于 2021 年 01 月 25 日
2. 用序列号记录
01 : 截止序列号 01
02 : 起始序列号 02

kupit-shtabeler.ru

帮助 2：

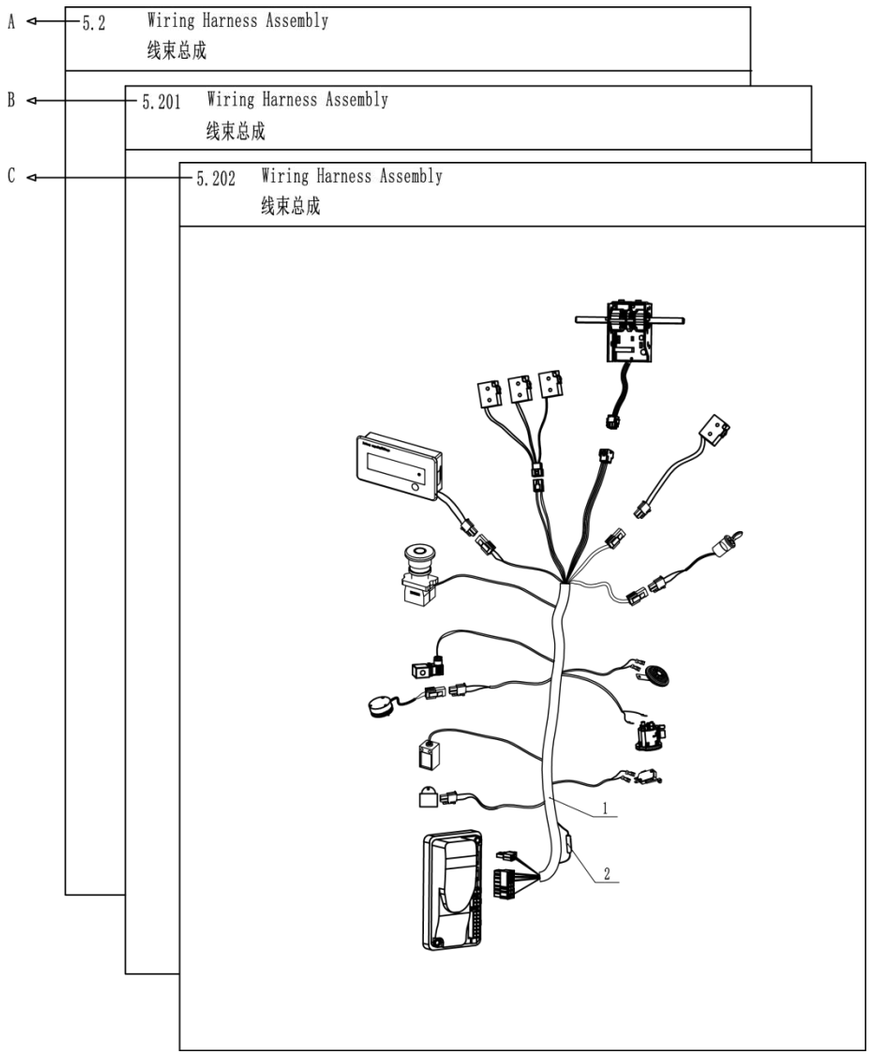

A: 章节 5.2 表示原始版本；
B: 章节 5.201 表示在原始版本（章节 5.2）上零件有所变更；
C: 章节 5.202 表示在变更版本（章节 5.201）上零件有所变更。
当您订购零件时，请根据每个版本中零件的适用时间来判断您所选购车型的零件信息。

Купить штабелёр
kupit-shtabeler.ru +7 495 159-44-32 zakaz@kupit-shtabeler.ru
Справочная копия документа изготовителя. Масштаб исходных страниц сохранён.
kupit-shtabeler.ru

Index 目录

1.Frame System 车身系统

1.101 Frame System（Single Column）车架系统（单立柱）.....1

1.201 Mono Mast Frame System 单级门架车架系统.....3

1.301 Duplex Mast Frame System 两级门架车架系统.....5

1.4 Cover Assembly（Single Column 外罩总成（单立柱））.....7

1.501 Mono Mast Cover Assembly 单级门架外罩总成.....8

1.601 Duplex Mast Cover Assembly 两级级门架外罩总成.....9

1.7 Caster Components 转向轮组件.....10

2.Driving System 驱动系统

2.101 Driving Assembly 驱动总成.....11

3.Operating System 操作系统

3.1 Handle Components 手柄组件.....13

3.2 Big Handle 大手柄.....15

3.301 Handle Components（Rema）手柄组件（智能）.....17

3.401 Handle Assembly 手柄头总成.....18

3.501 Operating Handle Components(DT)操作手柄组件(智能).....19

Купить штабелёр
kupit-shtabeler.ru +7 495 159-44-32 zakaz@kupit-shtabeler.ru
Справочная копия документа изготовителя. Масштаб исходных страниц сохранён.
kupit-shtabeler.ru

3.601 Handle Head Assembly(DT)手柄头总成(智能) 20

4.Hydraulic System 液压系统

4.1 Hydraulic System（Single Column）液压系统（单立柱） 21

4.201 Hydraulic System 液压系统 22

4.3 Power Unit（Single Column）动力单元（单立柱） 23

4.401 Power Unit 动力单元 24

4.5 Oil Cylinder Components（Single Column）油缸组件（单立柱） 26

4.6 Oil Cylinder Components 油缸组件 27

5.Electric System 电器系统

5.101 Electric Assembly（Single Column）电器总成（单立柱） 29

5.201 Electric Assembly 电器总成 32

5.301 Cable Assembly 电缆总成 35

5.401 Cable Assembly（Rema）电缆总成 36

5.501 Wiring Harness Assembly 线束总成 37

5.601 Wiring Harness Assembly（Rema）线束总成（智能） 38

5.701 Wiring Harness Assembly（DT）线束总成（智能） 39

5.8 Wiring Harness Assembly（Electricity Meter）线束总成（电量表计时） 40

Купить штабелёр
kupit-shtabeler.ru +7 495 159-44-32 zakaz@kupit-shtabeler.ru
Справочная копия документа изготовителя. Масштаб исходных страниц сохранён.
kupit-shtabeler.ru

5.9 Cable Assembly（External Charger Lead Acid Battery）电缆总成（外置充电器铅酸电池）.....41
5.10 Cable Assembly（External Internal Lead Acid Battery）电缆总成（内置充电器铅酸电池）.....42
5.11 Cable Assembly（Internal Charger Lithium Battery）电缆总成（内置充电器锂电池）.....43
6.Lifting System 起升系统
6.1 Lifting System（Single Column）起升系统（单立柱）.....44
6.2 Single Mast Lifting System（Rolled Steel Door Frame）单级起升系统（卷制门架）.....45
6.301 Duplex Mast Lifting System（Rolled Steel Door Frame）两级起升系统（卷制门架）.....46
6.4 Single Mast Lifting System（Channel Steel Door Frame）单级起升系统（槽钢门架）.....48
6.5 Duplex Mast Lifting System（Channel Steel Door Frame）两级起升系统（槽钢门架）.....49
6.6 Fork Frame（Single Column）货叉架（单立柱）.....51
6.701 Duplex Mast Fork Frame（Rolled Steel Door Frame）货叉架（卷制门架）.....52
6.8 Duplex Mast Fork Frame（Channel Steel Door Frame）货叉架（槽钢门架）.....53

Купить штабелёр
kupit-shtabeler.ru +7 495 159-44-32 zakaz@kupit-shtabeler.ru
Справочная копия документа изготовителя. Масштаб исходных страниц сохранён.
kupit-shtabeler.ru

修订记录

版　　本	修订人	修订事项
20200316 V01	蒋连杰	首次发布；
20200720 V02	蒋连杰	①：1.3 新增槽钢门架车架系统图； ②：6.3 新增槽钢门架起升系统图； ③：6.6 新增槽钢货叉架图； ④：4.4 新增油缸组件图； ⑤：4.3 新增动力单元图； ⑥：3.2 新增大手柄图； ⑦：3.4 新增手柄头总成图； ⑧：4.201 取消代码 03.0179 螺钉 M8×12、03.0012 弹垫Φ8、03.0050 平垫、代码 02.DLDY.01510 动力单元,新增代码 03.0111 螺钉 M10×16、代码 02.DLDY.3983 动力单元； ⑨：4.301 代码 30.01.6449 油箱改为代码 02.01.9365 油箱；
20210522 V03	沈培彦	①：5.101 代码 02.KZQ.2151 控制器 1212P 更改为代码 02.KZQ.2167 控制器 1212P； ②：5.201 代码 02.KZQ.2151 控制器 1212P 更改为代码 02.KZQ.2167 控制器 1212P； ③：版本格式整体调整；
20210824 V04	沈培彦	①：1.1 新增代码 82.16.026 手柄组件（锂电池选配）、新增代码 82.16.070 手柄组件（无电量表选配）； ②：1.2 新增代码 82.16.026 手柄组件（锂电池选配）、新增代码 82.16.070 手柄组件（无电量表选配）； ③：1.3 新增代码 82.16.026 手柄组件（锂电池选配）、新增代码 82.16.070 手柄组件（无电量表选配）； ④：3.1 新增代码 02.SB.317520 大手柄（锂电池选配）、新增代码 02.SB.3204 大手柄（无电量表选配）； ⑤：3.2 新增代码 02.DLB.317703 电量表（锂电池选配）； ⑥：5.101、5.201 新增锂电池选配； ⑦：2.101 新增代码 02.01.0284 接线盒；
20210916 V05	施靖辉	①：1.4、1.5 新增代码 02.FGJ.3446 上面罩红（内置）、02.FGJ.3425 上面罩黄（内置）； ②：1.6 更改转向轮部件号； ③：1.6、2.101、3.1、3.2、3.3、3.4、4.3、4.4、5.101、5.201、6.4、6.5、6.6 新增配件总成号 A； ④：4.4 新增油缸修理包； ⑤：5.101、5.201 新增外置锂电池充电器选配； ⑥：3.4 代码更换； ⑦：5.3 新增代码 02.XSXC.PJ.2028 车体锂电插头线； ⑧：6.5 新增托盘架 1.6m 选配；

kupit-shtabeler.ru

		⑨：1.201/6.201/6.501 门架和托盘架更换滚轮配件，修改时间 190528；
20221227 V06	沈培彦	①：序号 1.101 单级门架车架系统名称更改为车架系统（单立柱），新增代码 20102011217 车架（650），代码 20302010312 智能手柄组件更改为代码 55220000039 操作手柄组件(智能)； ②：原序号 1.202 两级门架车架系统更改为序号 1.202 单级门架车架系统，代码 20302010312 智能手柄组件更改为代码 55220000039 操作手柄组件(智能)； ③：原序号 1.302 两级门架车架系统 2 更改为序号 1.302 两级门架车架系统，代码 20302010312 智能手柄组件更改为代码 55220000039 操作手柄组件(智能)； ④：原序号 1.4 单级门架外罩总成更改为序号 1.4 外罩总成(单立柱)； ⑤：新增序号 1.501 单级门架外罩总成图，代码 30211060008 螺钉数量 6 件改为 8 件，代码 54101000051 防护罩夹数量 6 件改为 8 件,代码 10109010021 网罩更换为代码 10109010039 网罩,新增代码 10109010040 网罩； ⑥：原序号 1.5 两级门架外罩总成更改为序号 1.601 两级门架外罩总成，代码 30211060008 螺钉数量 6 件改为 10 件，代码 54101000051 防护罩夹数量 6 件改为 10 件，代码 10109010003 网罩(2000mm)更换为代码 10109010025 网罩(2000mm),代码 10109010004 网罩(2500mm)更换为代码 10109010026 网罩(2500mm),代码 10109010020 网罩(3000mm)更换为代码 10109010041 网罩(3000mm)，代码 10109010005 网罩(3500mm)更换为代码 10109010006 网罩(3500mm)，取消代码 30251060029 螺钉，代码 30211060014 螺钉数量 6 件改为 8 件，新增代码 10109010013 网罩； ⑦：原序号 1.6 转向轮组件更改为序号 1.7 转向轮组件； ⑧：序号 2.101 新增代码 51210000013 驱动轮(橡胶)，新增代码 70431000003 碳刷、代码 70431000002 碳刷（MY）； ⑨：序号 3.301 手柄组件(智能)更换为序号 3.501 操作手柄组件(智能)，序号 3.401 手柄头总成更换为序号 3.601 手柄头总成(智能)； ⑩：序号 4.1 单级门架液压系统更改为 4.1 液压系统（单立柱）； ⑪：序号 4.201 两级门架液压系统名称更改为液压系统； ⑫：新增序号 4.3 动力单元（单立柱）图； ⑬:原序号 4.301 更改为 4.401,新增代码 54312000103 保护套、代码 20102030023 连接线、代码 30211050013 螺钉、代码 30411050001 弹垫、代码 30401050001 平垫、代码 30201080040 螺钉、代码 40411000008 回油管、代码 70431000004 碳刷； ⑭：新增序号 4.5 油缸组件（单立柱）图； ⑮：原序号 4.4 油缸组件更改为序号 4.6 油缸组件； ⑯：序号 5.101 单级门架电器总成名称更改为电器总成（单立柱），新增代码 70421000004 充电线亚标、代码 70421000005 充电线欧标、代码 70422000001 充电线美标、代码 70422000003 充电线英标、代码 70411010014 内置铅酸充电器； ⑰：序号 5.201 两级门架电器总成名称更改为电器总成，新增代码 70421000004 充电线亚标、代码

kupit-shtabeler.ru

		70421000005 充电线欧标、代码 70422000001 充电线美标、代码 70422000003 充电线英标、代码 70411010014 内置铅酸充电器； ⑱：取消序号 5.301 电缆总成、序号 5.401 电缆总成（智能）； ⑲：新增序号 5.5 线束总成图、序号 5.8 新增线束总成（电量表计时）图、序号 5.9 新增电缆总成（外置充电器铅酸电池）图、序号 5.10 新增电缆总成（内置充电器铅酸电池）图、序号 5.11 新增电缆总成（内置充电器锂电池）图； ⑳：序号 5.601 线束总成(智能)更换为序号 5.701 线束总成（智能）； ㉑：序号 6.1 单级门架起升系统名称更改为起升系统（单立柱）； ㉒：序号 6.2 新增单级起升系统（卷制门架）图； ㉓：序号 6.3 更改为双级起升系统（卷制门架）； ㉔：原序号 6.201 两级门架起升系统更改为 6.401 单级起升系统（槽钢门架）； ㉕：原序号 6.3 两级门架起升系统 2 更改为 6.5 两级起升系统（槽钢门架），新增代码 51103000020 调节螺钉、代码 51103000019 防松片、代码 51103000018 支架、代码 51103000017 防尘片、代码 30421400001 轴用挡圈； ㉖：原序号 6.4 单级门架货叉架更改为序号 6.6 货叉架（单立柱），新增代码 51103000020 调节螺钉、代码 51103000019 防松片、代码 51102000001 滚轮、代码 51103000018 支架、代码 51103000017 防尘片、代码 30421400001 轴用挡圈； ㉗：原序号 6.501 两级门架货叉架更改为序号 6.701 货叉架（卷制门架）； ㉘：原序号 6.6 两级门架货叉架 2 更改为序号 6.8 货叉架（槽钢门架），新增代码 51103000020 调节螺钉、代码 51103000019 防松片、代码 51103000018 支架、代码 51103000017 防尘片、代码 30421400001 轴用挡圈；

Купить штабелёр
kupit-shtabeler.ru +7 495 159-44-32 zakaz@kupit-shtabeler.ru
Справочная копия документа изготовителя. Масштаб исходных страниц сохранён.

1.101 Frame System (Single Column)
车架系统（单立柱）

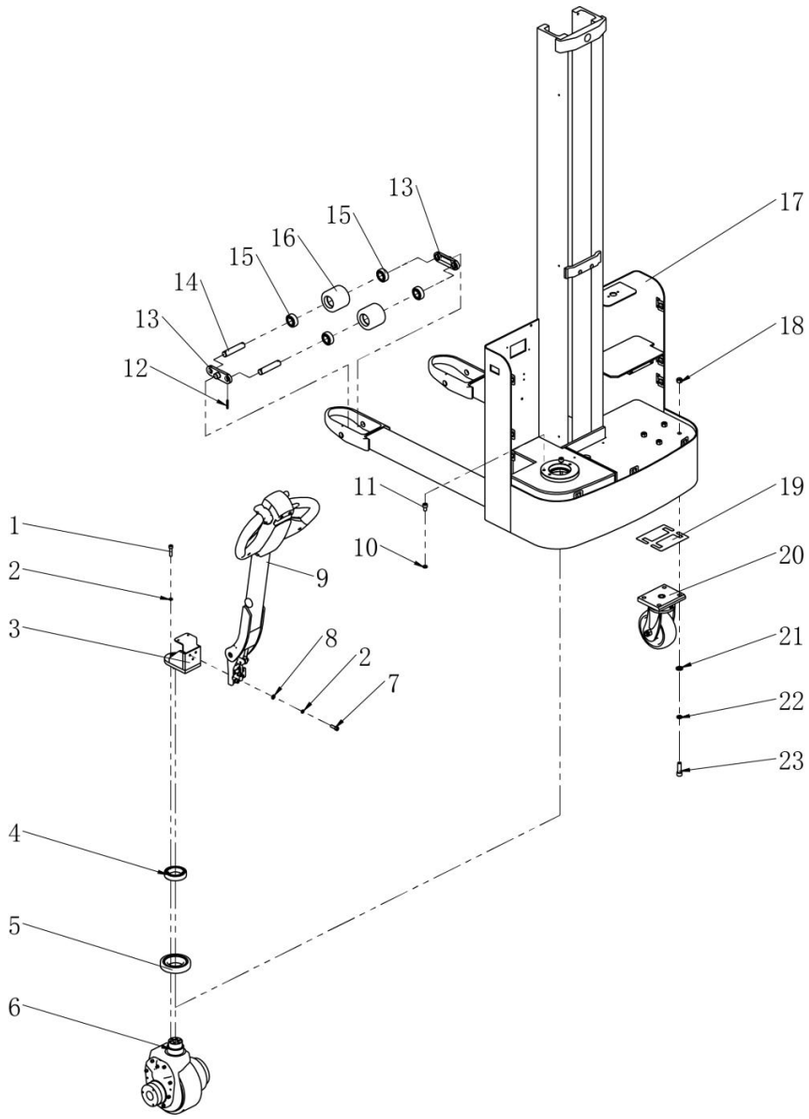

Item 序号		Part No 代码	Description 名称		Qty 数量	Applied Date 适用日期	Remark 备注
1		30201080032	Screw M8×35	螺钉	6		03.0158
2		30411080002	Lock Washer Φ8	弹垫	9		03.0012
3		20102010476	Handle Seat	手柄座	1		33.023.0006
4		30701050004	Bearing 6010	轴承	1		03.90.018
5		30702060002	Bearing 30212	轴承	1		03.90.023
6		52101000021	Driving Assembly	驱动总成	1		02.QD.00833
7		30201080005	Screw M8×25	螺钉	3		03.01560
8		30401080001	Flat Washer Φ8	平垫	3		03.0050
9		20302020023	Handle Components	手柄组件	1		82.16.008
9		55220000044	Handle Components (Lithium Battery)	手柄组件(锂电池)	1		82.16.026
9	01	20302010312	Rema Handle Components	智能手柄组件	1	-220708	82.16.053
9	02	55220000039	Operating Handle Components(DT)	操作手柄组件(智能)	1	220708-	
9		55220000045	Handle Components (Without Meters)	手柄组件(无电量表)	1		82.16.070
10		30411100002	Lock Washer Φ10	弹垫	2		03.0014
11		30201100021	Screw M10×16	螺钉	2		03.0162
12		30501050003	Round Pin Φ5×35	弹性圆柱销	8		03.0303
13		51251000015	Bracket	连板	4		30.01.1289
14		50101200040	Shaft	轮轴	4		30.01.3459
15		30701020007	Bearing 6204	轴承	8		03.90.057
16		51241000013	Loading Wheel	小轮	4		02.LZ.0064
17		20102011217	Frame (650)	车架	1		33.024.0006
17		20102010530	Frame (570)	车架	1		33.024.0001
17		20102010531	Frame (695)	车架	1		33.024.0002
18		30301120004	Nut M12	螺母	4		03.0262
19		20202000771	Washer	安装卡板	8		40.32.034

Купить штабелёр
kupit-shtabeler.ru +7 495 159-44-32 zakaz@kupit-shtabeler.ru
Справочная копия документа изготовителя. Масштаб исходных страниц сохранён.

1.101 Frame System (Single Column)
车架系统（单立柱）

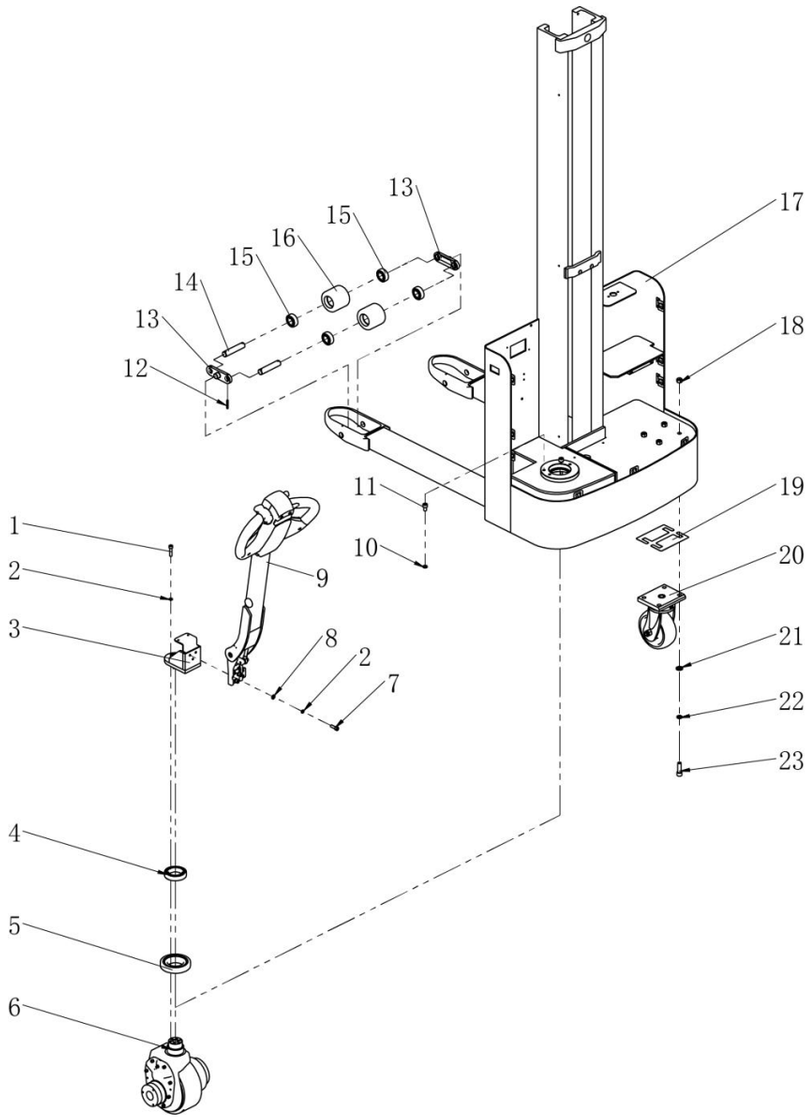

Item 序号		Part No 代码	Description 名称	Qty 数量	Applied Date 适用日期	Remark 备注
20		51231000011	Caster Assembly 转向轮组件	1		81.003.011
21		30401120001	Flat Washer Φ12 平垫	4		03.00514
22		30411120003	Lock Washer Φ12 弹垫	4		03.0015
23		30201120013	Screw M12×40 螺钉	4		03.0173

Купить штабелёр
kupit-shtabeler.ru +7 495 159-44-32 zakaz@kupit-shtabeler.ru
Справочная копия документа изготовителя. Масштаб исходных страниц сохранён.

1.202 Mono Mast Frame System
单级门架车架系统

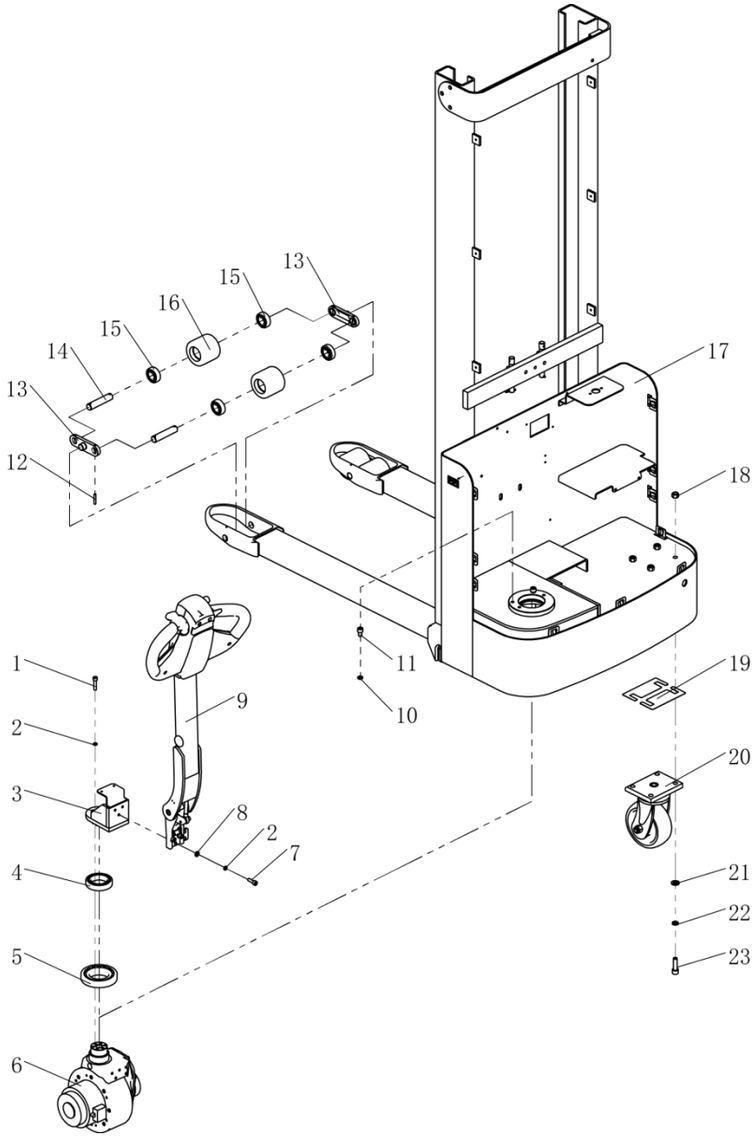

Item 序号		Part No 代码	Description 名称		Qty 数量	Applied Date 适用日期	Remark 备注
1		30201080032	Screw M8×35	螺钉	6		03.0158
2		30411080002	Lock Washer Φ8	弹垫	9		03.0012
3		20102010476	Handle Seat	手柄座	1		33.023.0006
4		30701050004	Bearing 6010	轴承	1		03.90.018
5		30702060002	Bearing 30212	轴承	1		03.90.023
6		52101000021	Driving Assembly	驱动总成	1		02.QD.00833
7		30201080005	Screw M8×25	螺钉	3		03.01560
8		30401080001	Flat Washer Φ8	平垫	3		03.0050
9		20302020023	Handle Components	手柄组件	1		
9		55220000044	Handle Components (Lithium Battery)	手柄组件 (锂电池)	1		82.16.026
9		55220000045	Handle Components (Without Meters)	手柄组件 (无电量表)	1		82.16.070
9	01	20302010312	Rema Handle Components	智能手柄组件	1	-220708	82.16.053
9	02	55220000039	Operating Handle Components(DT)	操作手柄组件(智能)	1	220708-	
10		30411100002	Lock Washer Φ10	弹垫	2		03.0014
11		30201100021	Screw M10×16	螺钉	2		03.0162
12		30501050003	Round PinΦ5×35	弹性圆柱销	8		03.0303
13		51251000015	Bracket	连板	4		30.01.1289
14		50101200040	Shaft	轮轴	4		30.01.3459
15		30701020007	Bearing 6204	轴承	8		03.90.057
16		51241000013	Loading Wheel	小轮	4		02.LZ.0064
17	01	See Form 1	Frame	车架	1	-190528	
17	02	See Form 1	Frame	车架	1	190528-	
18		30301120004	Nut M12	螺母	4		03.0262
19		20202000771	Washer	安装卡板	8		40.32.034
20		51231000011	Caster Assembly	转向轮组件	1		81.003.011

Купить штабелёр | kupit-shtabeler.ru
Лист PDF 17 / 68

Купить штабелёр
kupit-shtabeler.ru +7 495 159-44-32 zakaz@kupit-shtabeler.ru
Справочная копия документа изготовителя. Масштаб исходных страниц сохранён.

1.202 Mono Mast Frame System
单级门架车架系统

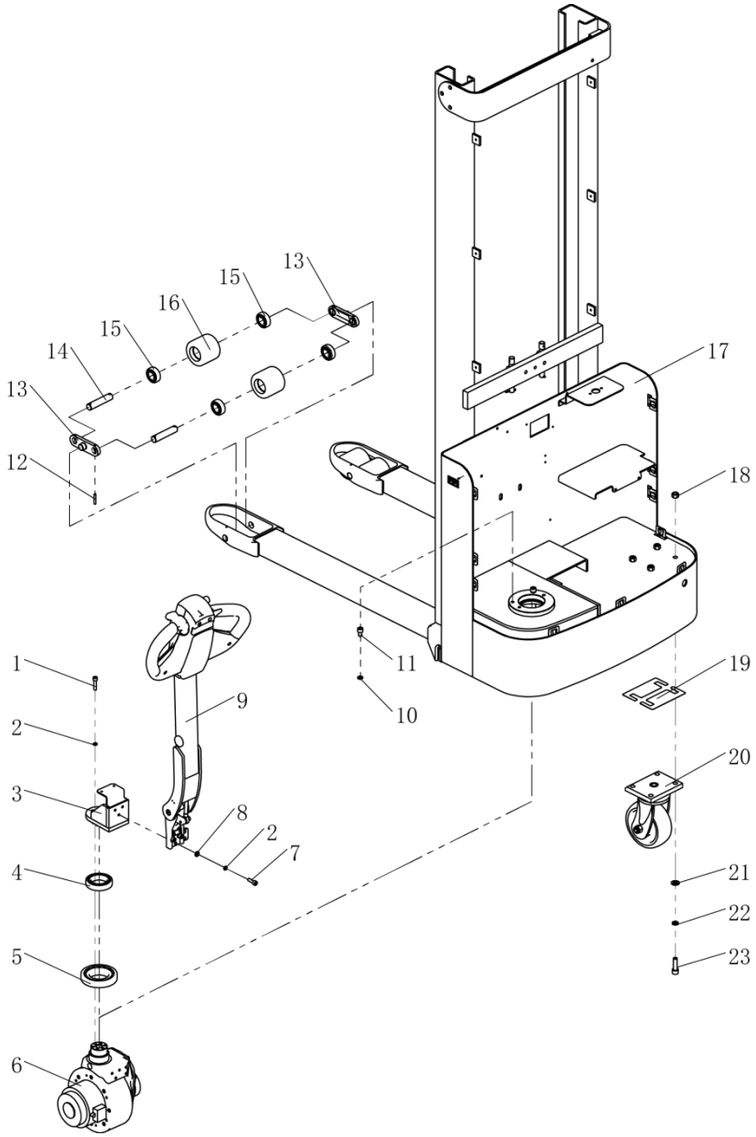

Item 序号		Part No 代码	Description 名称	Qty 数量	Applied Date 适用日期	Remark 备注
21		30401120001	Flat Washer Φ12 平垫	4		03.00514
22		30411120003	Lock Washer Φ12 弹垫	4		03.0015
23		30201120013	Screw M12×40 螺钉	4		03.0173

Form 1

Mast 门架类型		New part no 新代码	New part no 旧代码	Lifting Height(mm) 起升高度(mm)	Fork width(mm) 货叉外宽(mm)
Rolled Steel 卷制门架	01	20102011248	33.023.0058	1600	650
	02	20102010498	33.023.0030	1600	650
	01	20102011249	33.023.0059	1600	570
	02	20102010484	33.023.0015	1600	570
	01	20102011250	33.023.0060	1600	695
	02	20102010493	33.023.0024	1600	695
Channel Steel 槽钢门架		20102011116		1600	650
		20102010980		1600	570
		20102010981		1600	695

Купить штабелёр
kupit-shtabeler.ru +7 495 159-44-32 zakaz@kupit-shtabeler.ru
Справочная копия документа изготовителя. Масштаб исходных страниц сохранён.

1.302 Duplex Mast Frame System
两级门架车架系统

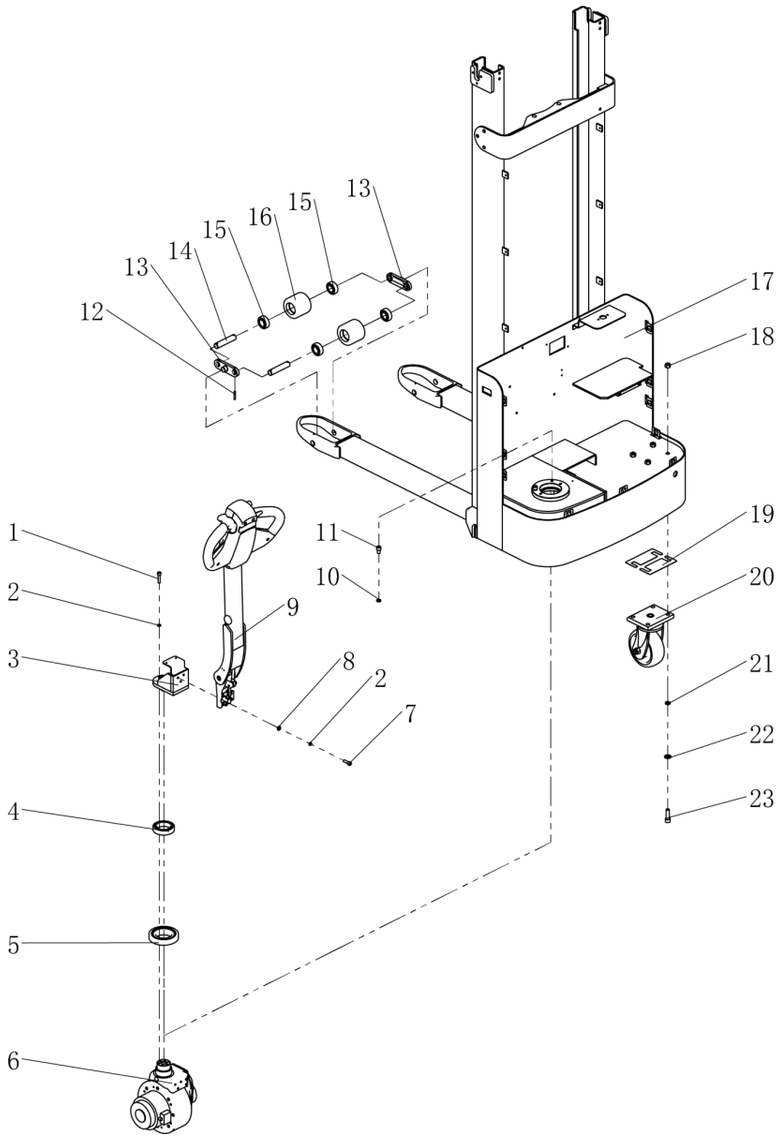

Item 序号		Part No 代码	Description 名称		Qty 数量	Applied Date 适用日期	Remark 备注
1		30201080032	Screw M8×35	螺钉	6		03.0158
2		30411080002	Lock Washer Φ8	弹垫	9		03.0012
3		20102010476	Handle Seat	手柄座	1		33.023.0006
4		30701050004	Bearing 6010	轴承	1		03.90.018
5		30702060002	Bearing 30212	轴承	1		03.90.023
6		52101000021	Driving Assembly	驱动总成	1		02.QD.00833
7		30201080005	Screw M8×25	螺钉	3		03.01560
8		30401080001	Flat Washer Φ8	平垫	3		03.0050
9		20302020023	Handle Components	手柄组件	1		82.16.026
9		55220000044	Handle Components (Lithium Battery)	手柄组件 (锂电池)	1		82.16.070
9		55220000045	Handle Components (Without Meters)	手柄组件 (无电量表)	1		82.16.053
9	01	20302010312	Rema Handle Components	智能手柄组件	1	-220708	
9	02	55220000039	Operating Handle Components(DT)	操作手柄组件(智能)	1	220708-	
10		30411100002	Lock Washer Φ10	弹垫	2		03.0014
11		30201100021	Screw M10×16	螺钉	2		03.0162
12		30501050003	Round PinΦ5×35	弹性圆柱销	8		03.0303
13		51251000015	Bracket	连板	4		30.01.1289
14		50101200040	Shaft	轮轴	4		30.01.3459
15		30701020007	Bearing 6204	轴承	8		03.90.057
16		51241000013	Loading Wheel	小轮	4		02.LZ.0064
17	01	See Form 2	Frame	车架	1	-190528	
17	02	See Form 2	Frame	车架	1	190528-	
18		30301120004	Nut M12	螺母	4		03.0262
19		20202000771	Washer	安装卡板	8		40.32.034
20		51231000011	Caster Assembly	转向轮组件	1		81.003.011
21		30401120001	Flat Washer Φ12	平垫	4		03.00514

Купить штабелёр
kupit-shtabeler.ru +7 495 159-44-32 zakaz@kupit-shtabeler.ru
Справочная копия документа изготовителя. Масштаб исходных страниц сохранён.

1.302 Duplex Mast Frame System
两级门架车架系统

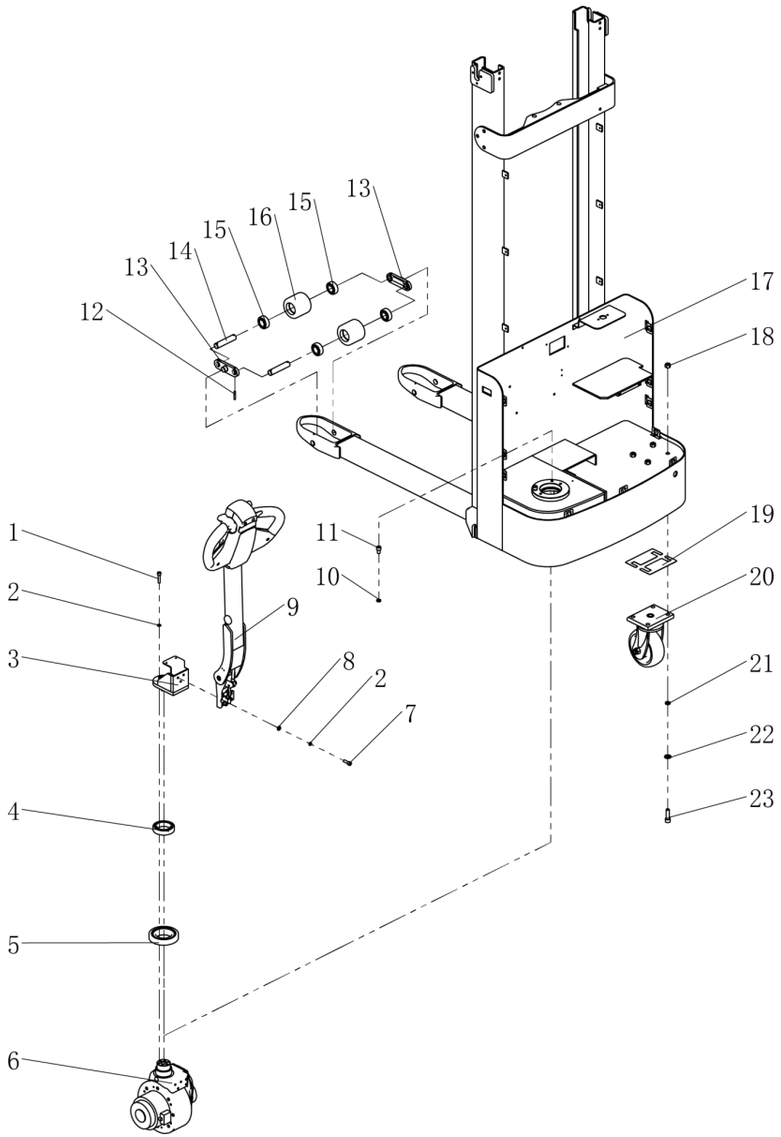

Item 序号		Part No 代码	Description 名称	Qty 数量	Applied Date 适用日期	Remark 备注
22		30411120003	Lock Washer Φ12 弹垫	4		03.0015
23		30201120013	Screw M12×40 螺钉	4	30201120013	03.0173

Form 2

Mast 门架类型		New part no 新代码	New part no 旧代码	Lifting Height(mm) 起升高度(mm)	Fork width(mm) 货叉外宽(mm)
Rolled Steel 卷制门架	01	20102011219	33.023.0061	2000mm	650
	02	20102010496	33.023.0027	2000mm	650
	01	20102011220	33.023.0062	2000mm	570
	02	20102010499	33.023.0031	2000mm	570
	01	20102011221	33.023.0063	2000mm	695
	02	20102010500	33.023.0032	2500mm	695
	01	20102011222	33.023.0064	2500mm	650
	02	20102010491	33.023.0022	2500mm	650
	01	20102011223	33.023.0065	2500mm	570
	02	20102010501	33.023.0033	2500mm	570
	01	20102011224	33.023.0066	2500mm	695
	02	20102010502	33.023.0034	2500mm	695
Channel Steel 槽钢门架		20102011150		2000mm	650
		20102010982		2000mm	570
		20102010983		2000mm	695
		20102011151		2500mm	650
		20102010984		2500mm	570
		20102010985		2500mm	695
		20102010507	33.023.0039	3000mm	650
		20102010508	33.023.0040	3000mm	570
		20102010509	33.023.0041	3000mm	695
		20102010510	33.023.0042	3500mm	650
		20102010511	33.023.0043	3500mm	570
		20102010512	33.023.0044	3500mm	695

Купить штабелёр
kupit-shtabeler.ru +7 495 159-44-32 zakaz@kupit-shtabeler.ru
Справочная копия документа изготовителя. Масштаб исходных страниц сохранён.

1.4 Cover Assembly (Single Column)
外罩总成（单立柱）

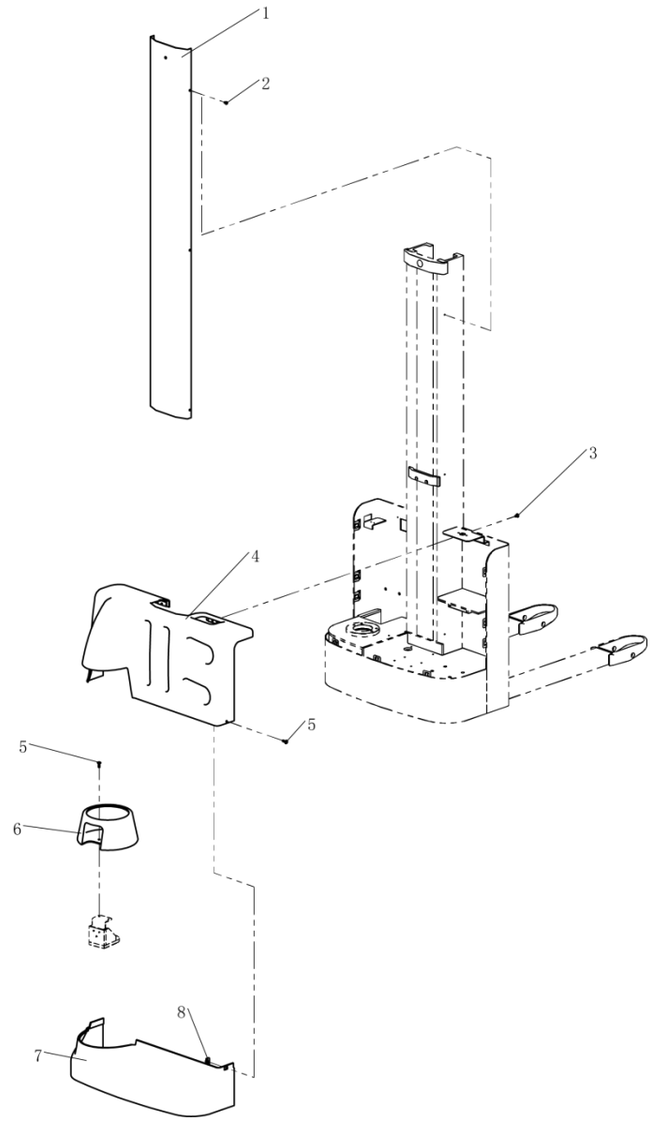

Item 序号		Part No 代码	Description 名称		Qty 数量	Applied Date 适用日期	Remark 备注
1		20202001066	Sealing Plate	后封板	1		40.36.012
2		30251060008	Screw M6×10	螺钉	4		03.0113
3		30251060029	Screw M6×16	螺钉	2		03.0089
4		54302000421	Cover Red	上面罩	1		
4		54302000422	Cover Red (Internal)	上面罩（内置）	1		
5		30211060014	Screw M6×16	螺钉	6		03.0240
6		54302000163	Handle Seat Cover	手柄座封罩	1		02.FGJ.3408
7		54302000164	Cover Red	下面罩	1		
8		30351060005	Buckle Nut M6	卡扣螺母	4		03.0587

Купить штабелёр
kupit-shtabeler.ru +7 495 159-44-32 zakaz@kupit-shtabeler.ru
Справочная копия документа изготовителя. Масштаб исходных страниц сохранён.

1.501 Mono Mast Cover Assembly
单级门架外罩总成

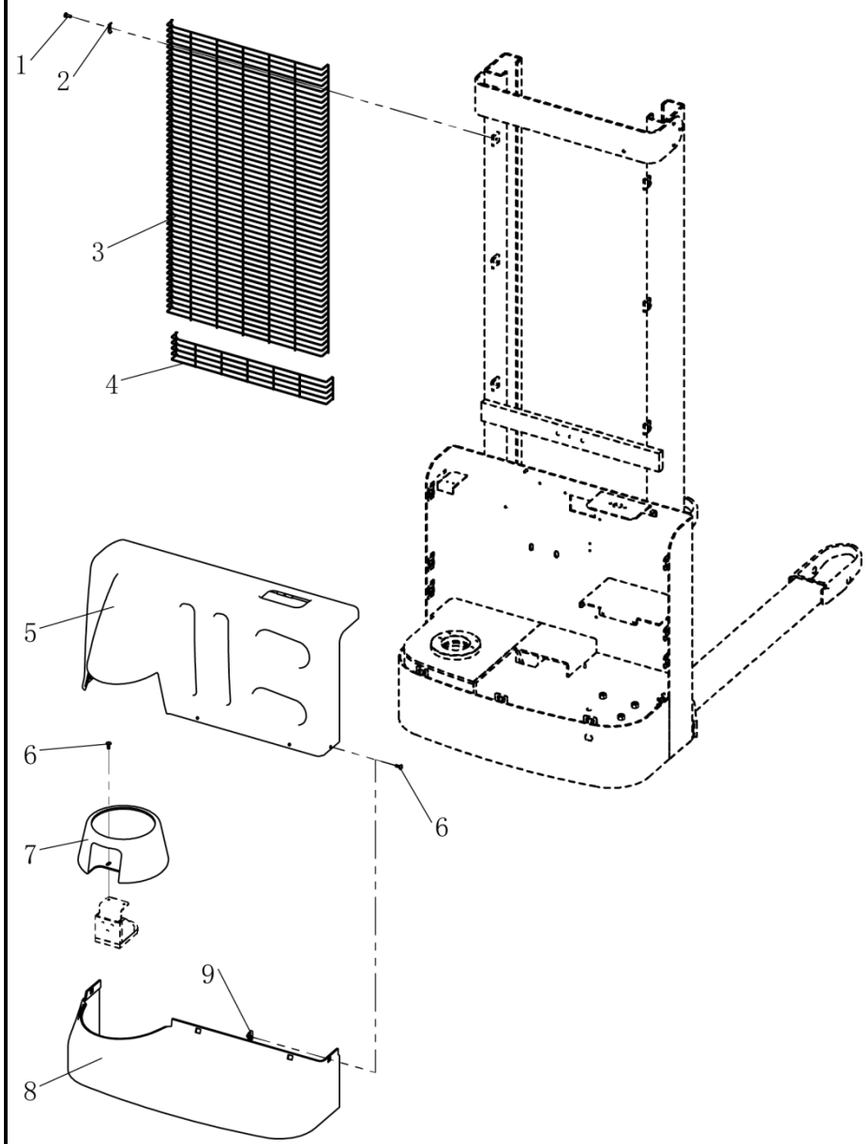

Item 序号		Part No 代码	Description 名称		Qty 数量	Applied Date 适用日期	Remark 备注
1	01	30211060008	Screw M6×16	螺钉	6	-220420	03.0228
1	02	30211060008	Screw M6×16	螺钉	8	220420-	03.0228
2	01	54101000051	Clip	防护罩夹	6	-220420	40.31.153
2	02	54101000051	Clip	防护罩夹	8	220420-	40.31.153
3	01	10109010021	Wire Mesh	网罩	1	-220420	40.31.148
3	02	10109010039	Wire Mesh	网罩	1	220420-	
4		10109010040	Wire Mesh	网罩	1	220420-	
5		54302000165	Cover Red	上面罩	1		
5		54302000181	Cover Red (Internal)	上面罩（内置）	1		02.FGJ.3446
6		30211060014	Screw M6×16	螺钉	8		03.0240
7		54302000163	Handle Seat Cover	手柄座封罩	1		02.FGJ.3408
8		54302000164	Cover Red	下面罩	1		
9		30351060005	Buckle Nut M6	卡扣螺母	4		03.0587

Купить штабелёр
kupit-shtabeler.ru +7 495 159-44-32 zakaz@kupit-shtabeler.ru
Справочная копия документа изготовителя. Масштаб исходных страниц сохранён.

1.601 Duplex Mast Cover Assembly
两级级门架外罩总成

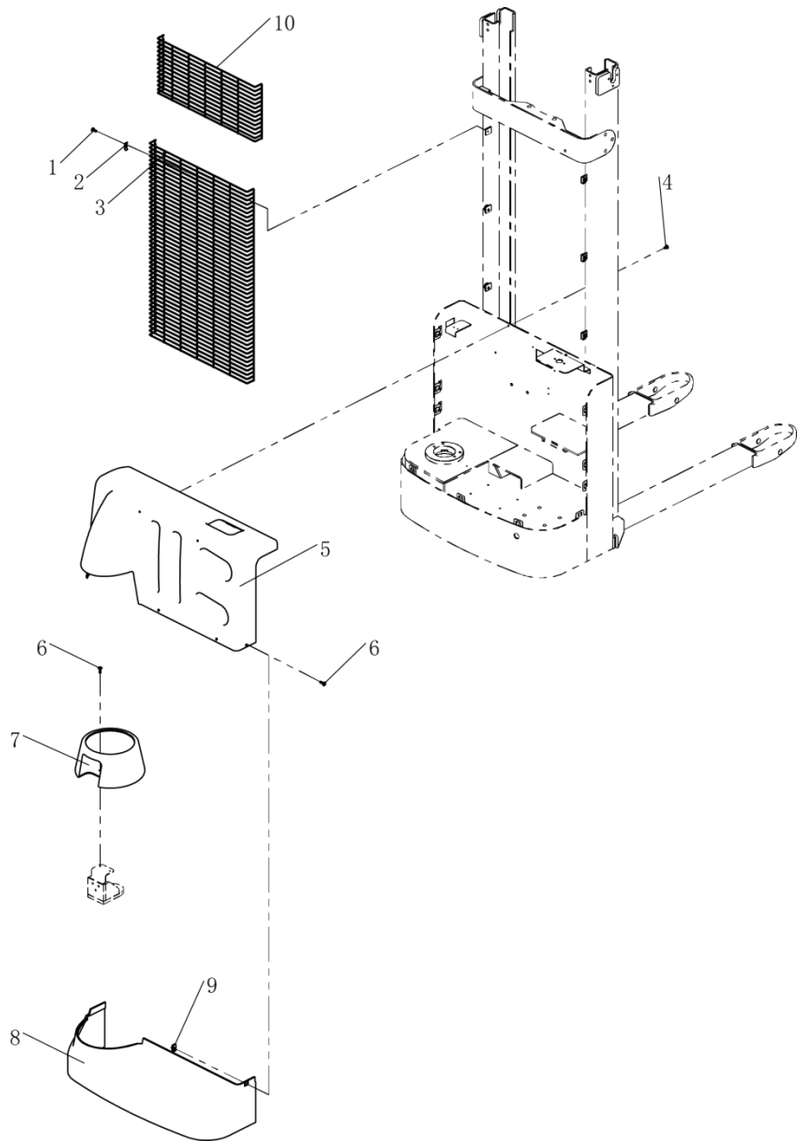

Item 序号		Part No 代码	Description 名称		Qty 数量	Applied Date 适用日期	Remark 备注
1	01	30211060008	Screw M6×16	螺钉	6	-220420	03.0228
1	02	30211060008	Screw M6×16	螺钉	10	220420-	03.0228
2	01	54101000051	Clip	防护罩夹	6	-220420	40.31.153
2	02	54101000051	Clip	防护罩夹	10	220420-	40.31.153
3	01	10109010003	Wire Mesh 2000mm	网罩	1	-220420	40.31.201
3	02	10109010025	Wire Mesh 2000mm	网罩	1	220420-	
3	01	10109010004	Wire Mesh 2500mm	网罩	1	-220420	40.31.202
3	02	10109010026	Wire Mesh 2500mm	网罩	1	220420-	
3	01	10109010020	Wire Mesh 3000mm	网罩	1	-220420	40.31.147
3	02	10109010041	Wire Mesh 3000mm	网罩	1	220420-	
3	01	10109010005	Wire Mesh 3500mm	网罩	1	-220420	40.31.203
3	02	10109010006	Wire Mesh 3500mm	网罩	1	220420-	
4		30251060029	Screw M6×16	螺钉	2	-220420	03.0089
5		54302000165	Cover Red	上面罩	1		
5		54302000181	Cover Red (Internal)	上面罩（内置）	1		02.FGJ.3446
6	01	30211060014	Screw M6×16	螺钉	6	-220420	03.0240
6	02	30211060014	Screw M6×16	螺钉	8	220420-	03.0240
7		54302000163	Handle Seat Cover	手柄座封罩	1		02.FGJ.3408
8		54302000164	Cover Red	下面罩	1		
9		30351060005	Buckle Nut M6	卡扣螺母	4		03.0587
10		10109010013	Wire Mesh	网罩	1	220420-	

Купить штабелёр
kupit-shtabeler.ru +7 495 159-44-32 zakaz@kupit-shtabeler.ru
Справочная копия документа изготовителя. Масштаб исходных страниц сохранён.

1.7 Caster Components
转向轮组件

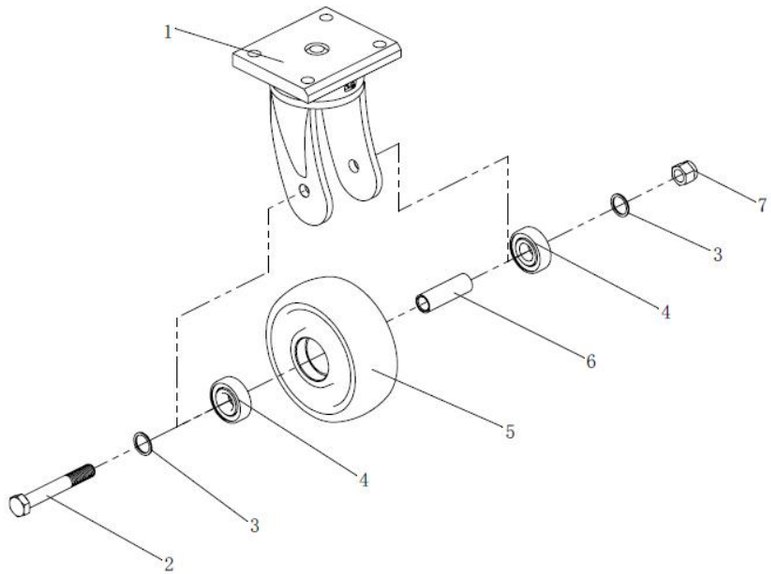

Item 序号		Part No 代码	Description 名称		Qty 数量	Applied Date 适用日期	Remark 备注
A		51231000011	Caster Assembly	转向轮组件	1		81.003.011
1		20302020022	Wheel Frame Welding	轮架	1		81.003.003
2		30101140022	Bolt M14×100	螺栓	1		03.0361
3		50301200017	Washer Φ20×Φ25×1.5	垫圈	2		03.0039
4		30701020007	Bearing 6204	轴承	2		03.90.057
5		51241000023	Balance Wheel	平衡轮	1		02.LZ.0123
6		20202000419	Shaft Sleeve	轴套	1		30.01.0529
7		30311140001	Nut M14	螺母	1		03.0246

Купить штабелёр | kupit-shtabeler.ru
Лист PDF 24 / 68

Купить штабелёр
kupit-shtabeler.ru +7 495 159-44-32 zakaz@kupit-shtabeler.ru
Справочная копия документа изготовителя. Масштаб исходных страниц сохранён.

2.101 Driving Assembly
驱动总成

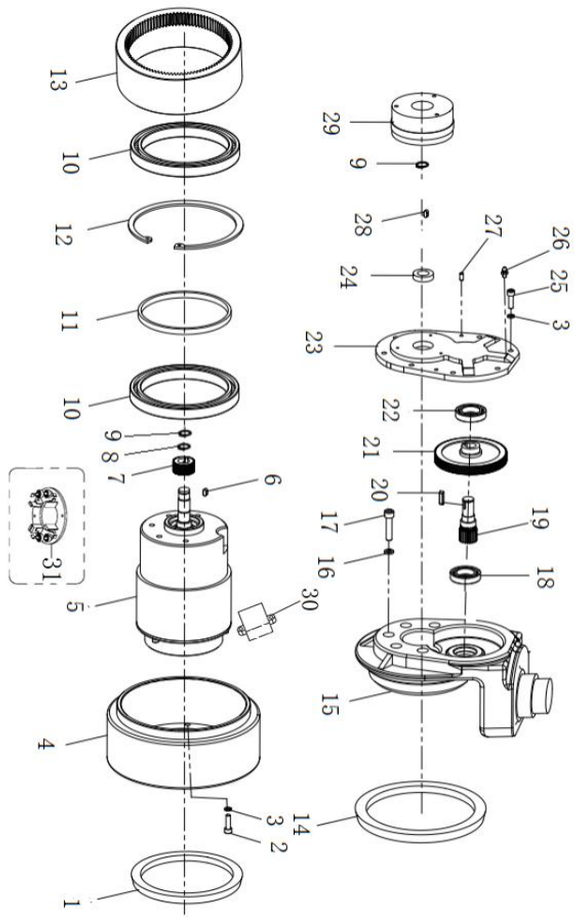

Item 序号		Part No 代码	Description 名称		Qty 数量	Applied Date 适用日期	Remark 备注
A		52101000021	Driving Assembly	驱动总成	1		02.QD.00833
1		30802128001	Oil Seal	油封	1		02.01.3703
2		30201060020	Screw M6×16	螺钉	8		03.0147
3		30411060002	Spring Washer Φ6	弹垫	16		03.0011
4		51241000076	Driving Wheel	驱动轮	1		02.QDL.0272
4		51210000013	Driving Wheel(Rubber)	驱动轮(橡胶)	1		
5		70402000021	Motor	电机	1		02.DJ.33636
6		30601050003	Flat Key Pin	平键销	1		03.0716
7		52202120001	Driving Gear	主动斜齿轮	1		02.01.00702
8		30421160001	Circlip For Shaft Φ16	轴用挡圈	1		03.0062
9		30421150001	Circlip For Shaft Φ15	轴用挡圈	2		03.0061
10		30701120003	Bearing61824	轴承	2		02.01.006810
11		20201001097	Spacer	隔套	1		02.01.9294
12		30421000002	Circlip For Hole Φ150	孔用挡圈	1		03.0709
13		52201150002	Internal Gear	内齿轮	1		02.01.00687
14		30802155001	Big Oil Seal	大油封	1		02.01.3681
15		52105000002	Gearbox	齿轮箱	1		02.01.9267
16		30411080002	Spring Washer Φ8	弹垫	5		03.0012
17		30201080006	Screw M8×30	螺钉	5		03.0157
18		30701017001	Bearing 16003	轴承	1		03.90.074
19		52201150004	Transmission Gear	传动齿轮	1		02.01.00701
20		30601050004	Flat Key Pin	平键销	1		03.0717
21		52202120002	Driven Gear	被动斜齿轮	1		02.01.00703
22		30701025001	Bearing 61905	轴承	1		03.90.075
23		52105000017	Gearbox Cover	箱盖	1		02.01.210707
24		30802016001	Oil Seal	油封	1		03.0719
25		30201060021	Screw M6×20	螺钉	8		03.0149
26		30821008001	Grease Fitting	黄油嘴	1		03.0506
27		30501050002	Cylindrical Pin Φ5×20	圆柱销	2		03.04350

Купить штабелёр
kupit-shtabeler.ru +7 495 159-44-32 zakaz@kupit-shtabeler.ru
Справочная копия документа изготовителя. Масштаб исходных страниц сохранён.

2.101 Driving Assembly
驱动总成

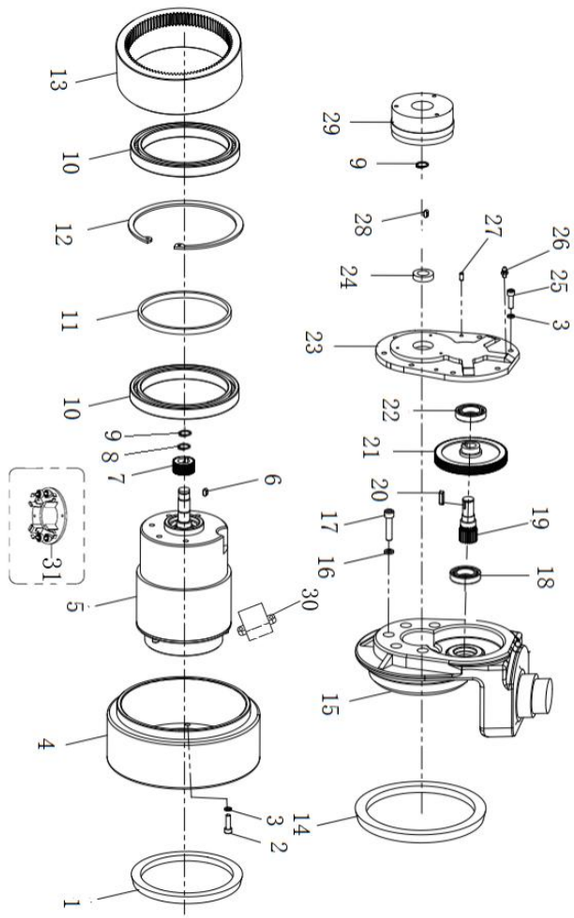

Item 序号		Part No 代码	Description 名称		Qty 数量	Applied Date 适用日期	Remark 备注
28		30601050005	Parallel Key	平键销	1		03.0975
29		55704000001	Brake Assembly	制动器总成	1		02.01.3596
30		70431000052	Terminal Box	接线盒	1	210824-	02.01.0284
31		70431000002	Brush (MY)	碳刷	1		
31		70431000003	Brush	碳刷	1		

Купить штабелёр | kupit-shtabeler.ru
Лист PDF 26 / 68

Купить штабелёр
kupit-shtabeler.ru +7 495 159-44-32 zakaz@kupit-shtabeler.ru
Справочная копия документа изготовителя. Масштаб исходных страниц сохранён.

3.1 Handle Components
手柄组件

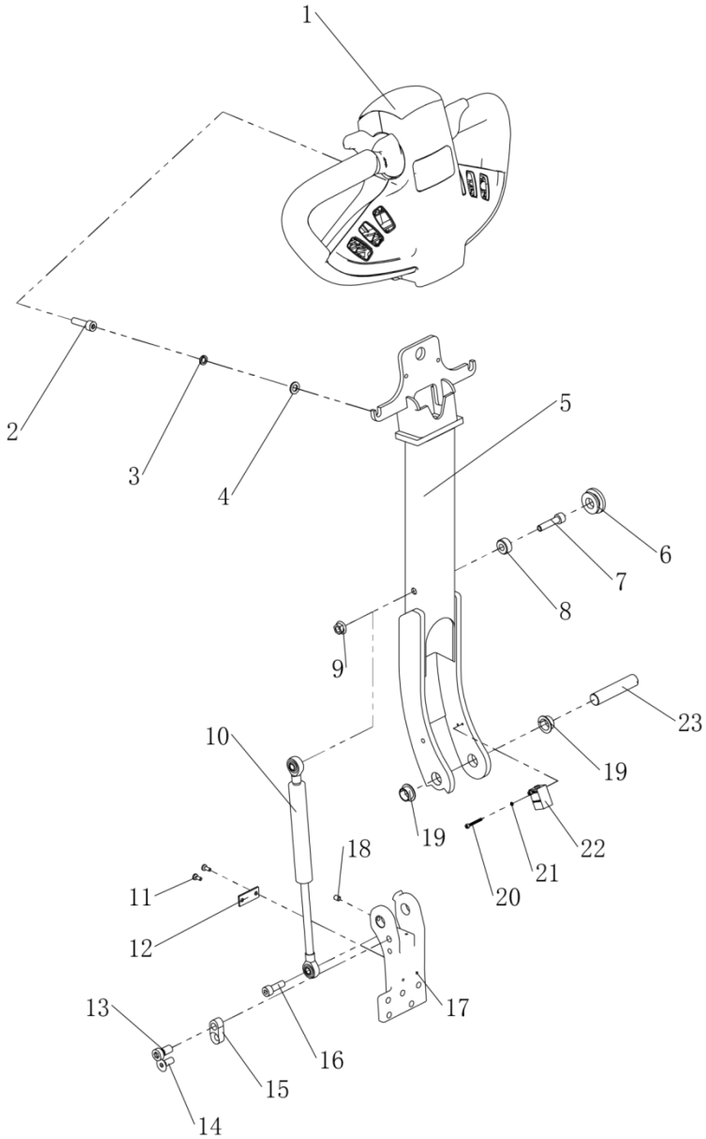

Item 序号		Part No 代码	Description 名称		Qty 数量	Applied Date 适用日期	Remark 备注
A		20302020023	Handle Components	手柄组件	1		82.16.008
A		55220000044	Handle Components (Lithium Battery)	手柄组件（锂电）	1		82.16.026
A		55220000045	Handle Components (Without Meters)	手柄组件(无电量表)	1		82.16.070
1		71501000007	Big Handle	大手柄	1		02.SB.317514
1		71501000039	Big Handle (Lithium Battery)	大手柄（锂电）	1		02.SB.317520
1		71501000040	Big Handle (Without Meters)	大手柄(无电量表)	1		02.SB.3204
2		30201080006	Screw M8×30	螺钉	2		03.0157
3		30411080002	Spring Washer Φ8	弹垫	2		03.0012
4		30401080001	Flat Washer Φ8	平垫	2		03.0050
5		55221000029	Handle Bar	手柄杆	1		33.023.0007
6		54316000016	Rubber Blanket	防震垫	1		02.01.2127
7		30201080032	Screw M8×35	螺钉	1		03.0158
8		50301090003	Spacer	隔套	1		40.11.066
9		30311080003	NutM8	螺母	1		03.0425
10		50407000015	Gas Spring	气弹簧	1		02.QTH.2218
11		30211040013	Screw M4×10	螺钉	3		03.0230
12		20201000295	Baffle	挡线板	1		40.11.064
13		30201100022	Screw M10×20	螺钉	1		03.0163
14		30251080028	Screw M8×20	螺钉	1		03.0092
15		20201000134	Limit Block	限位块	1		40.12.031
16		30201080005	Screw M8×25	螺钉	1		03.01560
17		20201001230	Bracket	关节座	1		40.11.063
18		30221060006	Screw	螺钉	2		03.0270
19		54001000008	BushingΦ18×Φ16×10	带肩复合套	2		03.0452
20		30201030004	Screw M3×25	螺钉	2		03.01301

Купить штабелёр | kupit-shtabeler.ru
Лист PDF 27 / 68

Купить штабелёр
kupit-shtabeler.ru +7 495 159-44-32 zakaz@kupit-shtabeler.ru
Справочная копия документа изготовителя. Масштаб исходных страниц сохранён.

3.1 Handle Components
手柄组件

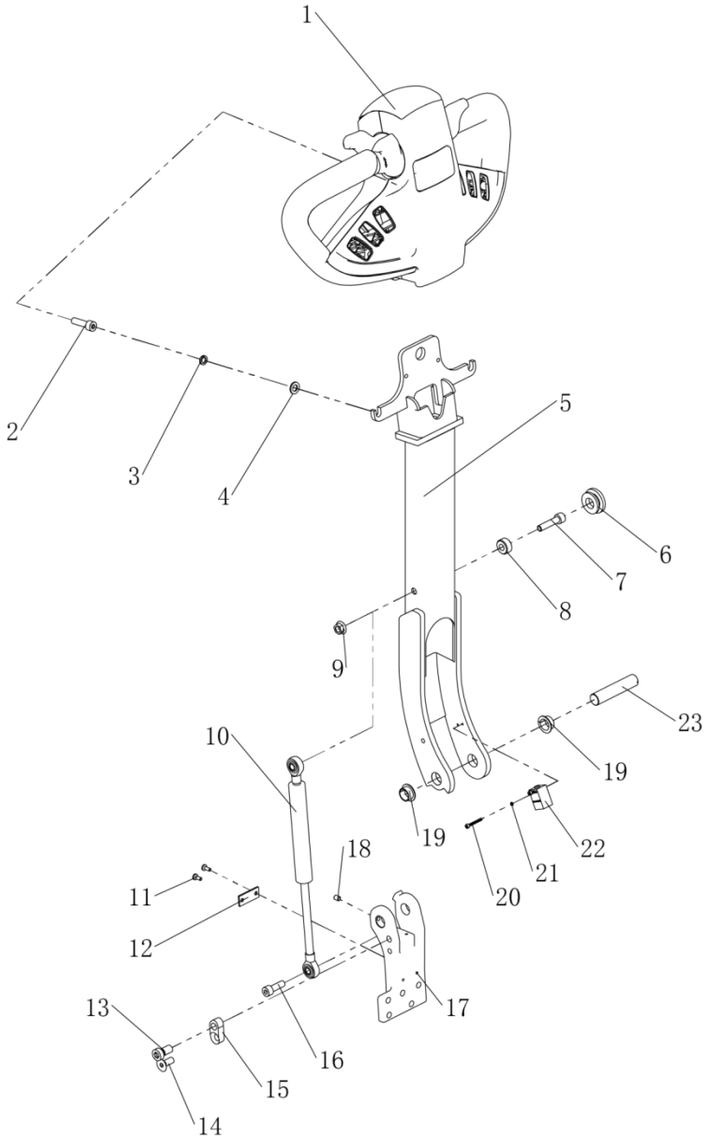

Item 序号		Part No 代码	Description 名称	Qty 数量	Applied Date 适用日期	Remark 备注
21		30411030001	Spring Washer Φ3 弹垫	2		03.00091
22		70109000004	Proximity Switch 接近开关	1		
23		50101160007	Shaft 关节轴	1		40.11.065

Купить штабелёр | kupit-shtabeler.ru
Лист PDF 28 / 68

Купить штабелёр
kupit-shtabeler.ru +7 495 159-44-32 zakaz@kupit-shtabeler.ru
Справочная копия документа изготовителя. Масштаб исходных страниц сохранён.

3.2 Big Handle
大手柄

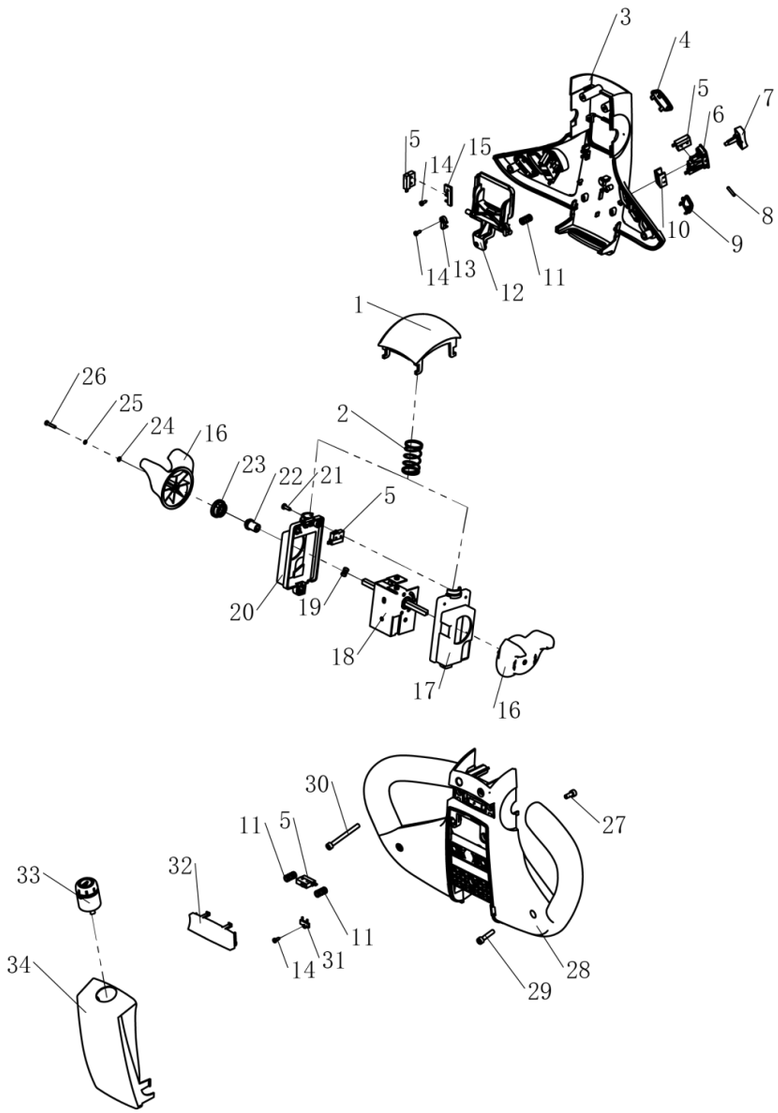

Item 序号		Part No 代码	Description 名称		Qty 数量	Applied Date 适用日期	Remark 备注
A		71501000007	Big Handle	大手柄	1		02.SB.317514
A		71501000039	Big Handle (Lithium Battery)	大手柄(锂电)	1		02.SB.317520
A		71501000040	Big Handle (Without Meters)	大手柄(无电量表)	1		02.SB.3204
1		71511000015	Belly Switch	肚皮开关	1		16.0038
2		71511000016	Spring	弹簧	1		03.0725
3		71511000001	Upper Cover	上盖	1		02.01.31770
4		70601000017	Meters	电量表	1		
4		71511000014	Button Plug	按钮堵头	1		02.01.317725
5		70103000009	Micro Switch	微动开关	7		02.SB.PJ.0036
6		71511000007	Lift Button Base	升降按钮底座	2		02.01.317718
7		71511000004	Lift Button	升降按钮	2		02.01.317721
8		71511000017	Round PinΦ3×17	圆柱销	2		03.0760
9		71511000014	Button Plug	按钮堵头	3		02.01.317725
10		73109000011	Fixing Sleeve	固定套	2		30.01.3427
11		71511000018	Spring	弹簧	3		03.0726
12		71511000005	Horn Button	喇叭按钮	1		02.01.317723
13		71511000345	Button Clip	按钮卡子	2		02.01.317724
14		30201030001	Screw M3×10	螺钉	5		03.0732
15		71511000107	Mounting Clip	安装卡	1		02.SB.PJ.0006
16		70141000001	Knob	旋钮	2		02.01.317720
17		71511000013	Bracket Right	支架右	1		30.01.3424
18		70132000001	Accelerator	加速器	1		02.01.2151
18		70132000002	Accelerator (Lithium Battery)	加速器(锂电池)	1		02.SB.PJ.0023
19		30431080001	Wave Washers	波形垫圈	2		03.0735
20		71511000012	Bracket Left	支架左	1		30.01.3423
21		30231040001	Screw M4×12	螺钉	3		03.0758

Купить штабелёр
kupit-shtabeler.ru +7 495 159-44-32 zakaz@kupit-shtabeler.ru
Справочная копия документа изготовителя. Масштаб исходных страниц сохранён.

3.2 Big Handle
大手柄

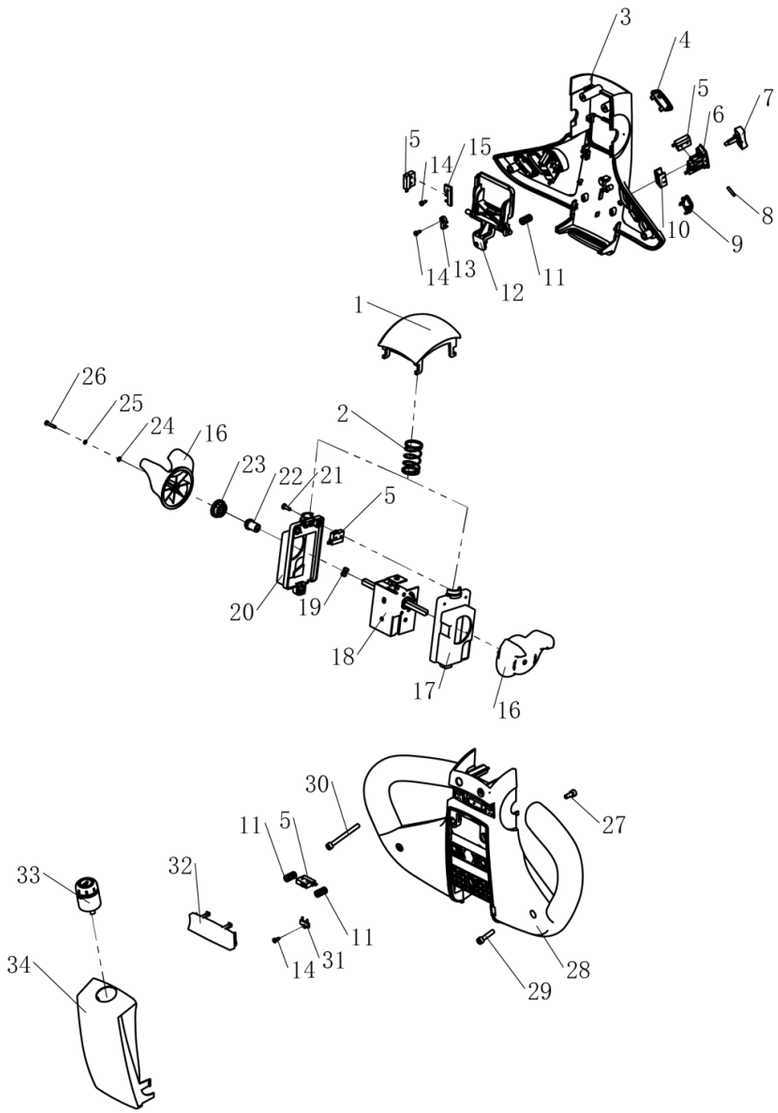

Item 序号		Part No 代码	Description 名称		Qty 数量	Applied Date 适用日期	Remark 备注
22		71511000111	Shaft Sleeve	轴内套	2		30.01.3426
23		71511000113	Shaft Jacket	轴外套	2		30.01.3425
24		30401030002	Flat Washer Φ3	平垫	2		03.0053
25		30411030001	Spring Washer Φ3	弹垫	2		03.00091
26		30211030004	Screw M3×16	螺钉	2		03.05360
27		30201050009	Screw M5×12	螺钉	2		03.0131
28		71511000002	Lower Cover	下盖	1		02.01.31772
29		30201050017	Screw M5×25	螺钉	2		03.01410
30		30201050019	Screw M5×55	螺钉	2		03.0751
31		71511000022	Mounting Clip	安装卡	1		02.01.317726
32		71511000003	Mode button	模式按钮	1		02.01.317719
33		70105000006	Key Switch	钥匙开关	1		02.01.2187
34		71511000008	Cover	盖板	1		02.01.31771

Купить штабелёр | kupit-shtabeler.ru
Лист PDF 30 / 68

Купить штабелёр
kupit-shtabeler.ru +7 495 159-44-32 zakaz@kupit-shtabeler.ru
Справочная копия документа изготовителя. Масштаб исходных страниц сохранён.

3.301 Handle Components (Rema)
手柄组件（智能）

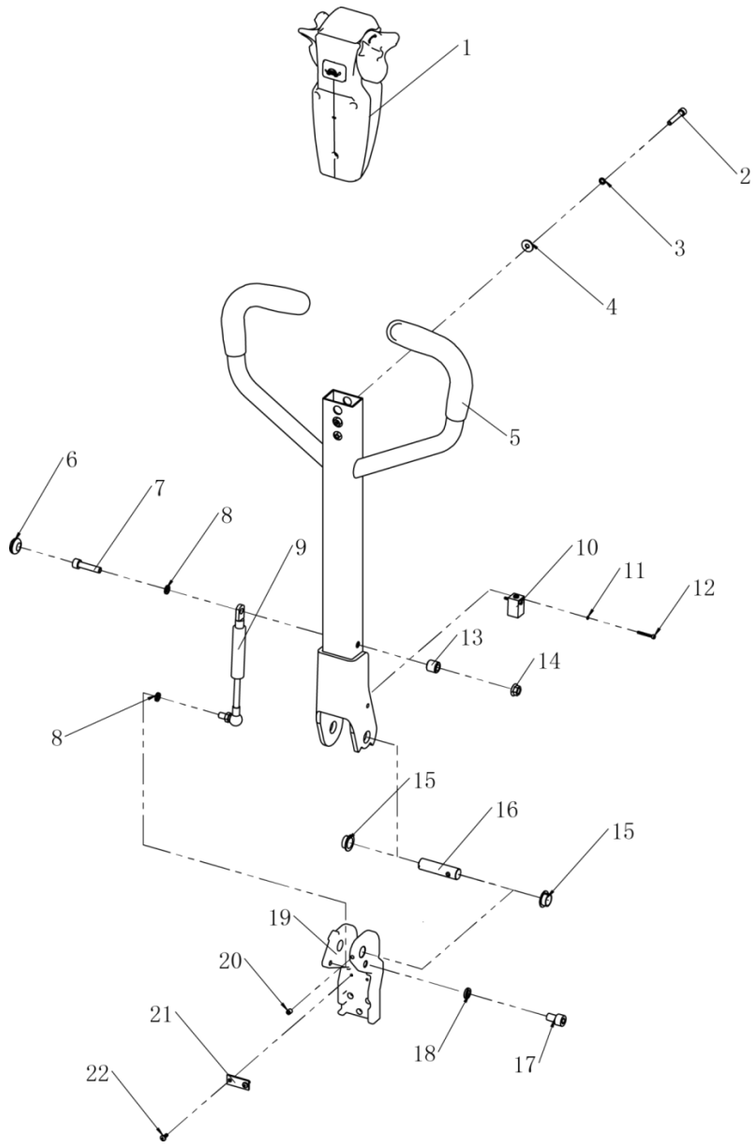

Item 序号		Part No 代码	Description 名称		Qty 数量	Applied Date 适用日期	Remark 备注
A		20302010312	Rema Handle Components	手柄组件（智能）	1	-220708	82.16.053
1		71501000006	Handle Assembly	手柄头总成	1	-220708	02.SB.3190
2		30201060018	Screw M6×12	螺钉	2	-220708	03.0145
3		30411060002	Spring Washer Φ6	弹垫	2	-220708	03.0011
4		20105010010	Flat Washer Φ6	平垫	2	-220708	03.0003
5		55221000030	Handle Bar	手柄杆	1	-220708	33.023.0029
6		54302000259	Shock Pad	减震垫	1		02.01.2133
7		30201080032	Screw M8×35	螺钉	1		03.0158
8		30411080002	Spring Washer Φ8	弹垫	2		03.0012
9		50407000036	Gas Spring	气弹簧	1		02.QTH.3634
10		70109000004	Proximity Switch	接近开关	1		
11		30411030001	Spring Washer Φ3	弹垫	2		03.00091
12		30201030004	Screw M3×25	螺钉	2		03.01301
13		50301090003	Spacer	隔套	1		40.11.066
14		30301080001	Nut M8	螺母	1		03.0258
15		54001000008	Bushing Φ18×Φ16×10	带肩复合套	2		03.0452
16		50101160010	Shaft	关节轴	1		40.15.005
17		30201100021	Screw M10×16	螺钉	1		03.0162
18		30411100002	Spring Washer Φ10	弹垫	1		03.0014
19		20202001099	Bracket	关节座	1		40.38.003
20		30221060006	Screw M6×8	螺钉	2		03.0270
21		20201000295	Crimping Board	压线板	1		40.11.064
22		30211040013	Screw M4×10	螺钉	2		03.0230

Купить штабелёр
kupit-shtabeler.ru +7 495 159-44-32 zakaz@kupit-shtabeler.ru
Справочная копия документа изготовителя. Масштаб исходных страниц сохранён.

3.401 Handle Assembly
手柄头总成

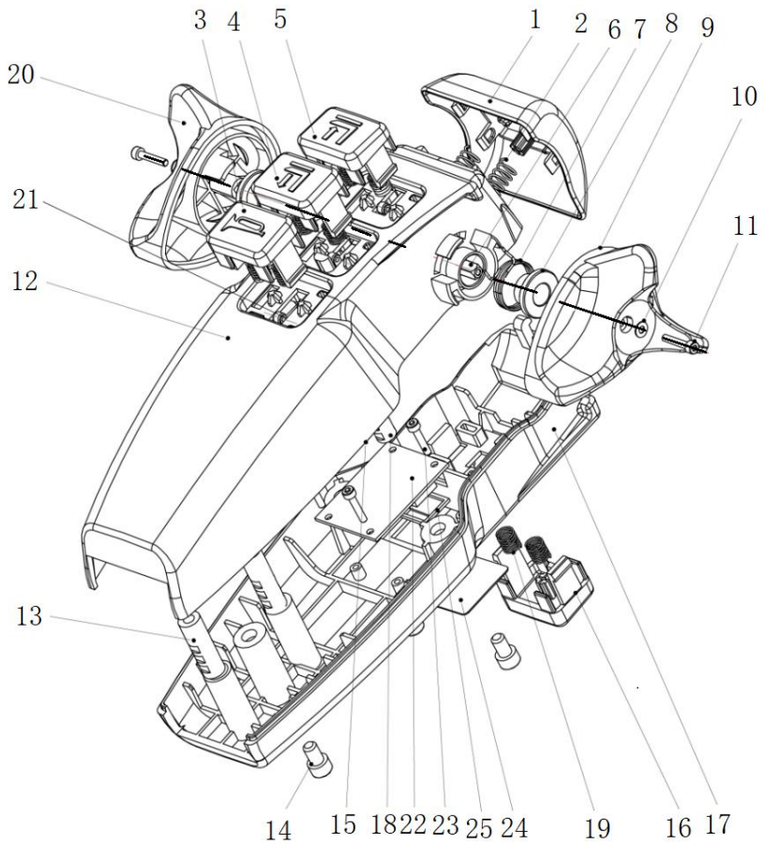

Item 序号		Part No 代码	Description 名称		Qty 数量	Applied Date 适用日期	Remark 备注
A		71501000006	Handle Assembly	手柄头总成	1	-220708	02.SB.3190
1		71511000342	Belly Switch	肚皮按键	1	-220708	02.SB.PJ.00002
2		20301020088	Spring	弹簧	2	-220708	02.SB.PJ.00003
3		20301020017	Horn Switch	喇叭按键	1	-220708	02.SB.PJ.00004
4		20301020018	Up Switch	上升按键	1	-220708	02.SB.PJ.00005
5		20301020019	Down Switch	下降按键	1	-220708	02.SB.PJ.00006
6		71511000323	Square Shaft	方轴	1	-220708	02.SB.PJ.00007
7		71511000324	Spring	弹簧	2	-220708	02.SB.PJ.00008
8		71511000325	Plug	塞头	2	-220708	02.SB.PJ.00009
9		71511000326	Rotating Key Left	旋转键左	1	-220708	02.SB.PJ.00010
10		71511000327	Washer	垫片	2	-220708	02.SB.PJ.00011
11		30211030008	Screw M3×12	螺钉	2	-220708	03.05364
12		71511000328	Upper Cover	上盖	1	-220708	02.SB.PJ.00013
13		71511000329	Nut	螺母	3	-220708	02.SB.PJ.00024
14		30201060024	Screw M6×10	螺钉	3	-220708	03.0175
15		71511000330	Clip	卡子	1	-220708	02.SB.PJ.00015
16		20301020009	Tortoise Switch	龟速按键	1	-220708	02.SB.PJ.00016
17		71511000332	Lower Cover	下盖	1	-220708	02.SB.PJ.40001
18		71511000333	Nut	螺母	2	-220708	02.SB.PJ.00025
19		20301020003	Spring	弹簧	8	-220708	02.SB.PJ.00017
20		71511000335	Rotating Key Right	旋转键右	1	-220708	02.SB.PJ.00018
21		71511000336	Circuit Board	电路板	1	-220708	02.SB.PJ.00020
22		71511000337	Meter	仪表	1	-220708	02.SB.PJ.00022
23		71511000338	Screw	螺钉	3	-220708	02.SB.PJ.00026
24		71511000343	Film	膜	1	-220708	02.SB.PJ.00023
25		71511000339	Gasket	密封垫	1	-220708	02.SB.PJ.00019

Купить штабелёр
kupit-shtabeler.ru +7 495 159-44-32 zakaz@kupit-shtabeler.ru
Справочная копия документа изготовителя. Масштаб исходных страниц сохранён.

3.501 Operating Handle Components(DT)
操作手柄组件(智能)

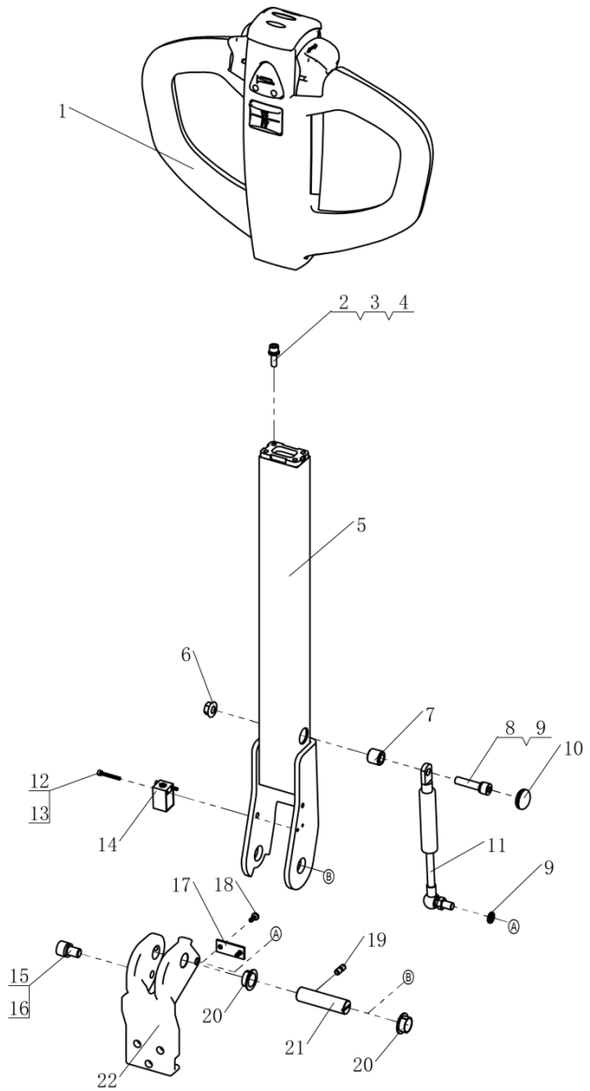

Item 序号		Part No 代码	Description 名称		Qty 数量	Applied Date 适用日期	Remark 备注
A		55220000039	Operating Handle Components(DT)	操作手柄组件(智能)	1	220708-	
1		71501000023	Handle Assembly	手柄头总成	1	220708-	
2		30201060021	Screw M6×20	螺钉	4	220708-	
3		30411060002	Lock Washer Φ6	弹垫	4	220708-	
4		20105010010	Flat Washer Φ6	平垫	4	220708-	
5		55221000055	Control Handle	手柄杆	1	220708-	
6		30301080001	Nut M8	螺母	1		
7		50301090003	Sleeve	隔套	1		
8		30201080007	Screw M8×40	螺钉	2		
9		30411080002	Lock Washer Φ8	弹垫	3		
10		54302000259	Rubber Blanket	防震垫	1		
11		50407000036	Gas Spring	气弹簧	1		
12		30201030004	Screw M3×25	螺钉	2		
13		30411030001	Lock Washer Φ3	弹垫	2		
14		70109000004	Proximity Switch	接近开关	1		
15		30201100021	Screw M10×16	螺钉	1		
16		30411100002	Lock Washer Φ10	弹垫	1		
17		20201000295	Board	压线板	1		
18		30211040013	Screw M4×10	螺钉	2		
19		30221060006	Screw M6×8	螺钉	2		
20		54001000014	BushingΦ18×Φ16×8	带肩复合套	2		
21		50101160010	Shaft	关节轴	1		
22		20202001099	Bracket	关节座	1		

Купить штабелёр | kupit-shtabeler.ru
Лист PDF 33 / 68

Купить штабелёр
kupit-shtabeler.ru +7 495 159-44-32 zakaz@kupit-shtabeler.ru
Справочная копия документа изготовителя. Масштаб исходных страниц сохранён.

3.601 Handle Head Assembly(DT)
手柄头总成(智能)

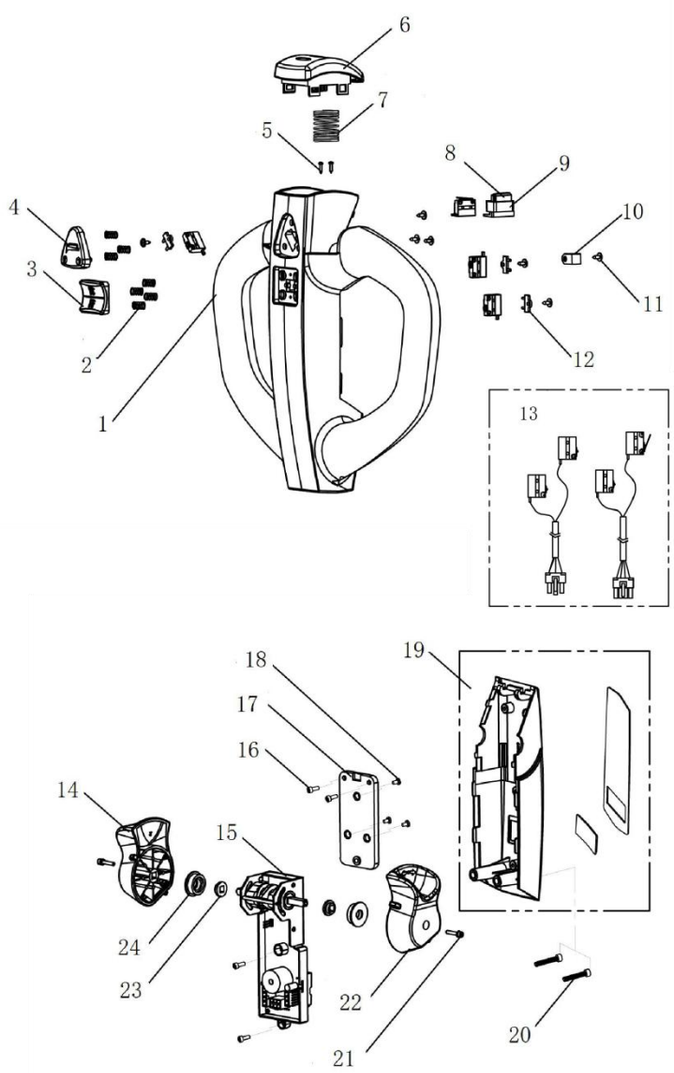

Item 序号		Part No 代码	Description 名称		Qty 数量	Applied Date 适用日期	Remark 备注
A		71501000023	Handle Head Assembly(DT)	手柄头总成(DT)	1	220708-	
1		71511000201	Upper Cover	上盖	1	220708-	
2		71511000202	Spring Φ8×12	弹簧	7	220708-	
3		71511000203	Lift Button	升降按钮	1	220708-	
4		71511000204	Horn Button	喇叭按钮	1	220708-	
5		30231020001	Screw ST2.2×8	螺钉	2	220708-	
6		71511000205	Belly Switch	肚皮开关	1	220708-	
7		71511000206	Spring Φ23.6×30	弹簧	1	220708-	
8		71511000207	Bracket	支架	1	220708-	
9		71511000208	Clamp	卡箍	1	220708-	
10		71511000209	Harness Clamp	线夹	1	220708-	
11		30201030001	Screw M3×10	螺钉	7	220708-	
12		71511000210	Card	定位片	3	220708-	
13		71511000211	Micro Switch	微动开关	1	220708-	
14		71511000214	Travelling Knob(R)	右加速旋钮	1	220708-	
15		70132000107	Accelerator Assembly	加速器总成	1	220708-	
16		30201040009	Screw M4×10	螺钉	4	220708-	
17		71511000217	Bracket	固定板	3	220708-	
18		30201040012	Screw M4×6	螺钉	1	220708-	
19		71511000218	Lower Cover	下盖	2	220708-	
20		30201050005	Screw M5×50	螺钉	2	220708-	
21		30201030002	Screw M3×16	螺钉	1	220708-	
22		71511000219	Travelling Knob(L)	左加速旋钮	2	220708-	
23		71511000220	Shaft Sleeve	轴内套	2	220708-	
24		71511000221	Shaft Jacket	轴外套	2	220708-	

Купить штабелёр | kupit-shtabeler.ru
Лист PDF 34 / 68

Купить штабелёр
kupit-shtabeler.ru +7 495 159-44-32 zakaz@kupit-shtabeler.ru
Справочная копия документа изготовителя. Масштаб исходных страниц сохранён.

4.1 Hydraulic System (Single Column)
液压系统（单立柱）

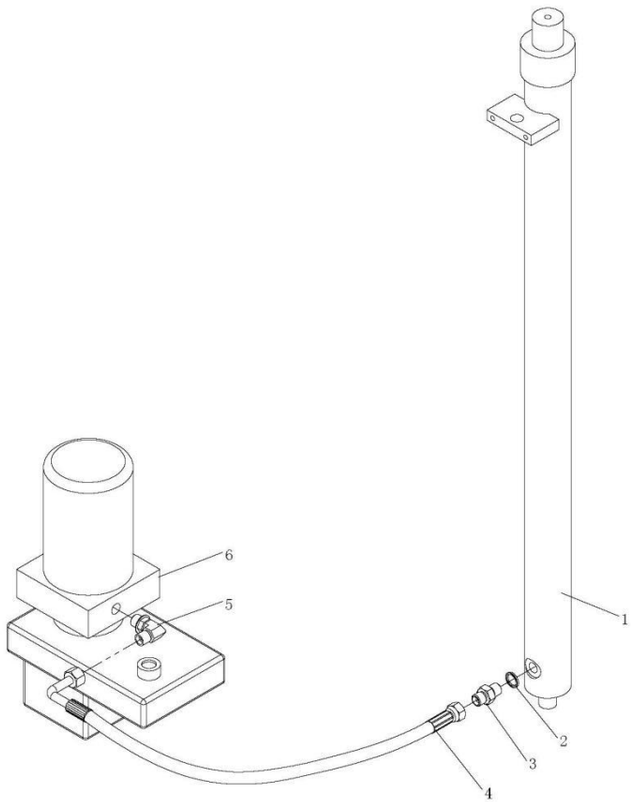

Item 序号		Part No 代码	Description 名称	Qty 数量	Applied Date 适用日期	Remark 备注
1		40301500091	Lifting Cylinder (Single Column) 油缸(单立柱)	1		02.YG.207200
2		30803016001	Washer Φ16 密封垫	1		03.0483
3		40201160012	Connector 直接头	1		02.01.3051
4		40101160027	Oil Pipe 胶管	1		02.YYL.3268
5		40202160009	Connector 接头	1		02.01.3052
6		40401024081	Power Unit Assembly (Single Column) 动力单元组件 (单立柱)	1		02.DLDY.3472

Купить штабелёр | kupit-shtabeler.ru
Лист PDF 35 / 68

Купить штабелёр
kupit-shtabeler.ru +7 495 159-44-32 zakaz@kupit-shtabeler.ru
Справочная копия документа изготовителя. Масштаб исходных страниц сохранён.

4.201 Hydraulic System
液压系统

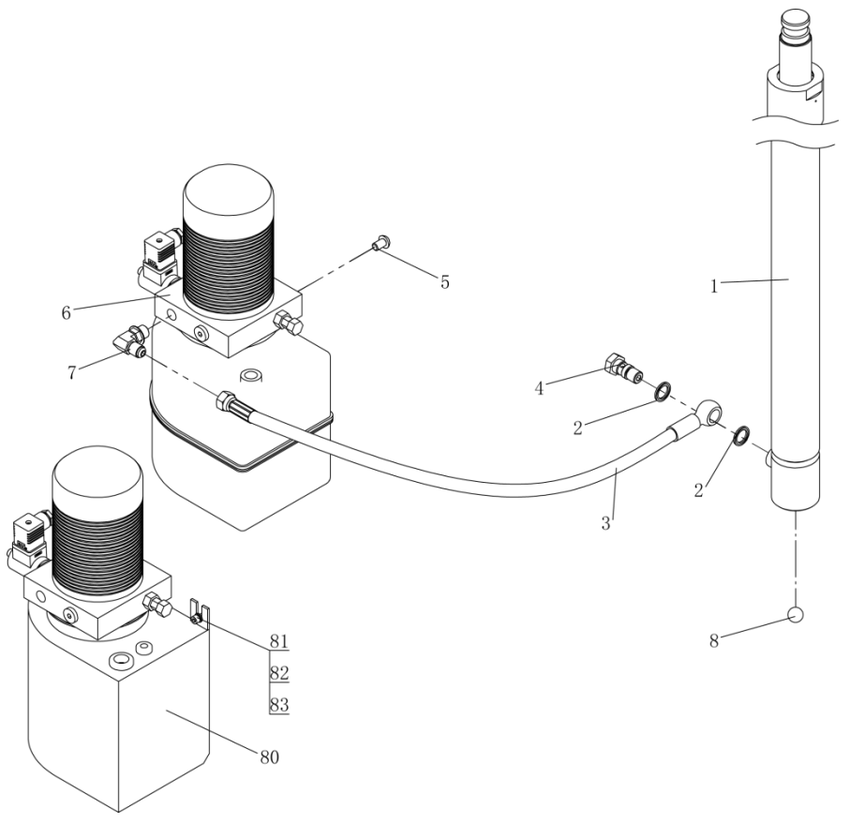

Item 序号		Part No 代码	Description 名称	Qty 数量	Applied Date 适用日期	Remark 备注
1		40301560163	Oil Cylinder Components 1600mm 油缸组件	1		02.YG.2295
1		40301500208	Oil Cylinder Components 2000mm 油缸组件	1		02.YG.332998
1		40301500205	Oil Cylinder Components 2500mm 油缸组件	1		02.YG.3329950
1		40301500227	Oil Cylinder Components 3000mm 油缸组件	1		02.YG.3608
1		40301500203	Oil Cylinder Components 3500mm 油缸组件	1		02.YG.3329940
2		30803018001	Gasket Φ18 密封垫	2		03.0484
3		40103000002	Oil Pipe 胶管	1		
4		40204000009	Connector 接头	1		02.YYL.3038
5		30251100013	Screw M10×16 螺钉	2	200720-	03.0111
6		40401024046	Power Unit 动力单元	1	200720-	
7		40202160014	Connector 直角接头	1		02.YYL.32004
8		56015000006	Steel Ball 钢球	1		03.07391
80		40401024047	Power Unit 动力单元	1	-200720	02.DLDY.01510
81		30201080036	Screw M8×12 螺钉	2	-200720	03.0179
82		30411080002	Spring Washer Φ8 弹垫	2	-200720	03.0012
83		30401080001	Flat Washer Φ8 平垫	2	-200720	03.0050

Купить штабелёр | kupit-shtabeler.ru
Лист PDF 36 / 68

Купить штабелёр
kupit-shtabeler.ru +7 495 159-44-32 zakaz@kupit-shtabeler.ru
Справочная копия документа изготовителя. Масштаб исходных страниц сохранён.

4.3 Power Unit (Single Column)
动力单元（单立柱）

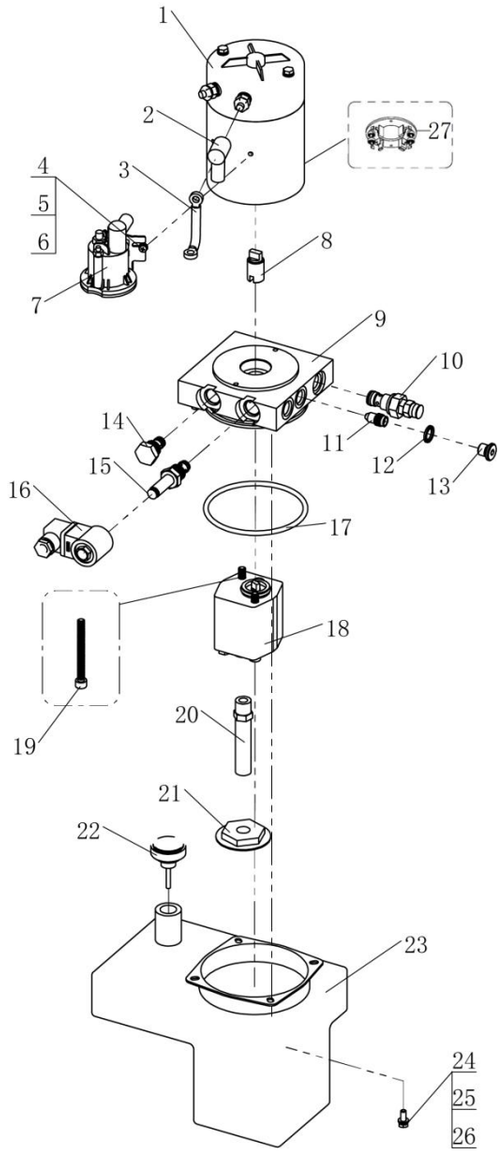

Item 序号		Part No 代码	Description 名称	Qty 数量	Applied Date 适用日期	Remark 备注
A		40401024081	Power Unit Assembly (Single Column) 动力单元组件（单立柱）	1		
1		70402000009	Motor 电机	1		
2		54312000103	Cover 保护套	2		
3		20102030023	Wire 连接线	1		
4		30211050013	Screw M5×8 螺钉	2		
5		30411050001	Lock Washer Φ5 弹垫	2		
6		30401050001	Flat Washer Φ5 平垫	2		
7		70303000006	Relay Starter 接触器	1		
8		40411000038	Connecter 联轴器	1		
9		40407000001	Valve Block 中心块	1		
10		40405000040	Overflow Valve 溢流阀	1		
11		40405000050	Pressure Valve G1/4 压补阀	1		
12		30803014001	Gasket Φ14 密封垫	1		
13		50204000003	Plug 堵头	1		
14		40405000038	Check Valve 单向阀	1		
15		71531000002	Solenoid Valve 电磁阀	1		
16		71531000031	Coil 线圈	1		
17		30801110003	O-Ring O 型圈	1		
18		40402000045	Gear Pump 齿轮泵	1		
19		30201080040	Screw M8×80 螺钉	2		
20		40411000016	Suction Oil Hose 吸油管	1		
21		40412000010	Suction Filer 滤网	1		
22		40410000002	Cover 油箱盖	1		
23		40408000024	Oil Tank 油箱	1		
24		30101060012	Screw M6×16 螺钉	4		
25		30411060002	Lock Washer Φ6 弹垫	4		
26		30401060001	Flat Washer Φ6 平垫	4		
27		70431000004	Brush 碳刷	1		

Купить штабелёр | kupit-shtabeler.ru
Лист PDF 37 / 68

Купить штабелёр
kupit-shtabeler.ru +7 495 159-44-32 zakaz@kupit-shtabeler.ru
Справочная копия документа изготовителя. Масштаб исходных страниц сохранён.

4.401 Power Unit
动力单元

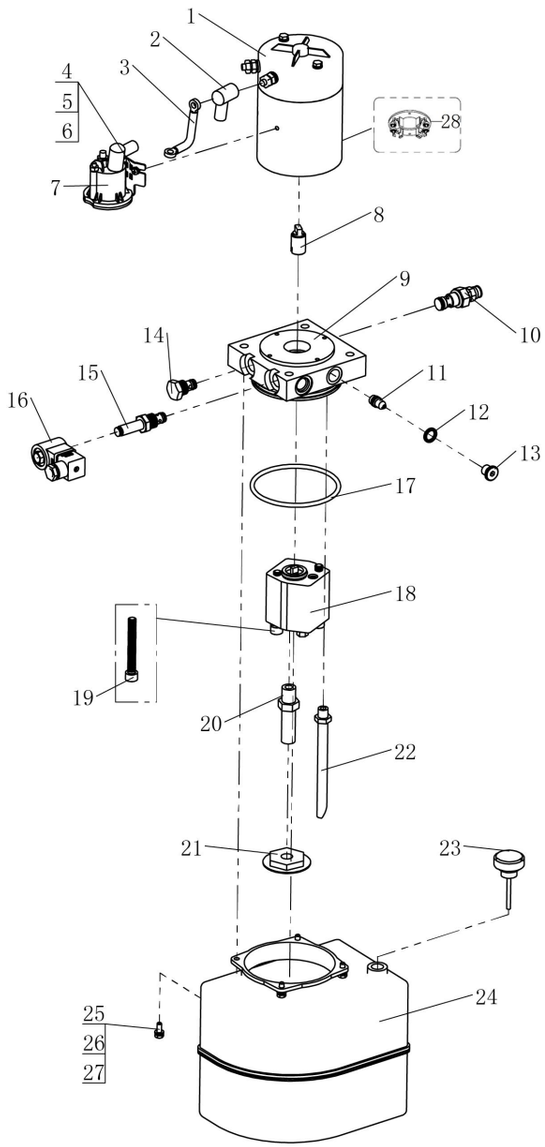

Item 序号		Part No 代码	Description 名称		Qty 数量	Applied Date 适用日期	Remark 备注
A	01	40401024047	Power Unit	动力单元	1	-200720	02.DLDY.01510
A	02	40401024046	Power Unit	动力单元	1	200720-	02.DLDY.0151
1		70402000009	Motor	电机	1		02.DJ.21040
2		54312000103	Cover	保护套	2		
3		20102030023	Wire	连接线	1		
4		30211050013	Screw M5×8	螺钉	2		03.02260
5		30411050001	Spring Washer Φ5	弹垫	2		03.00132
6		30401050001	Flat Washer Φ5	平垫	2		03.00511
7		70303000006	Relay Starter	接触器	1		02.01.2207
8		40411000038	Connecter	联轴器	1		02.DLDY.SJ.011
9		40407000015	Valve Block	中心块	1		02.YYL.3692
10		40405000040	Overflow Valve	溢流阀	1		02.01.9029
11		40405000050	Pressure ValveG1/4	压补阀	1		02.01.9035
12		30803014001	Gasket Φ14	密封垫	1		03.0482
13		50204000003	Plug	堵头	1		02.01.9056
14		40405000038	Check Valve	单向阀	1		02.01.9028
15		71531000002	Solenoid Valve	电磁阀	1		02.01.9034
16		71531000031	Coil	线圈	1		02.01.9366
17		30801110003	O-Ring	O 型圈	1		02.01.0338
18		40402000045	Gear Pump	齿轮泵	1		02.01.9044
19		30201080040	Screw M8×80	螺钉	2		03.0877
20		40411000002	Suction Oil Hose	吸油管	1		02.01.9050
21		40412000010	Suction Filer	滤网	1		02.01.9051
22		40411000008	Escape Oil Hose	回油管	1		02.YYL.3720
22		40410000010	Cover	油箱盖	1		02.01.30423
23	01	20202000907	Oil Tank	油箱	1	-200720	30.01.6449
24	02	40409000007	Oil Tank	油箱	1	200720-	02.01.9365
25		30401060001	Flat Washer Φ6	平垫	4		03.00512
26		30411060002	Spring Washer Φ6	弹垫	4		03.0011

Купить штабелёр | kupit-shtabeler.ru
Лист PDF 38 / 68

Купить штабелёр
kupit-shtabeler.ru +7 495 159-44-32 zakaz@kupit-shtabeler.ru
Справочная копия документа изготовителя. Масштаб исходных страниц сохранён.

4.401 Power Unit
动力单元

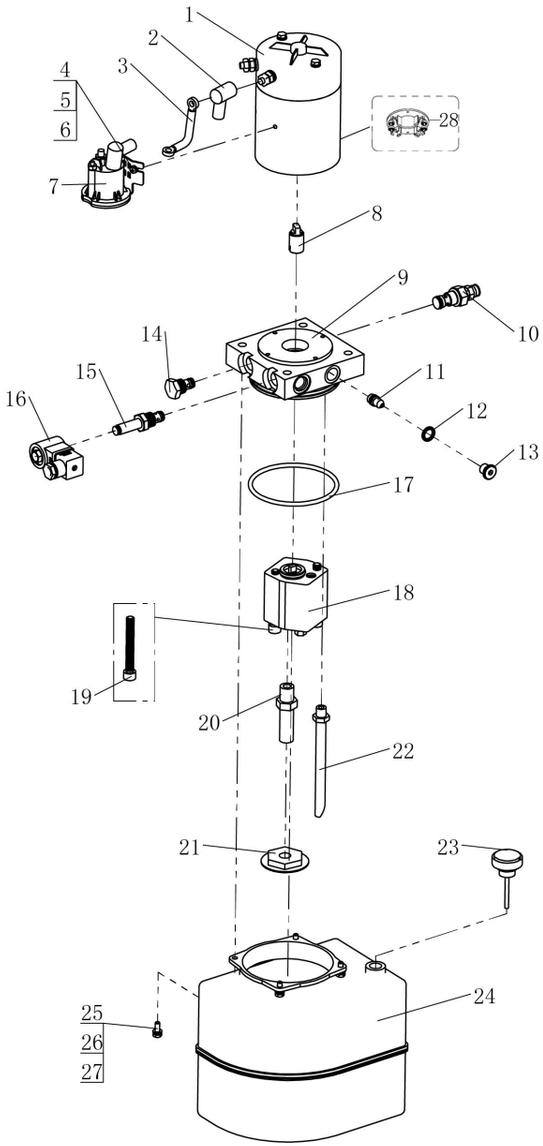

Item 序号		Part No 代码	Description 名称	Qty 数量	Applied Date 适用日期	Remark 备注
27		30101060012	Screw M6×16 螺钉	4		03.0411
28		70431000004	Brush 碳刷	1		

Купить штабелёр
kupit-shtabeler.ru +7 495 159-44-32 zakaz@kupit-shtabeler.ru
Справочная копия документа изготовителя. Масштаб исходных страниц сохранён.

4.5 Oil Cylinder Components (Single Column)
油缸组件（单立柱）

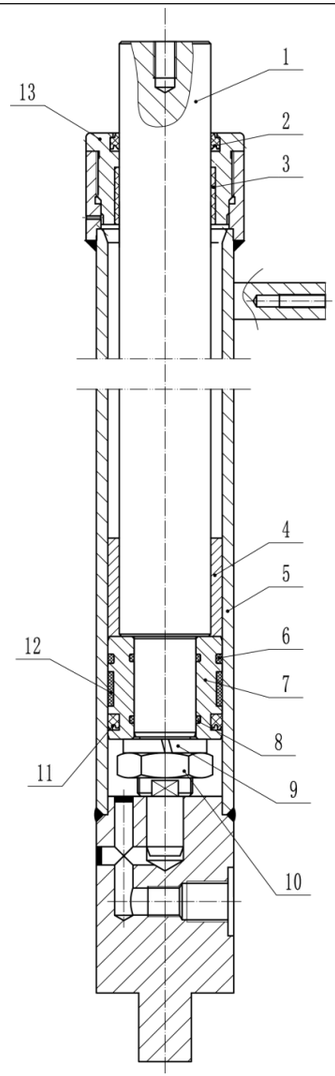

Item 序号		Part No 代码	Description 名称	Qty 数量	Applied Date 适用日期	Remark 备注
A		40301500091	Oil Cylinder (Single Column) 油缸组件(单立柱)	1		
1		40302400053	Piston Rod 活塞杆	1		
2		40321400001	Dust Ring 48×40×6.5 防尘圈	1		
3		54002000059	Bushing 44×40×25 钢背轴承	1		
4		40320000212	Spacer 隔套	1		
5		40303500025	Cylinder 缸体	1		
6		30801050001	O-Ring 50×3.1 O 型圈	1		
7		40304500009	Piston 活塞	1		
8		30801031001	O-Ring 31×2.4 O 型圈	2		
9		30411240001	Spring Washer Φ24 弹垫	1		
10		30301240003	Nut M24×2.0 螺母	1		
11		40322500003	Ring 50×40×6 密封圈	2		
12		40311500008	Support Ring 50×45×14.8 夹布环	1		
13		40320000197	Cap 挡盖	1		
B		40331000200	Kit 修理包	1		

Купить штабелёр
kupit-shtabeler.ru +7 495 159-44-32 zakaz@kupit-shtabeler.ru
Справочная копия документа изготовителя. Масштаб исходных страниц сохранён.

4.6 Oil Cylinder Components
油缸组件

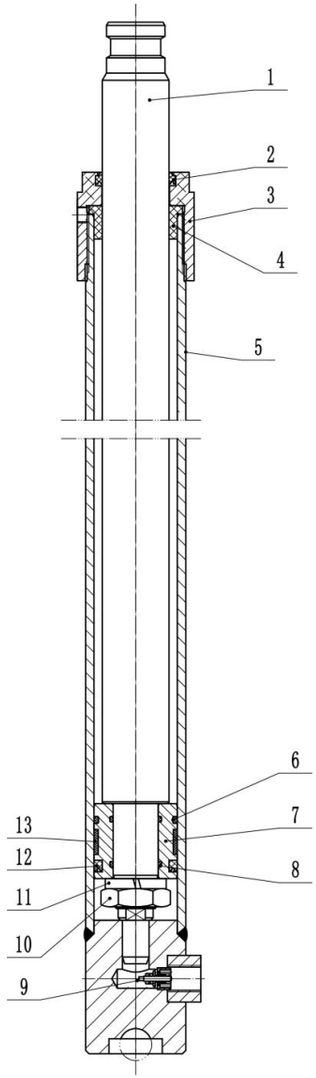

Item 序号		Part No 代码	Description 名称	Qty 数量	Applied Date 适用日期	Remark 备注
A		40301560163	Oil Cylinder Components 1600mm 油缸组件	1		02.YG.2295
A		40301500208	Oil Cylinder Components 2000mm 油缸组件	1		02.YG.332998
A		40301500205	Oil Cylinder Components 2500mm 油缸组件	1		02.YG.3329950
A		40301500227	Oil Cylinder Components 3000mm 油缸组件	1		02.YG.3608
A		40301500203	Oil Cylinder Components 3500mm 油缸组件	1		02.YG.3329940
1		40302450005	Piston Rod 1600mm 活塞杆	1		40.31.121
1		40302450006	Piston Rod 2000mm 活塞杆	1		40.31.122
1		40302400046	Piston Rod 2500mm 活塞杆	1		40.31.123
1		40302400047	Piston Rod 3000mm 活塞杆	1		40.31.124
1		40302400049	Piston Rod 3500mm 活塞杆	1		40.31.126
2		40321400001	Dust Ring 40×48×6.5 2500mm、3000mm、3500mm 防尘圈	1		02.01.2114
2		40322530001	Dust Ring 45×53×6.5 1600mm、2000mm 防尘圈	1		02.01.3477
3		40320000157	Cap 1600mm、2000mm 挡盖	1		40.31.134
3		40320000156	Cap 2500mm、3000mm、3500mm 挡盖	1		40.31.133
4		40320000050	Bushing 2500mm、3000mm、3500mm 衬套	1		03.0964
4		40320000058	Bushing 1600mm、2000mm 衬套	1		03.0993
5		40303500016	Cylinder 1600mm 缸体	1		33.001.0008
5		40303500017	Cylinder 2000mm 缸体	1		33.001.0009
5		40303500018	Cylinder 2500mm 缸体	1		33.001.0010
5		40303500019	Cylinder 3000mm 缸体	1		33.001.0011
5		40303500020	Cylinder 3500mm 缸体	1		33.001.0012

Купить штабелёр | kupit-shtabeler.ru
Лист PDF 41 / 68

Купить штабелёр
kupit-shtabeler.ru +7 495 159-44-32 zakaz@kupit-shtabeler.ru
Справочная копия документа изготовителя. Масштаб исходных страниц сохранён.

4.6 Oil Cylinder Components
油缸组件

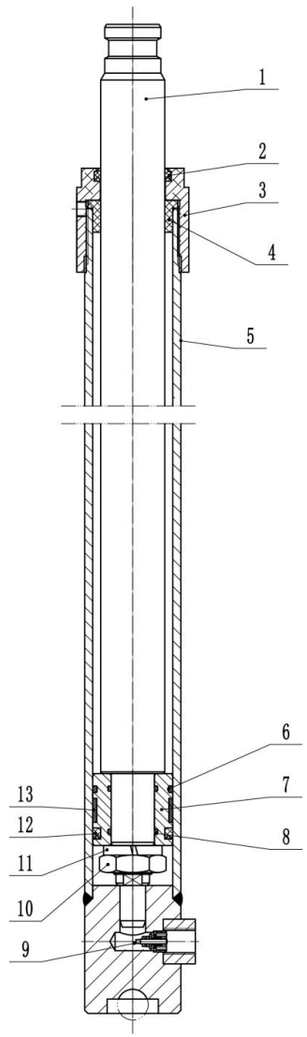

Item 序号		Part No 代码	Description 名称	Qty 数量	Applied Date 适用日期	Remark 备注
6		30801050001	O-Ring 50×3.1 2500mm、3000mm、3500mm O 型圈	1		03.0491
6		30801048001	O-Ring 48.7×3.55 1600mm、2000mm O 型圈	1		03.04907
7		40304500009	Piston 2500mm、3000mm、3500mm 活塞	1		40.31.135
7		40304500010	Piston 1600mm、2000mm 活塞	1		40.31.136
8		30801031001	O-Ring 31×2.4 O 型圈	2		02.01.3326
9		40405000021	valve 防爆阀	1		02.01.3048
10		30301240003	Nut M24×2.0 螺母	1		03.0288
11		30411240001	Spring Washer Φ24 弹垫	1		03.0020
12		40322500003	Ring 50×40×6 2500mm、3000mm、3500mm 密封圈	2		03.04899
12		40322560001	Ring 56×45×7 1600mm、2000mm 密封圈	2		03.04906
13		40311500008	Support Ring 50×45×14.8 2500mm、3000mm、3500mm 夹布环	1		03.05021
13		40311560001	Support Ring 56×51×14.8 1600mm、2000mm 夹布环	1		03.05022
B		40331000201	Kit 2500mm、3000mm、3500mm 修理包	1		
B		40331000028	Kit 1600mm、2000mm 修理包	1		

Купить штабелёр | kupit-shtabeler.ru
Лист PDF 42 / 68

Купить штабелёр
kupit-shtabeler.ru +7 495 159-44-32 zakaz@kupit-shtabeler.ru
Справочная копия документа изготовителя. Масштаб исходных страниц сохранён.

5.101 Electric Assembly (Single Column)
电器总成（单立柱）

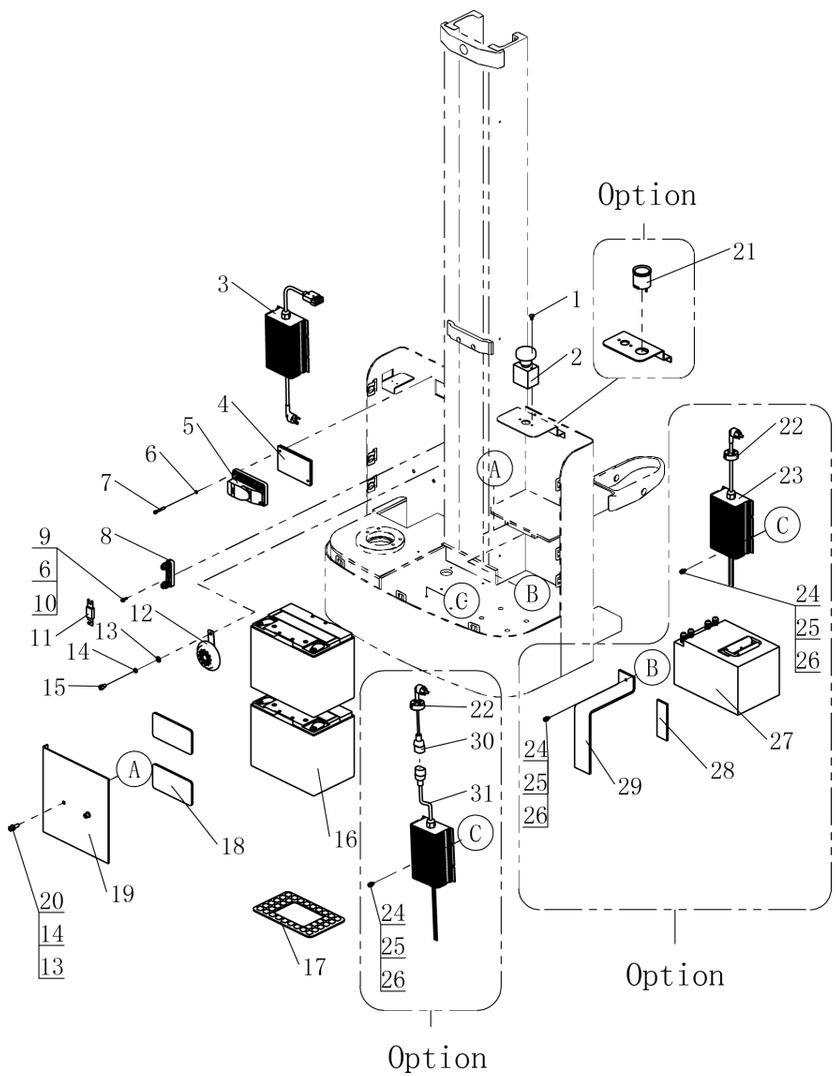

Item 序号		Part No 代码	Description 名称		Qty 数量	Applied Date 适用日期	Remark 备注
1		30211050028	Screw M5×12	螺钉	2		03.0632
2		70104000005	Emergency Stop Switch	急停开关	1		02.01.2170
3		70411010017	External Asia Charger 24V/10A(Lead-acid Battery)	外置充电器亚标 (铅酸电池)	1		02.CDQ.0070
3		70411010018	External EU Charger 24V/10A(Lead-acid Battery)	外置充电器欧标 (铅酸电池)	1		02.CDQ.0073
3		70411010019	External US Charger 24V/10A(Lead-acid Battery)	外置充电器美标 (铅酸电池)	1		02.CDQ.0080
3		70411010020	External IT Charger 24V/10A(Lead-acid Battery)	外置充电器意大利标 (铅酸电池)	1		02.CDQ.3397
4		20202001692	Aluminum Plate	铝板	1		
5	01	70302000004	Controller 1212P	控制器	1	-210522	02.KZQ.2151
5	02	70302000002	Controller 1212P	控制器	1	210522-	02.KZQ.2167
5		70302000003	Controller 1212C (Communication)	控制器（带通讯）	1		02.KZQ.2377
6		30411050001	Lock Washer Φ5	弹垫	2		03.00132
7		30201050017	Screw M5×25	螺钉	2		03.01410
8		70711000001	Fuse Block	熔断器座	1		02.01.3057
9		30201050011	Screw M5×16	螺钉	2		03.0133
10		30401050001	Flat Washer Φ5	平垫	2		03.00511
11		70701000002	Fuse	保险丝	1		
12		70222000002	Horn	喇叭	1		02.01.2218
13		30401080001	Flat Washer Φ8	平垫	3		03.0050
14		30411080002	Lock Washer Φ8	弹垫	3		03.0012
15		30201080036	Screw M8×12	螺钉	1		03.0179
16		70502120023	Lead-acid Battery 24V/100Ah	铅酸电池	2		02.XDC.220508
17		54316000015	Rubber Pads	电瓶垫	2		30.09.0007
18		54316000008	Rubber Pads	橡胶垫	2		30.01.1688

Купить штабелёр | kupit-shtabeler.ru
Лист PDF 43 / 68

Купить штабелёр
kupit-shtabeler.ru +7 495 159-44-32 zakaz@kupit-shtabeler.ru
Справочная копия документа изготовителя. Масштаб исходных страниц сохранён.

5.101 Electric Assembly (Single Column)
电器总成（单立柱）

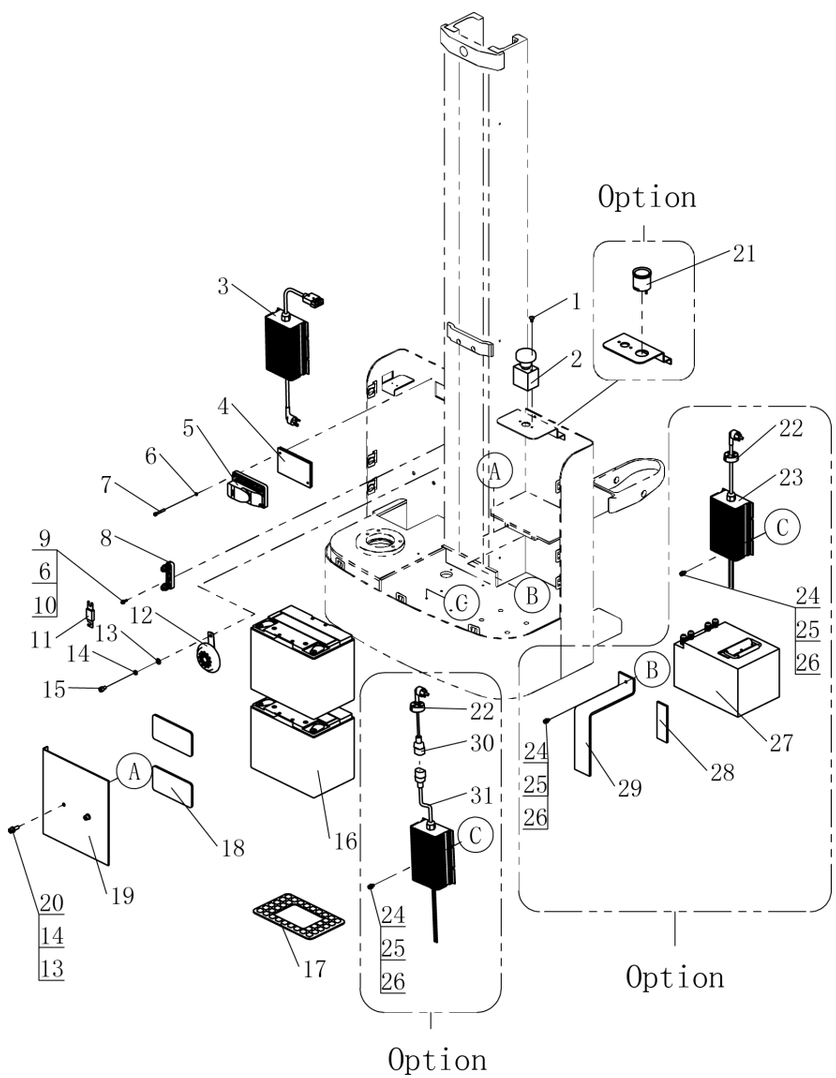

Item 序号	Part No 代码	Description 名称	Qty 数量	Applied Date 适用日期	Remark 备注
19	20202000761	Bracket 电瓶限位板	1		40.32.029
20	30201080005	Screw M8×24 螺钉	2		03.01560
21	70601000004	Meters 电量表计时	1		
21	70601000019	Meters (Lithium Battery) 电量表计时(锂电池)	1		
22	54331000004	Line Seat 线座	2		02.01.312415
23	70412010169	Internal Asia Charger 24V/30A(Lithium Battery) 内置充电器亚标锂电池	1		
23	70412010003	Internal EU Charger 24V/30A(Lithium Battery) 内置充电器欧标锂电池	1		02.CDQ.3400
23	70411004129	Internal UK Charger 24V/30A(Lithium Battery) 内置充电器英标锂电池	1		
23	70411004038	Internal US Charger 24V/30A(Lithium Battery) 内置充电器美标锂电池	1		
23	70412010004	Internal Asia Charger (Communication)24V/30A (Lithium Battery) 内置充电器亚标(带通讯)锂电池	1		02.CDQ.3521
24	30201060018	Screw M6×12 螺钉	9		03.0145
25	30411060002	Lock Washer Φ6 弹垫	9		03.0011
26	30401060001	Flat Washer Φ6 平垫	9		03.00512
27	70503240054	Lithium Battery24V/60Ah 锂电池	1		02.XDC.2322
27	70503240056	Lithium Battery (Communication) 24V/60Ah 锂电池（带通讯）	1		02.XDC.2338
28	54316000005	Cushion 减震垫	3		30.46.0056
29	20202002198	Bracket 支架	1		40.32.063
30	70421000004	Internal Asia Charger Cable(Lead-acid Battery) 内置充电线亚标(铅酸电池)	1		
30	70421000005	Internal EU Charger Cable (Lead-acid Battery) 内置充电线欧标(铅酸电池)	1		

Купить штабелёр | kupit-shtabeler.ru
Лист PDF 44 / 68

Купить штабелёр
kupit-shtabeler.ru +7 495 159-44-32 zakaz@kupit-shtabeler.ru
Справочная копия документа изготовителя. Масштаб исходных страниц сохранён.

5.101 Electric Assembly (Single Column)
电器总成（单立柱）

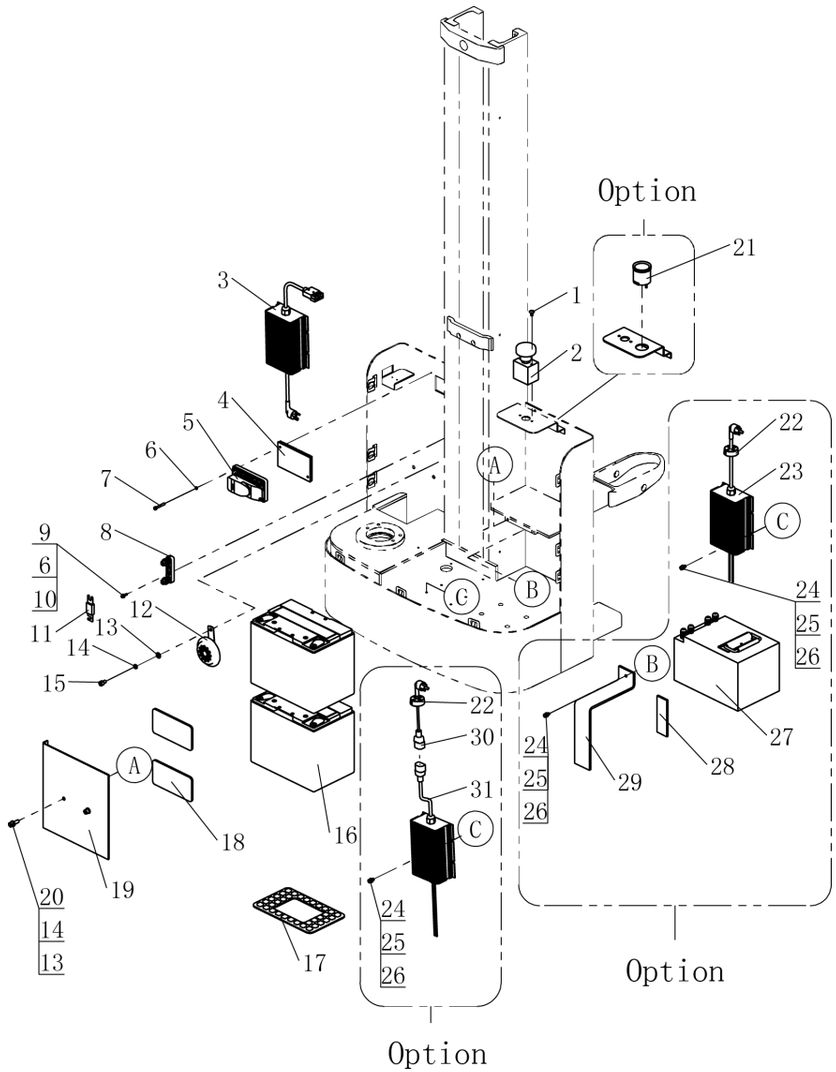

Item 序号		Part No 代码	Description 名称	Qty 数量	Applied Date 适用日期	Remark 备注
30		70422000001	Internal US Charger Cable(Lead-acid Battery) 内置充电线美标 (铅酸电池)	1		
30		70422000003	Internal GB Charger Cable(Lead-acid Battery) 内置充电线英标 (铅酸电池)	1		
31		70411010014	InternalCharger24V/10A (Lead-acid Battery) 内置充电器 (铅酸电池)	1		

Купить штабелёр
kupit-shtabeler.ru +7 495 159-44-32 zakaz@kupit-shtabeler.ru
Справочная копия документа изготовителя. Масштаб исходных страниц сохранён.

5.201 Electric Assembly
电器总成

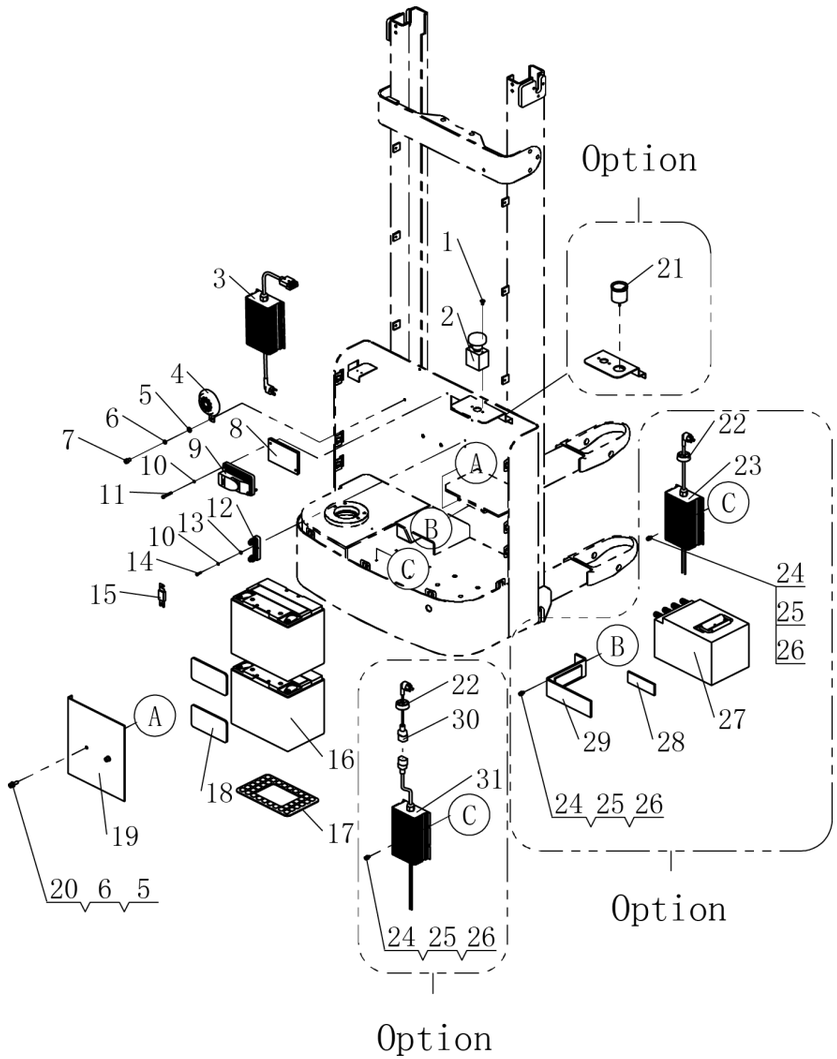

Item 序号		Part No 代码	Description 名称		Qty 数量	Applied Date 适用日期	Remark 备注
1		30211050028	Screw M5×12	螺钉	2		03.0632
2		70104000005	Emergency Stop Switch	急停开关	1		02.01.2170
3		70411010017	External Asia Charger 24V/10A(Lead-acid Battery)	外置充电器亚标(铅酸电池)	1		02.CDQ.0070
3		70411010018	External EU Charger 24V/10A(Lead-acid Battery)	外置充电器欧标(铅酸电池)	1		02.CDQ.0073
3		70411010019	External US Charger 24V/10A(Lead-acid Battery)	外置充电器美标(铅酸电池)	1		02.CDQ.0080
3		70411010020	External IT Charger 24V/10A(Lead-acid Battery)	外置充电器意大利标(铅酸电池)	1		02.CDQ.3397
4		70222000002	Horn	喇叭	1		02.01.2218
5		30401080001	Flat Washer Φ8	平垫	3		03.0050
6		30411080002	Lock Washer Φ8	弹垫	3		03.0012
7		30201080036	Screw M8×12	螺钉	1		03.0179
8		20202001692	Aluminum Plate	铝板	1		02.01.33281
9	01	70302000004	Controller 1212P	控制器	1	-210522	02.KZQ.2151
9	02	70302000002	Controller 1212P	控制器	1	210522-	02.KZQ.2167
9		70302000003	Controller 1212C (Communication)	控制器（带通讯）	1		02.KZQ.2377
10		30411050001	Lock Washer Φ5	弹垫	2		03.00132
11		30201050017	Screw M5×25	螺钉	2		03.01410
12		70711000001	Fuse Block	熔断器座	1		02.01.3057
13		30201050011	Screw M5×16	螺钉	2		03.0133
14		30401050001	Flat Washer Φ5	平垫	2		03.00511
15		70701000002	Fuse	保险丝	1		
16		70502120023	Lead-acid Battery 24V/100Ah	铅酸电池	2		02.XDC.220508
17		54316000015	Rubber Pads	电瓶垫	2		30.09.0007
18		54316000008	Rubber Pads	橡胶垫	2		30.01.1688

Купить штабелёр | kupit-shtabeler.ru
Лист PDF 46 / 68

Купить штабелёр
kupit-shtabeler.ru +7 495 159-44-32 zakaz@kupit-shtabeler.ru
Справочная копия документа изготовителя. Масштаб исходных страниц сохранён.

5.201 Electric Assembly
电器总成

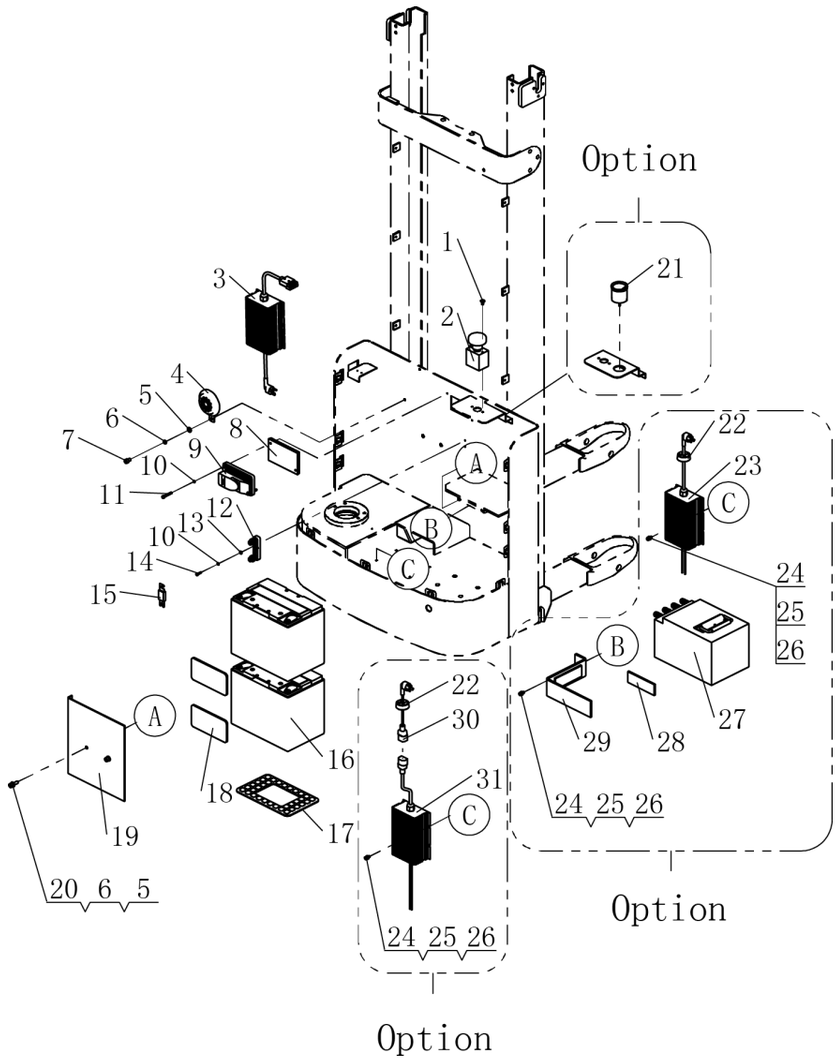

Item 序号		Part No 代码	Description 名称		Qty 数量	Applied Date 适用日期	Remark 备注
19		20202000761	Bracket	电瓶限位板	1		40.32.029
20		30201080005	Screw M8×25	螺钉	2		03.01560
21		70601000004	Meters	电量表计时	1		02.DLB.21540
21		70601000019	Meters (Lithium Battery)	电量表计时(锂电池)	1		
22		54331000004	Line Seat	线座	2		02.01.312415
23		70412010169	Internal Asia Charger 24V/30A(Lithium Battery)	内置充电器亚标（锂电池）	1		
23		70412010003	Internal EU Charger 24V/30A(Lithium Battery)	内置充电器欧标（锂电池）	1		02.CDQ.3400
23		70411004129	Internal UK Charger 24V/30A(Lithium Battery)	内置充电器英标（锂电池）	1		
23		70411004038	Internal US Charger 24V/30A(Lithium Battery)	内置充电器美标（锂电池）	1		
23		70412010004	Internal Asia Charger (Communication)24V/30A (Lithium Battery)	内置充电器亚标(带通讯)(锂电池)	1		02.CDQ.3521
24		30201060018	Screw M6×12	螺钉	9		03.0145
25		30411060002	Lock Washer Φ6	弹垫	9		03.0011
26		30401060001	Flat Washer Φ6	平垫	9		03.00512
27		70503240054	Lithium Battery 24V/60Ah	锂电池	1		02.XDC.2322
27		70503240056	Lithium Battery (Communication)24V/60Ah	锂电池（带通讯）	1		02.XDC.2338
28		54316000005	Cushion	减震垫	3		30.46.0056
29		20202002198	Bracket	支架	1		40.32.063
30		70421000004	Internal Asia Charger Cable(Lead-acid Battery)	内置充电线亚标(铅酸电池)	1		

Купить штабелёр | kupit-shtabeler.ru
Лист PDF 47 / 68

Купить штабелёр
kupit-shtabeler.ru +7 495 159-44-32 zakaz@kupit-shtabeler.ru
Справочная копия документа изготовителя. Масштаб исходных страниц сохранён.

5.201 Electric Assembly
电器总成

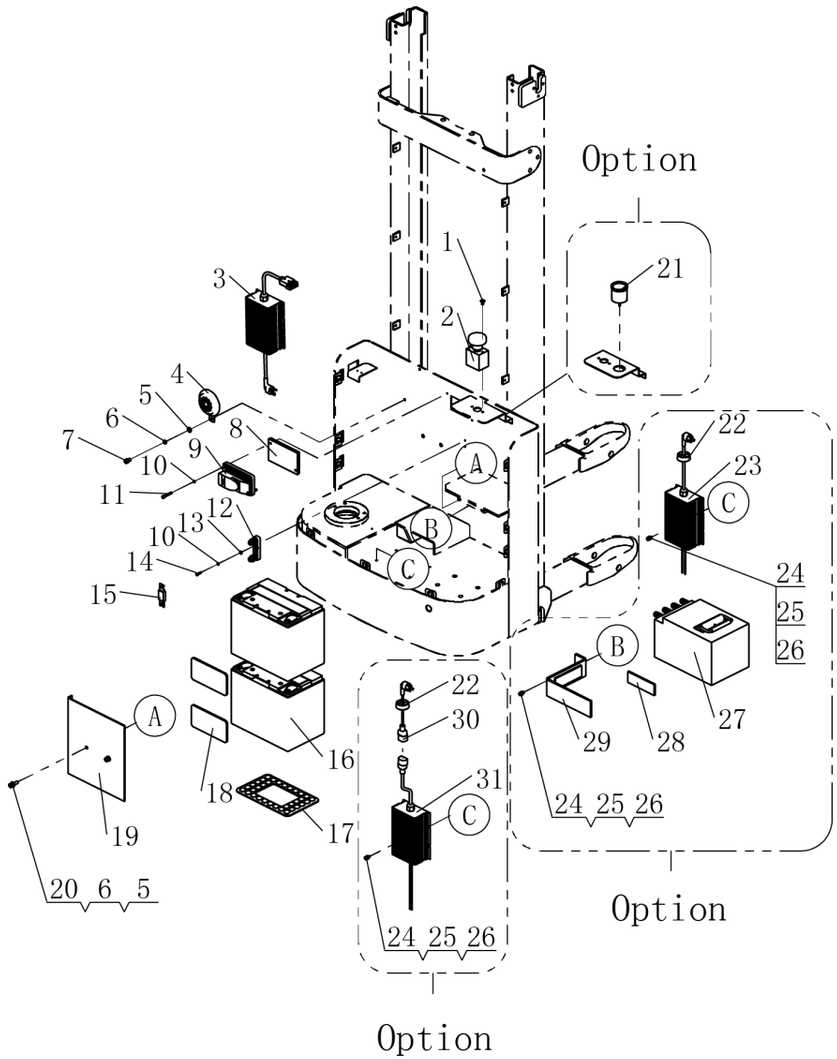

Item 序号	Part No 代码	Description 名称	Qty 数量	Applied Date 适用日期	Remark 备注
30	70421000005	Internal EU Charger Cable(Lead-acid Battery) 内置充电线欧标 (铅酸电池)	1		
30	70422000001	Internal US Charger Cable(Lead-acid Battery) 内置充电线美标 (铅酸电池)	1		
30	70422000003	Internal GB Charger Cable(Lead-acid Battery) 内置充电线英标 (铅酸电池)	1		
31	70411010014	Internal Charger 24V/10A(Lead-acid Battery) 内置充电器 (铅酸电池)	1		02.CDQ.330510

Купить штабелёр | kupit-shtabeler.ru
Лист PDF 48 / 68

Купить штабелёр
kupit-shtabeler.ru +7 495 159-44-32 zakaz@kupit-shtabeler.ru
Справочная копия документа изготовителя. Масштаб исходных страниц сохранён.

5.301 Cable Assembly
电缆总成

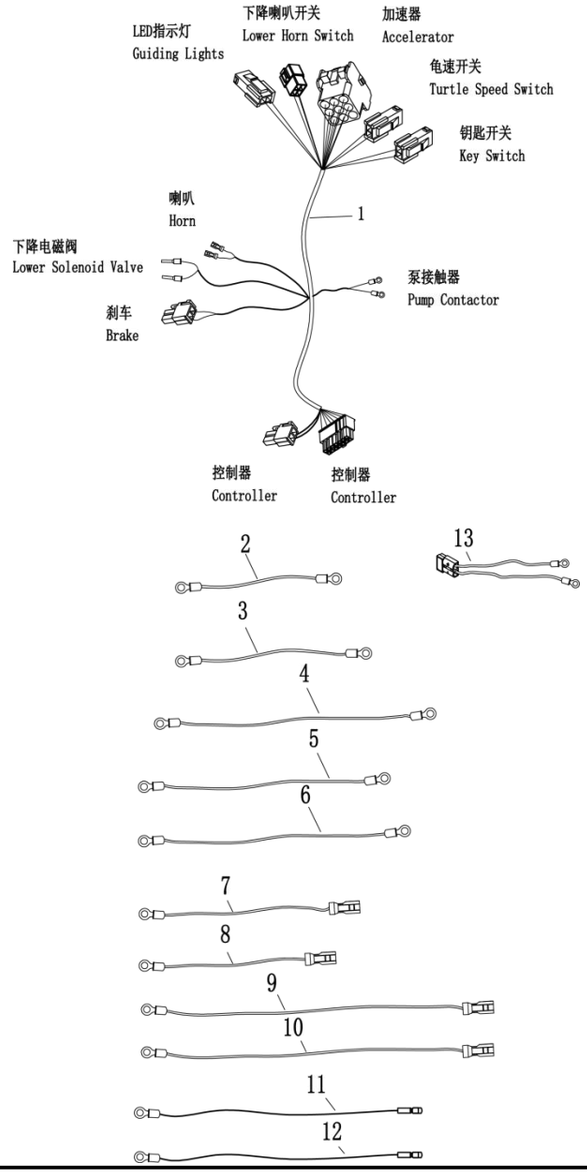

Item 序号		Part No 代码	Description 名称		Qty 数量	Applied Date 适用日期	Remark 备注
1		20101030111	Frame Wire	车体线束	1	-220708	02.XSXC.PJ.0033
2		20102030011	B+ Cable	电池-急停	1	-220708	02.XSXC.PJ.4025
3		20102030012	Fuse Switch Cable	急停-熔断器	1	-220708	02.XSXC.PJ.4026
4		20102030015	Pump Power Line -	泵负极线	1	-220708	02.XSXC.PJ.4027
5		20102030014	Pump Power Line +	泵正极线	1	-220708	02.XSXC.PJ.4028
6		20102030019	Battery Wire	电池连接线	1	-220708	02.XSXC.PJ.4029
7		20102030016	Pump Controller	泵负极-控制器	1	-220708	02.XSXC.PJ.4030
8		20102030013	Fuse Controller	熔断器-控制器	1	-220708	02.XSXC.PJ.4031
9		20102030017	Motor Cable M1	电机线	1	-220708	02.XSXC.PJ.4032
10		20102030018	Motor Cable M2	电机线	1	-220708	02.XSXC.PJ.4033
11		20102030020	Charger Line +	充电线正极	1	-220708	02.XSXC.PJ.4034
12		20102030021	Charger Line -	充电线负极	1	-220708	02.XSXC.PJ.4035
13		20102030431	Body Wire	车体锂电插头线	1	-220708	02.XSXC.PJ.2028

Купить штабелёр | kupit-shtabeler.ru
Лист PDF 49 / 68

Купить штабелёр
kupit-shtabeler.ru +7 495 159-44-32 zakaz@kupit-shtabeler.ru
Справочная копия документа изготовителя. Масштаб исходных страниц сохранён.

5.401 Cable Assembly (Rema)
电缆总成（智能）

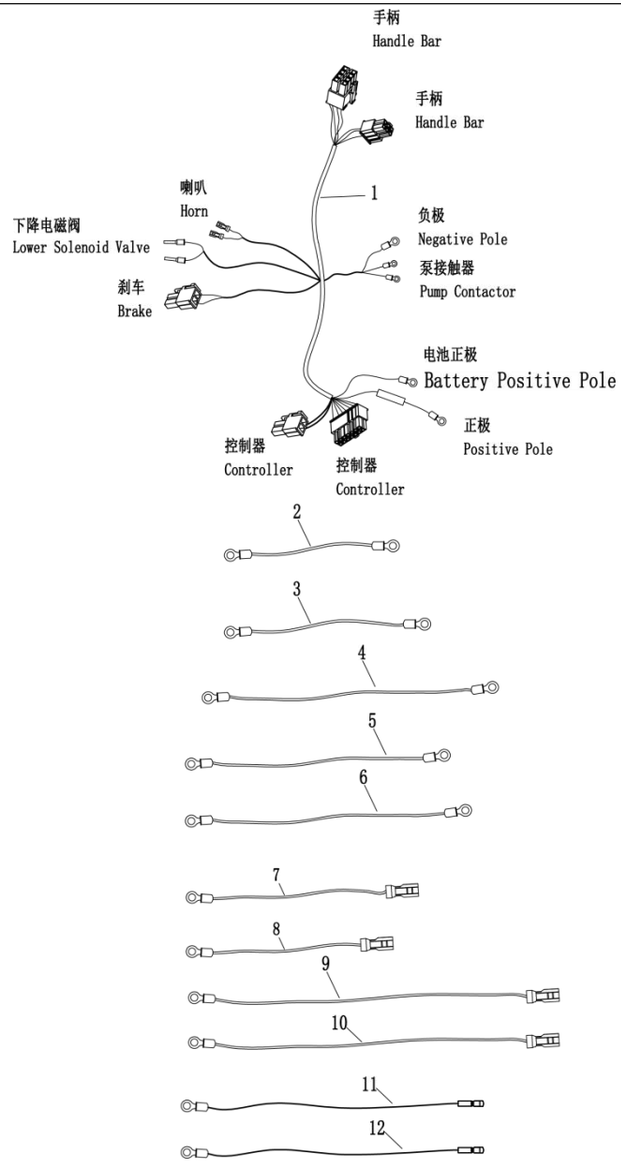

Item 序号		Part No 代码	Description 名称	Qty 数量	Applied Date 适用日期	Remark 备注
1		20102030006	Frame Wire 车体线束	1	-220708	02.XSXC.PJ.0034
2		20102030011	B+ Cable 电池-急停	1	-220708	02.XSXC.PJ.4025
3		20102030012	Fuse Switch Cable 急停-熔断器	1	-220708	02.XSXC.PJ.4026
4		20102030015	Pump Power Line - 泵负极线	1	-220708	02.XSXC.PJ.4027
5		20102030014	Pump Power Line + 泵正极线	1	-220708	02.XSXC.PJ.4028
6		20102030019	Battery Wire 电池连接线	1	-220708	02.XSXC.PJ.4029
7		20102030016	Pump Controller 泵负极-控制器	1	-220708	02.XSXC.PJ.4030
8		20102030013	Fuse Controller 熔断器-控制器	1	-220708	02.XSXC.PJ.4031
9		20102030017	Motor Cable M1 电机线	1	-220708	02.XSXC.PJ.4032
10		20102030018	Motor Cable M2 电机线	1	-220708	02.XSXC.PJ.4033
11		20102030020	Charger Line + 充电线正极	1	-220708	02.XSXC.PJ.4034
12		20102030021	Charger Line - 充电线负极	1	-220708	02.XSXC.PJ.4035

Купить штабелёр | kupit-shtabeler.ru

Купить штабелёр
kupit-shtabeler.ru +7 495 159-44-32 zakaz@kupit-shtabeler.ru
Справочная копия документа изготовителя. Масштаб исходных страниц сохранён.

5.5 Wiring Harness Assembly
线束总成

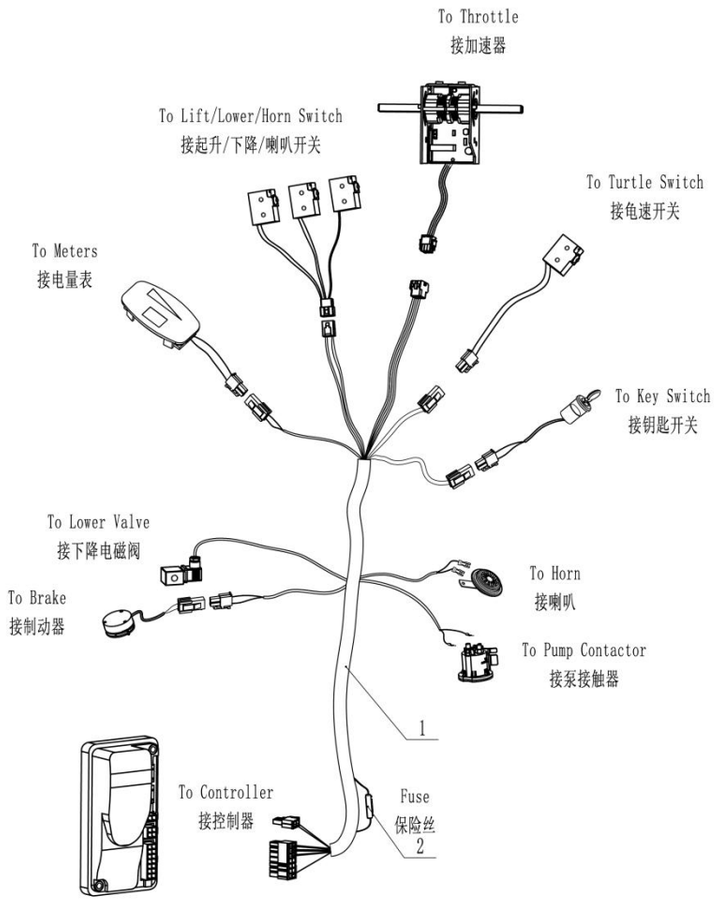

Item 序号		Part No 代码	Description 名称	Qty 数量	Applied Date 适用日期	Remark 备注
1		20102030005	Master Wiring Harness 主线束	1		
2		70701000007	Fuse 10A 保险丝	1		

Купить штабелёр | kupit-shtabeler.ru
Лист PDF 51 / 68

Купить штабелёр
kupit-shtabeler.ru +7 495 159-44-32 zakaz@kupit-shtabeler.ru
Справочная копия документа изготовителя. Масштаб исходных страниц сохранён.

5.601 Wiring Harness Assembly (Rema)
线束总成（智能）

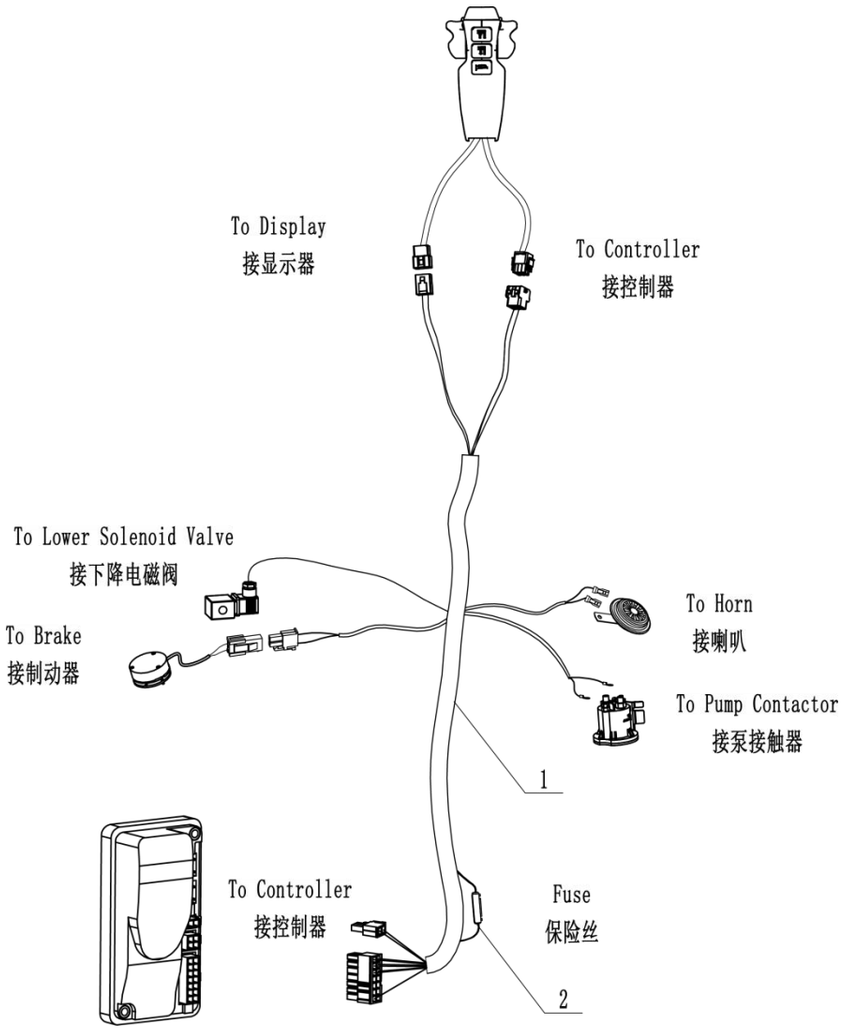

Item 序号		Part No 代码	Description 名称	Qty 数量	Applied Date 适用日期	Remark 备注
1		20102030006	Master Wiring Harness 主线束	1	-220708	
2		70701000007	Fuse 10A 保险丝	1	-220708	

Купить штабелёр | kupit-shtabeler.ru
Лист PDF 52 / 68

Купить штабелёр
kupit-shtabeler.ru +7 495 159-44-32 zakaz@kupit-shtabeler.ru
Справочная копия документа изготовителя. Масштаб исходных страниц сохранён.

5.701 Wiring Harness Assembly (DT)
线束总成（智能）

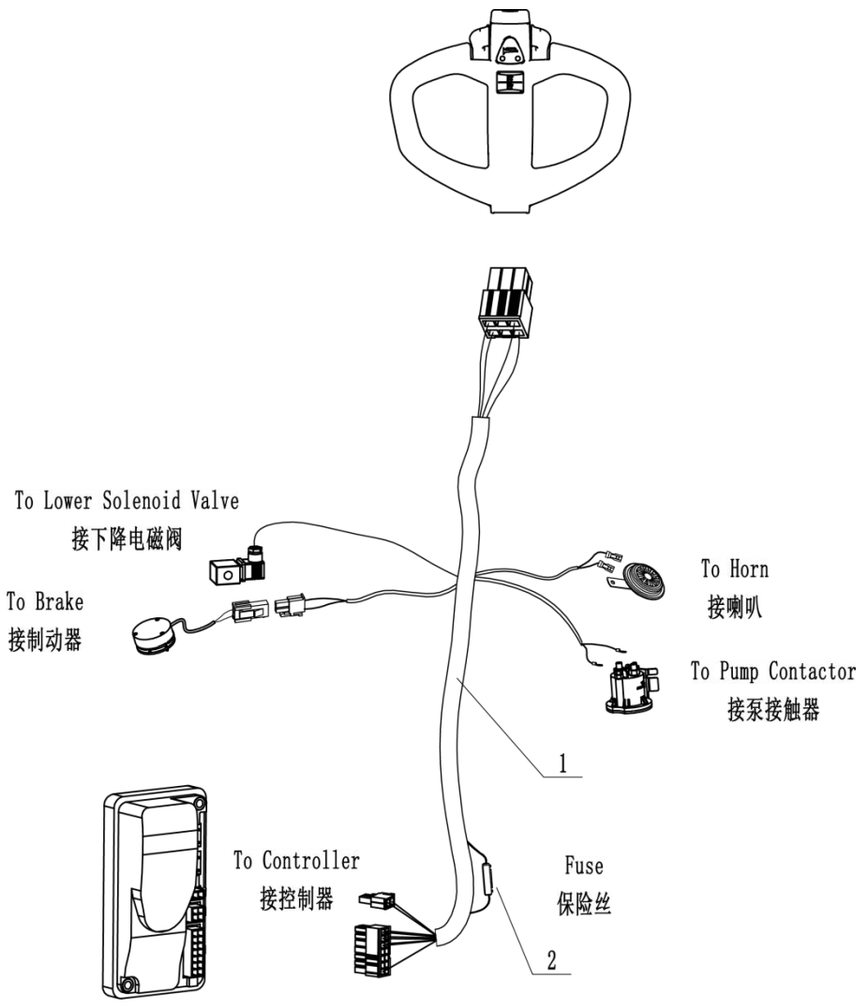

Item 序号		Part No 代码	Description 名称	Qty 数量	Applied Date 适用日期	Remark 备注
1		20102030391	Master Wiring Harness 主线束	1	220708-	
2		70701000007	Fuse 10A 保险丝	1	220708-	

Купить штабелёр | kupit-shtabeler.ru
Лист PDF 53 / 68

Купить штабелёр
kupit-shtabeler.ru +7 495 159-44-32 zakaz@kupit-shtabeler.ru
Справочная копия документа изготовителя. Масштаб исходных страниц сохранён.

5.8 Wiring Harness Assembly (Electricity Meter)
线束总成（电量表计时）

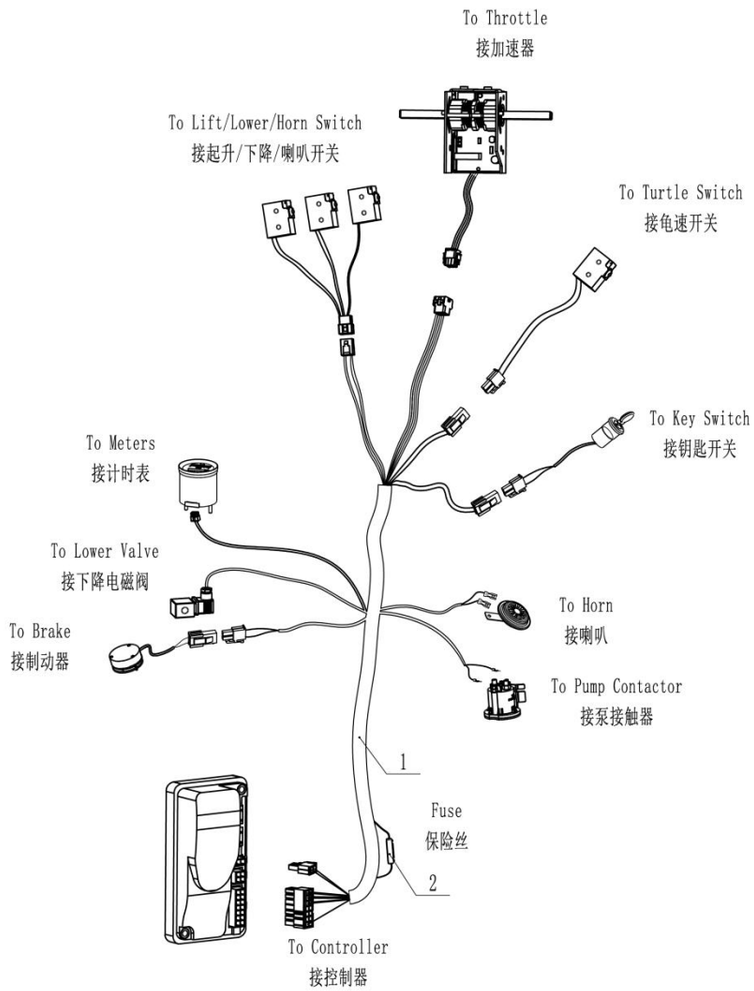

Item 序号		Part No 代码	Description 名称	Qty 数量	Applied Date 适用日期	Remark 备注
1		20102030007	Master Wiring Harness 主线束	1		
2		70701000007	Fuse 10A 保险丝	1		

Купить штабелёр | kupit-shtabeler.ru
Лист PDF 54 / 68

Купить штабелёр
kupit-shtabeler.ru +7 495 159-44-32 zakaz@kupit-shtabeler.ru
Справочная копия документа изготовителя. Масштаб исходных страниц сохранён.

5.9 Cable Assembly (External Charger Lead acid Battery)
电缆总成（外置充电器铅酸电池）

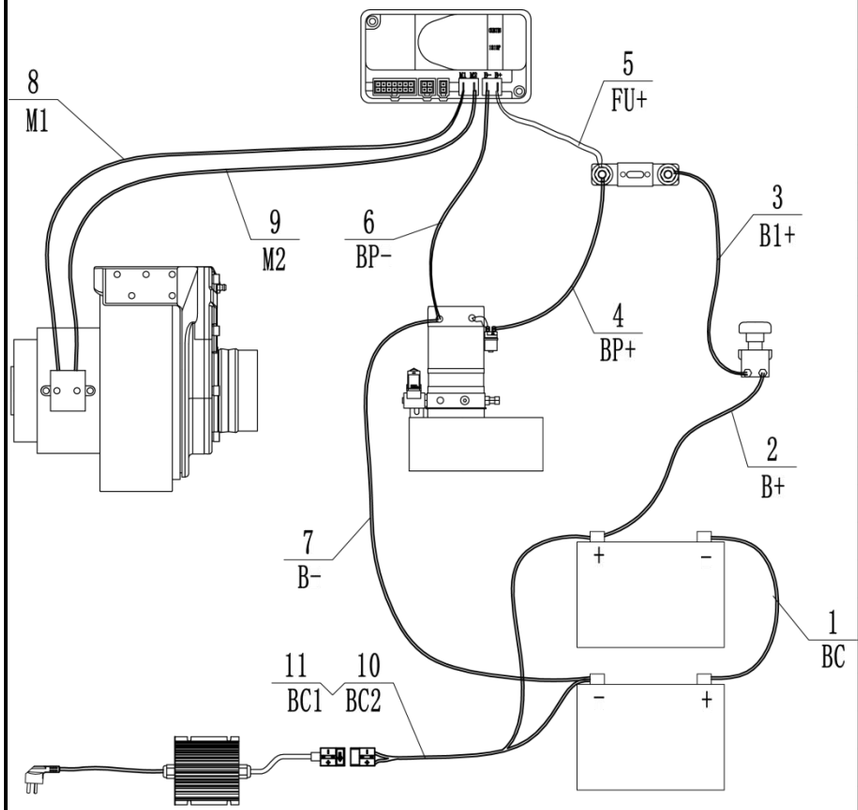

Item 序号		Part No 代码	Description 名称		Qty 数量	Applied Date 适用日期	Remark 备注
1		20102030019	BC Cable	BC 电缆线	1		
2		20102030011	B+ Cable	B+电缆线	1		
3		20102030012	B1+ Cable	B1+电缆线	1		
4		20102030014	BP+ Cable	BP+电缆线	1		
5		20102030013	FU+ Cable	FU+电缆线	1		
6		20102030016	BP- Cable	BP-电缆线	1		
7		20102030015	B- Cable	B-电缆线	1		
8		20102030017	M1 Cable	M1 电缆线	1		
9		20102030018	M2 Cable	M2 电缆线	1		
10		20102030020	BC1 Cable	BC1 电缆线	1		
11		20102030021	BC2 Cable	BC2 电缆线	1		

Купить штабелёр | kupit-shtabeler.ru
Лист PDF 55 / 68

Купить штабелёр
kupit-shtabeler.ru +7 495 159-44-32 zakaz@kupit-shtabeler.ru
Справочная копия документа изготовителя. Масштаб исходных страниц сохранён.

5.10 Cable Assembly（Internal Charger Lead acid Battery ）
电缆总成（内置充电器铅酸电池）

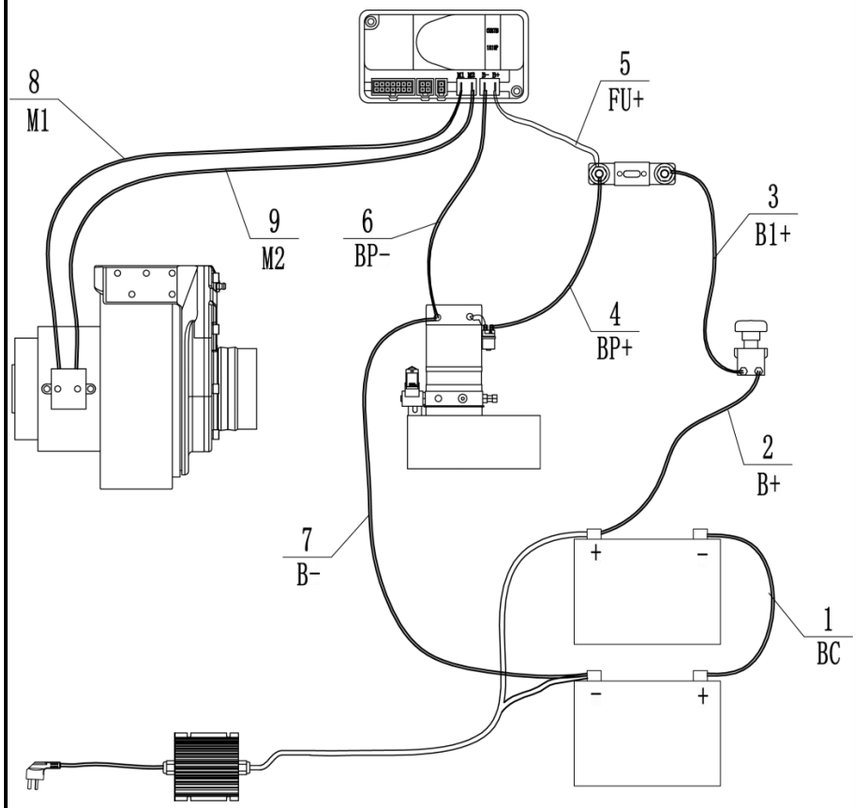

Item 序号		Part No 代码	Description 名称		Qty 数量	Applied Date 适用日期	Remark 备注
1		20102030019	BC Cable	BC 电缆线	1		
2		20102030011	B+ Cable	B+电缆线	1		
3		20102030012	B1+ Cable	B1+电缆线	1		
4		20102030014	BP+ Cable	BP+电缆线	1		
5		20102030013	FU+ Cable	FU+电缆线	1		
6		20102030016	BP- Cable	BP-电缆线	1		
7		20102030015	B- Cable	B-电缆线	1		
8		20102030017	M1 Cable	M1 电缆线	1		
9		20102030018	M2 Cable	M2 电缆线	1		

Купить штабелёр | kupit-shtabeler.ru
Лист PDF 56 / 68

Купить штабелёр
kupit-shtabeler.ru +7 495 159-44-32 zakaz@kupit-shtabeler.ru
Справочная копия документа изготовителя. Масштаб исходных страниц сохранён.

5.11 Cable Assembly (Internal Charger Lithium Battery)
电缆总成（内置充电器锂电池）

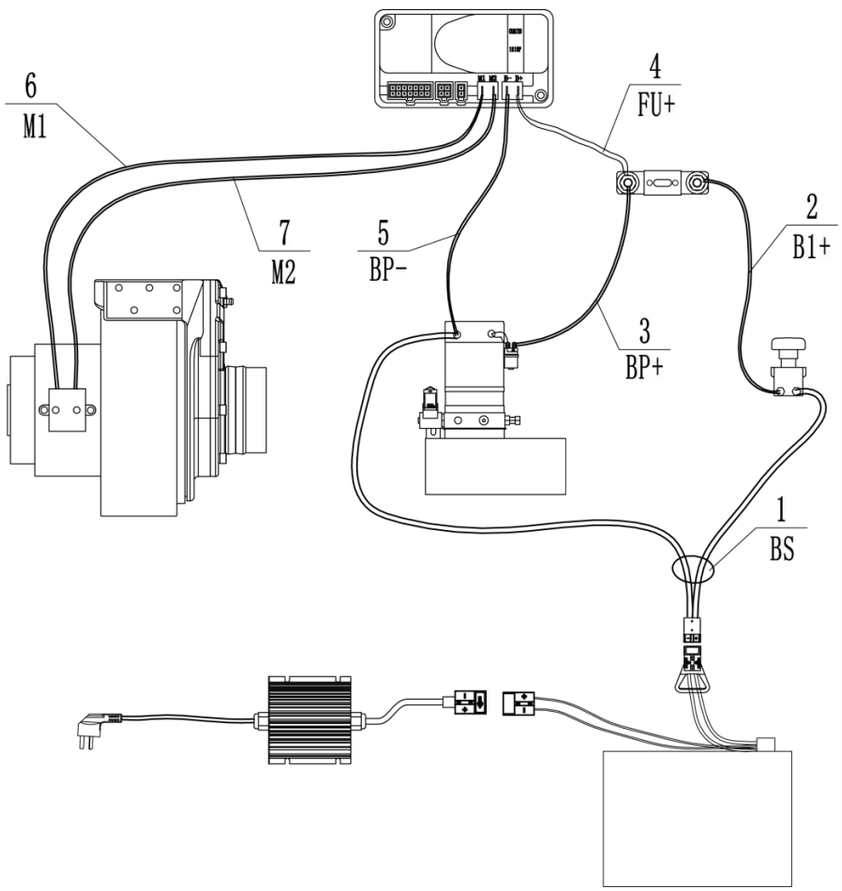

Item 序号		Part No 代码	Description 名称		Qty 数量	Applied Date 适用日期	Remark 备注
1		20102030392	BS Cable	BS 电缆线	1		
2		20102030012	B1+ Cable	B1+电缆线	1		
3		20102030014	BP+ Cable	BP+电缆线	1		
4		20102030013	FU+ Cable	FU+电缆线	1		
5		20102030015	BP- Cable	BP-电缆线	1		
6		20102030017	M1 Cable	M1 电缆线	1		
7		20102030018	M2 Cable	M2 电缆线	1		

Купить штабелёр | kupit-shtabeler.ru
Лист PDF 57 / 68

Купить штабелёр
kupit-shtabeler.ru +7 495 159-44-32 zakaz@kupit-shtabeler.ru
Справочная копия документа изготовителя. Масштаб исходных страниц сохранён.

6.1 Lifting System (Single Column)
起升系统（单立柱）

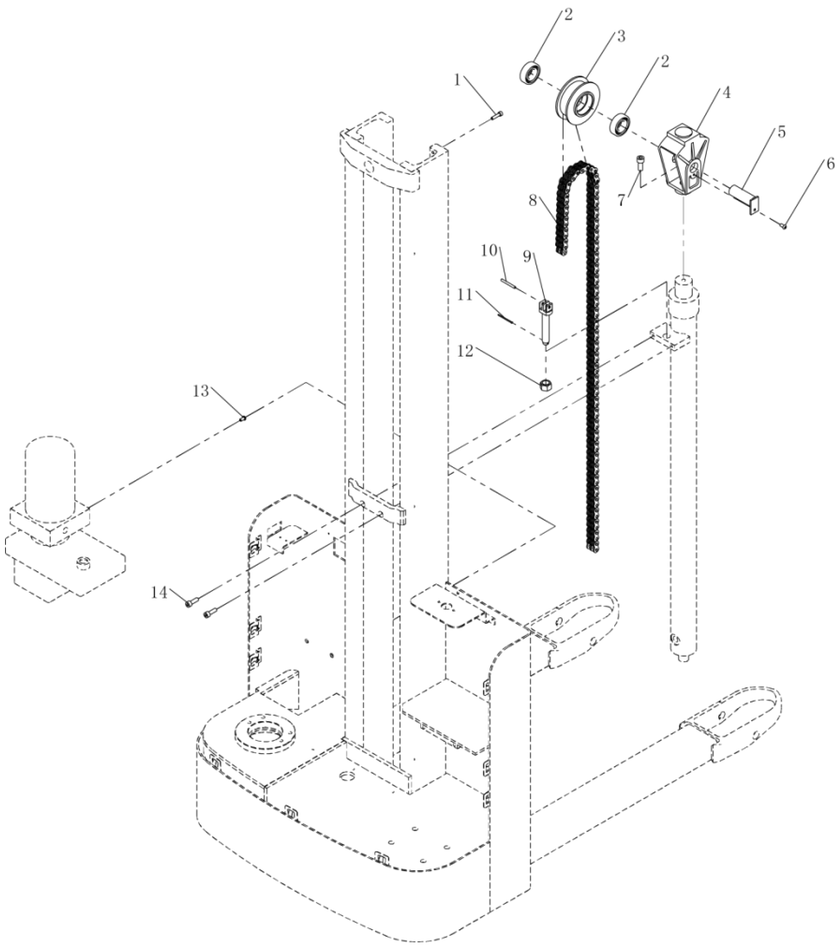

Item 序号		Part No 代码	Description 名称	Qty 数量	Applied Date 适用日期	Remark 备注
1		30201080004	Screw M8×20 螺钉	1		03.01550
2		30701025002	Bearing6205 轴承	2		03.90.016
3		51106000007	Sprocket 链轮	1		30.01.1332
4		53107000001	Sprocket Seat 链轮座	1		30.01.1234
5		50105250001	Shaft 链轮轴	1		33.004.0012
6		30251060025	Screw M6×12 螺钉	1		03.0090
7		30201100023	Screw M10×25 螺钉	1		03.0165
8		53101000002	Chain 链条	1		02.LT.3150
9		53104000008	Tie Rod 拉杆	1		30.01.3468
10		50101060001	Pin Shaft 销轴	2		03.03200
11		30511030001	Pin Φ3×30 开口销	1		03.03300
12		30311160001	Nut M16 螺母	1		03.0247
13		30251100026	Screw M10×20 螺钉	2		03.0093
14		30201080004	Screw M8×20 螺钉	2		03.01550

Купить штабелёр
kupit-shtabeler.ru +7 495 159-44-32 zakaz@kupit-shtabeler.ru
Справочная копия документа изготовителя. Масштаб исходных страниц сохранён.

6.2 Single Mast Lifting System (Rolled Steel Door Frame)
单级起升系统(卷制门架)

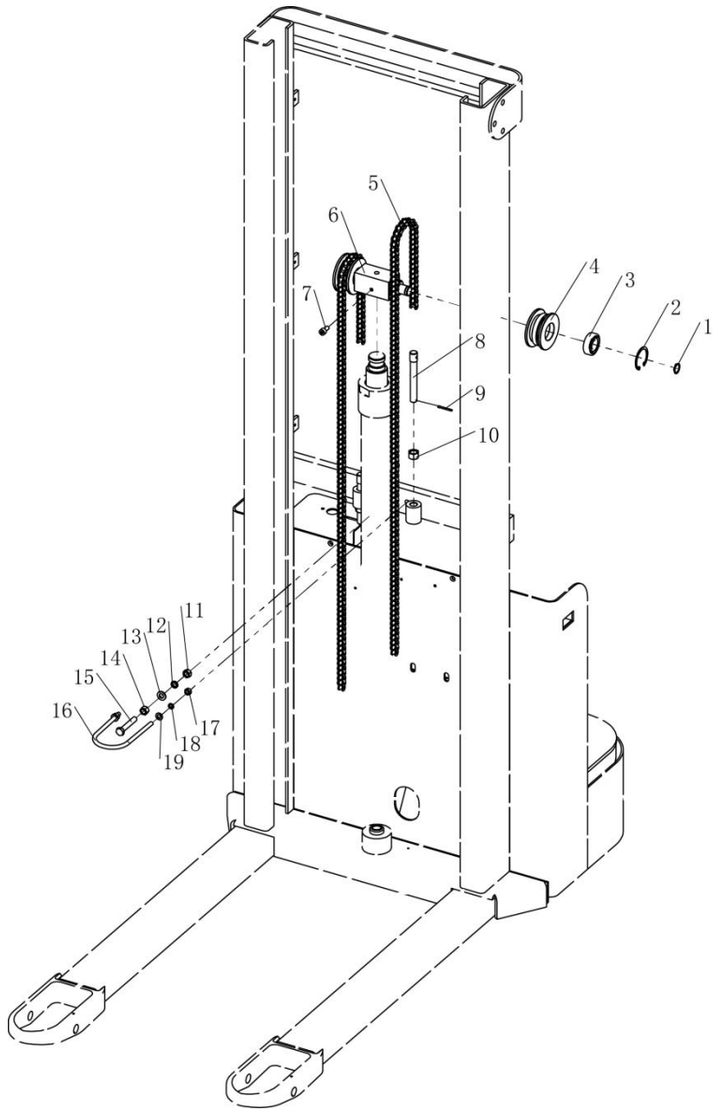

Item 序号		Part No 代码	Description 名称		Qty 数量	Applied Date 适用日期	Remark 备注
1		30421200001	Circlip For Shaft Φ20	轴用挡圈	2		03.0064
2		30421470001	Circlip For Hole Φ47	孔用挡圈	4		03.0028
3		30701020007	Bearing 6204	轴承	2		03.90.057
4		51106000004	Sprocket	链轮	2		40.31.066
5		53102000002	Chain	链条	2		02.LT.3143
6		20202000243	Footstock	顶座	1		40.31.057
7		30201080003	Screw M8×16	螺钉	1		03.0153
8		53104000013	Tie Rod	拉杆	2		40.31.150
9		30511032002	Pin Φ3.2×25	开口销	2		03.0332
10		30311140001	Nut M14	螺母	2		03.0246
11		30311100001	Nut M10	螺母	1		03.0243
12		30411100002	Lock Washer Φ10	弹垫	1		03.0014
13		30401100002	Flat Washer Φ10	平垫	1		03.00513
14		30301100003	Nut M10	螺母	1		03.0259
15		30101100005	Bolt M10×60	螺栓	1		03.1088
16		54102000009	Cylinder Hoop	油缸抱箍	1		40.31.151
17		30311080001	Nut M8	螺母	2		03.0244
18		30411080002	Lock Washer Φ8	弹垫	2		03.0012
19		30401080001	Flat Washer Φ8	平垫	2		03.0050

Купить штабелёр | kupit-shtabeler.ru
Лист PDF 59 / 68

Купить штабелёр
kupit-shtabeler.ru +7 495 159-44-32 zakaz@kupit-shtabeler.ru
Справочная копия документа изготовителя. Масштаб исходных страниц сохранён.

6.301 Duplex Mast Lifting System (Rolled Steel Door Frame)
两级起升系统（卷制门架）

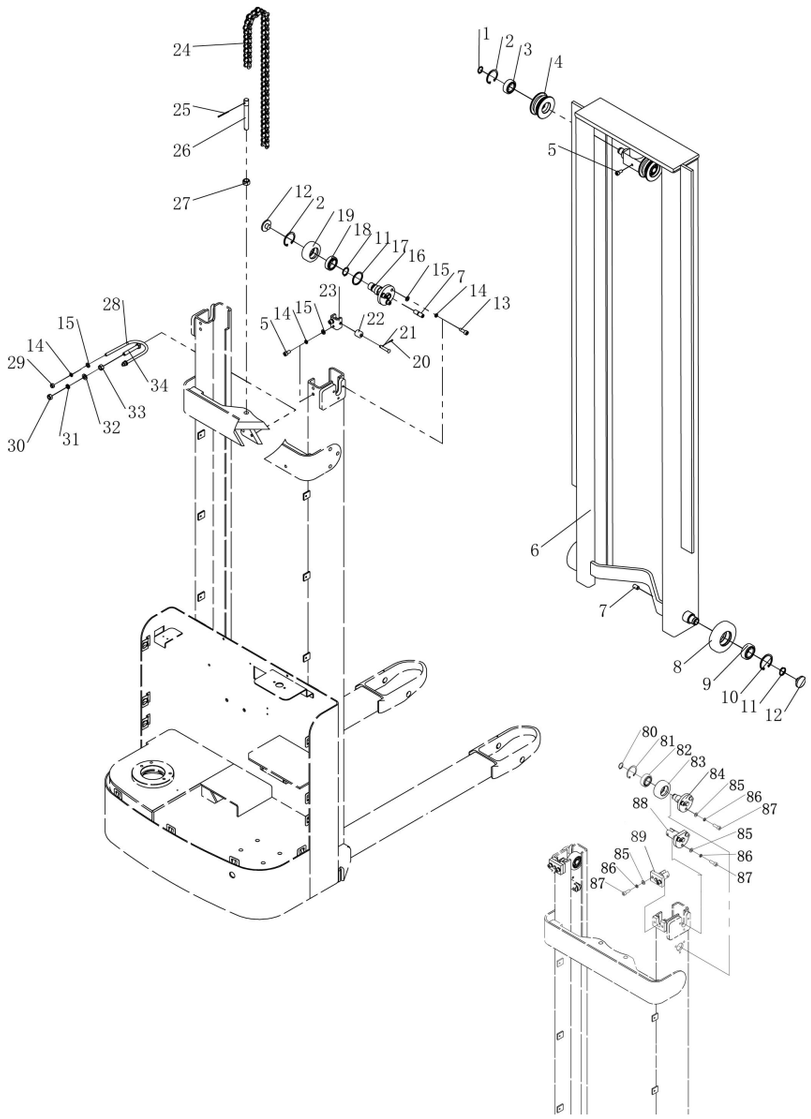

Item 序号		Part No 代码	Description 名称		Qty 数量	Applied Date 适用日期	Remark 备注
1		30421200001	Circlip For Shaft Φ20	轴用挡圈	2		03.0064
2		30421470001	Circlip For Hole Φ47	孔用挡圈	4		03.0028
3		30701020007	Bearing 6204	轴承	2		03.90.057
4		51106000004	Sprocket	链轮	2		40.31.066
5		30201080003	Screw M8×16	螺钉	5		03.0153
6		20102010504	Inner Door frame 2000mm	内门架	1		33.023.0036
6		20102010505	Inner Door frame 2500mm	内门架	1		33.023.0037
7		30221120003	Screw M12×20	螺钉	6		03.0564
8		51102000005	Roller Φ106×30	滚轮	2		40.31.064
9		30701025002	Bearing 6205	轴承	2		03.90.016
10		30421520002	Circlip For Hole Φ52	孔用挡圈	2		03.00160
11		30421250001	Circlip For Shaft Φ25	轴用挡圈	4		03.0066
12		20202000533	Side Pressure Pad	侧压垫	4		40.31.164
13		30201080005	Screw M8×25	螺钉	6		03.01560
14		30411080002	Spring Washer Φ8	弹垫	12		03.0012
15		30401080001	Flat Washer Φ8	平垫	12		03.0050
16		20202000527	Shaft Seat	轴座	2		40.31.162
17		20202001252	Spacer	隔套	2		40.31.163
18		30701025004	Bearing 6005	轴承	2		03.90.05311
19		51103000016	Guide Wheel	导轮	2		40.31.191
20		30511025001	Split Pin Φ2.5×20	开口销	2		03.0336
21		30511080005	Pin Shaft Φ8×40	销轴	2		03.0889
22		20202000194	Side Roller	侧滚轮	2		30.26.0058
23		20102010707	Side Roller Frame	侧滚轮架	2		40.31.161
24		53102000018	Chain 2000mm	链条	2		02.LT.3160
24		53102000008	Chain 2500mm	链条	2		02.LT.31450
25		30511032002	Split Pin Φ3.2×25	开口销	2		03.0332
26		53104000013	Tie Rod	拉杆	2		40.31.150
27		30311140001	Nut M14	螺母	2		03.0246

Купить штабелёр
kupit-shtabeler.ru +7 495 159-44-32 zakaz@kupit-shtabeler.ru
Справочная копия документа изготовителя. Масштаб исходных страниц сохранён.

6.301 Duplex Mast Lifting System (Rolled Steel Door Frame)
两级起升系统（卷制门架）

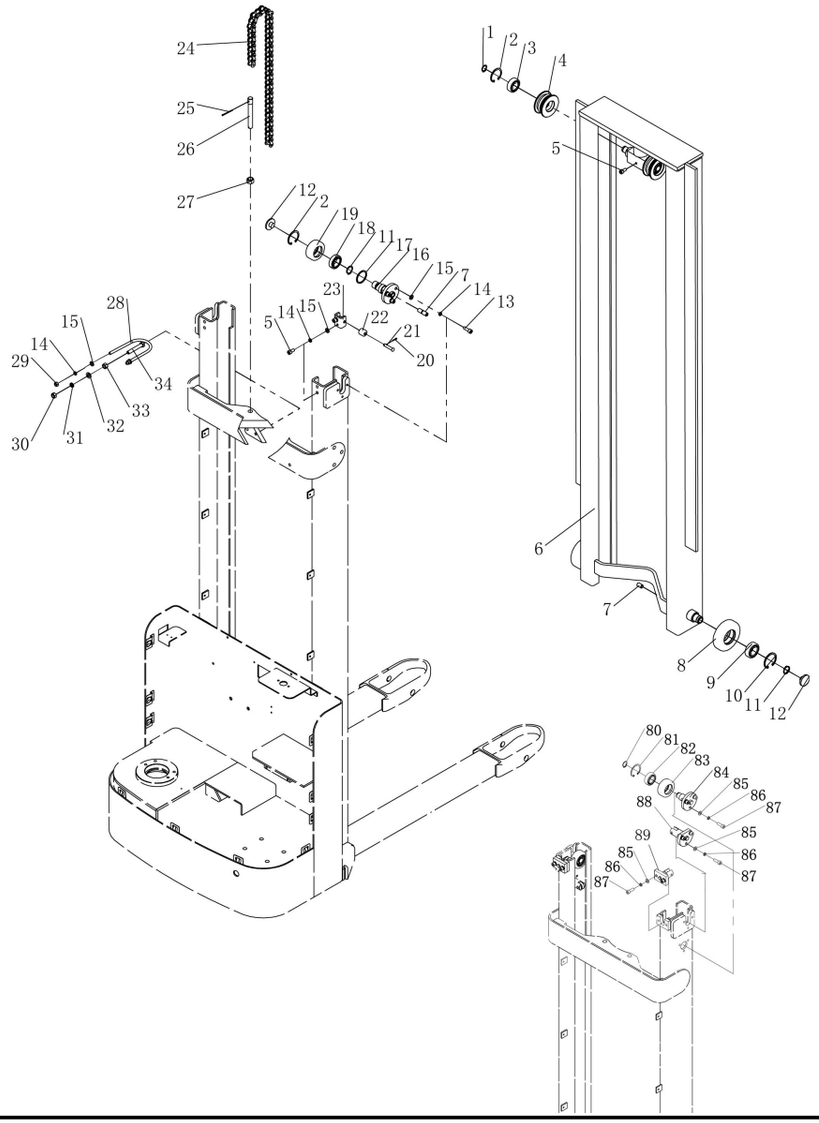

Item 序号		Part No 代码	Description 名称		Qty 数量	Applied Date 适用日期	Remark 备注
28		54102000009	Cylinder Hoop	油缸抱箍	1		40.31.151
29		30311080001	Nut M8	螺母	2		03.0244
30		30311100001	Nut M10	螺母	1		03.0243
31		30411100002	Spring Washer Φ10	弹垫	1		03.0014
32		30401100002	Flat Washer Φ10	平垫	1		03.0043
33		30301100003	Nut M10	螺母	1		03.0259
34		30101100005	Bolt M10×60	螺栓	1		03.1088
80		30421200001	Circlip For Shaft Φ20	轴用挡圈	2	-190528	03.0064
81		30421470001	Circlip For Hole Φ47	孔用挡圈	2	-190528	03.0028
82		30701020007	Bearing6204	轴承	2	-190528	03.90.057
83		51103000016	Guide Wheel	导轮	2	-190528	40.31.191
84		20102010019	Shaft Seat	轴座	2	-190528	30.01.6600
85		30401080001	Flat Washer Φ8	平垫	16	-190528	03.0050
86		30411080002	Spring Washer Φ8	弹垫	16	-190528	03.0012
87		30201080005	Screw M8×25	螺钉	16	-190528	03.01560
88		20102010008	Wheel Stand	轮架	2	-190528	30.01.6558
89		20102010002	Wheel Stand	轮架	2	-190528	30.01.13811

Купить штабелёр | kupit-shtabeler.ru
Лист PDF 61 / 68

Купить штабелёр
kupit-shtabeler.ru +7 495 159-44-32 zakaz@kupit-shtabeler.ru
Справочная копия документа изготовителя. Масштаб исходных страниц сохранён.

6.4 Single Mast Lifting System (Channel Steel Door Frame)
单级起升系统(槽钢门架)

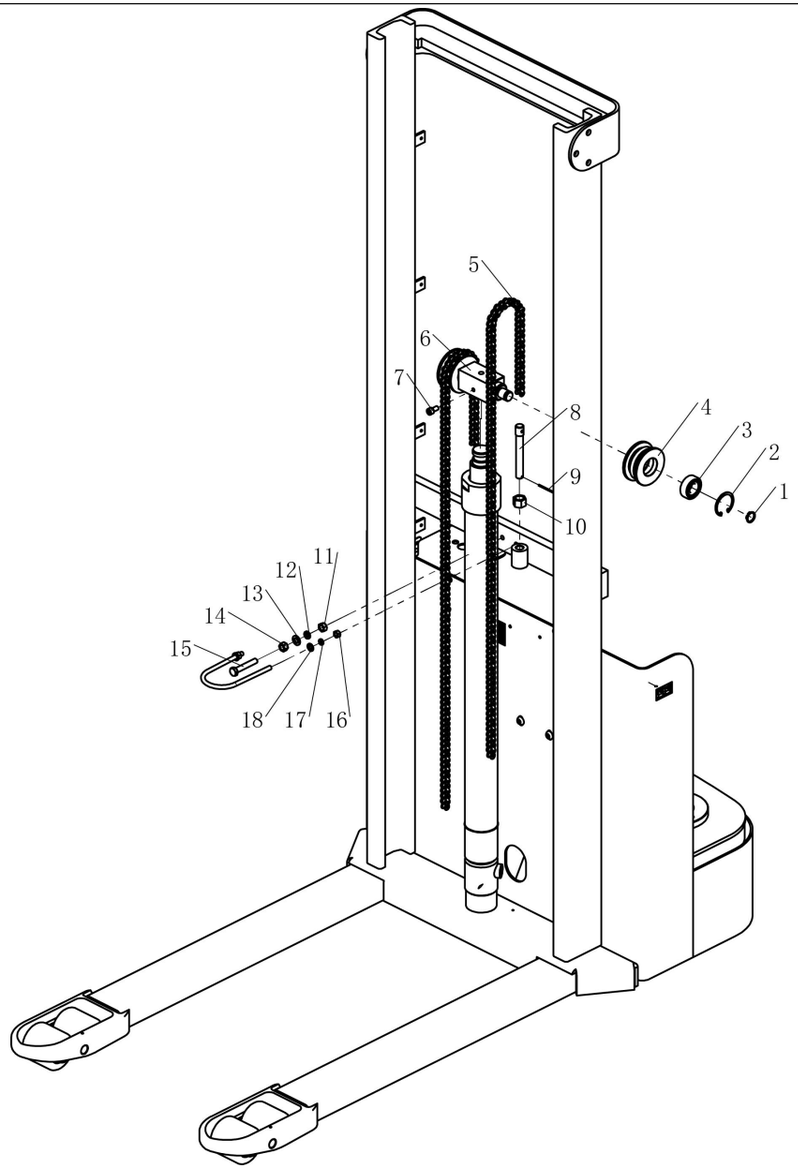

Item 序号		Part No 代码	Description 名称		Qty 数量	Applied Date 适用日期	Remark 备注
1		30421200001	Circlip For Shaft Φ20	轴用挡圈	2		
2		30421470001	Circlip For Hole Φ47	孔用挡圈	4		
3		30701020007	Bearing 6204	轴承	2		
4		51106000004	Sprocket	链轮	2		
5		53102000002	Chain	链条	2		
6		20202000243	Footstock	顶座	1		
7		30201080003	Screw M8×16	螺钉	1		
8		53104000013	Tie Rod	拉杆	2		
9		30511032002	Pin Φ3.2×25	开口销	2		
10		30311140001	Nut M14	螺母	2		
11		30311100001	Nut M10	螺母	1		
12		30411100002	Lock Washer Φ10	弹垫	1		
13		30401100002	Flat Washer Φ10	平垫	1		
14		30301100003	Nut M10	螺母	1		
15		30101100005	Bolt M10×60	螺栓	1		
16		54102000009	Cylinder Hoop	油缸抱箍	1		
17		30311080001	Nut M8	螺母	2		
18		30411080002	Lock Washer Φ8	弹垫	2		
19		30401080001	Flat Washer Φ8	平垫	2		

Купить штабелёр | kupit-shtabeler.ru
Лист PDF 62 / 68

Купить штабелёр
kupit-shtabeler.ru +7 495 159-44-32 zakaz@kupit-shtabeler.ru
Справочная копия документа изготовителя. Масштаб исходных страниц сохранён.

6.5 Duplex Mast Lifting System (Channel Steel Door Frame)
两级起升系统（槽钢门架）

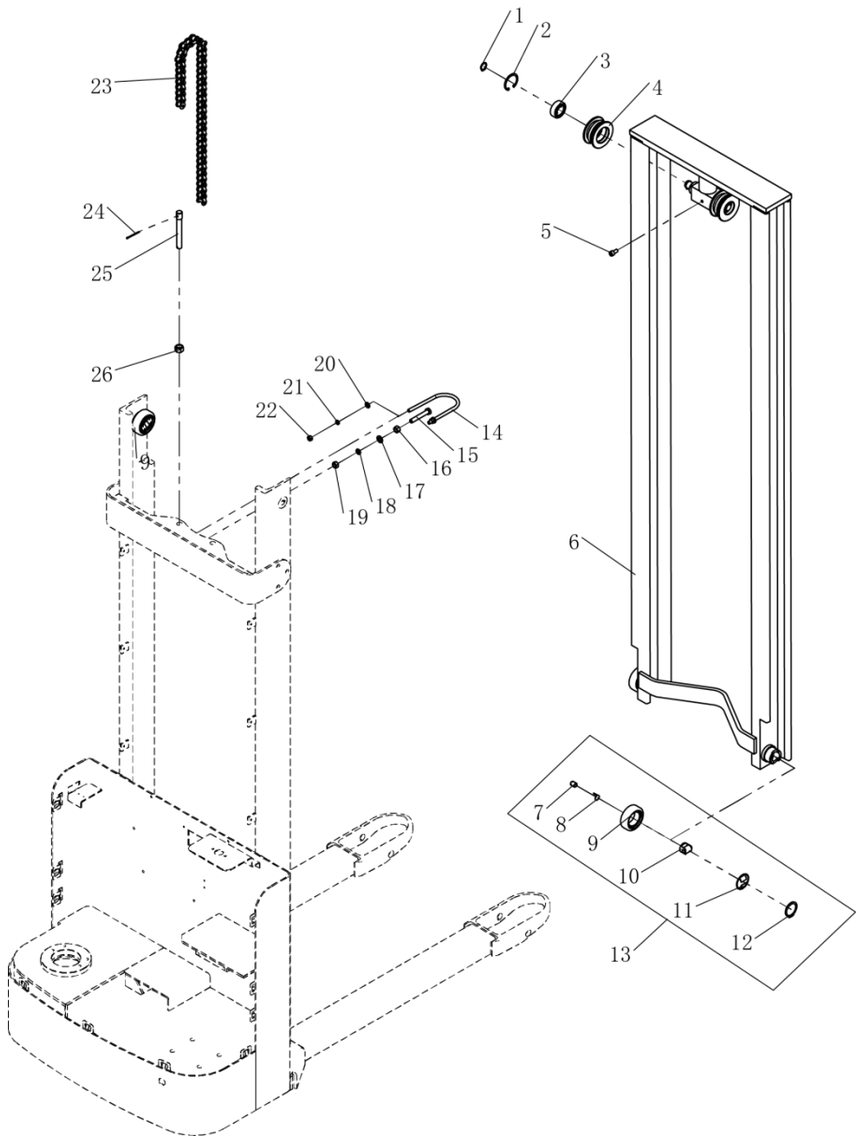

Item 序号		Part No 代码	Description 名称		Qty 数量	Applied Date 适用日期	Remark 备注
1		30421200001	Circlip For Shaft Φ20	轴用挡圈	2		03.0064
2		30421470001	Circlip For HoleΦ47	孔用挡圈	2		03.0028
3		30701020007	Bearing 6204	轴承	2		03.90.057
4		51106000004	Sprocket	链轮	2		40.31.066
5		30201080003	Screw M8×16	螺钉	1		03.0153
6		20102010979	Inner Mast 2000mm	内门架	1		
6		20102010976	Inner Mast 2500mm	内门架	1		
6		20102010513	Inner Mast 3000mm	内门架	1		33.023.0045
6		20102010973	Inner Mast 3500mm	内门架	1		33.023.0046
7		51103000020	Screw	调节螺丝	4		
8		51103000019	Loose Proof Sheet	防松片	4		
9		51101000006	Roller 70.4	滚轮	4		
10		51103000018	Support	支架	4		
11		51103000017	Dust Sheet	防尘片	4		
12		30421400001	Retainer Ring	轴用挡圈	4		
13		51101000006	Roller Assembly 70.4	滚轮总成	4		02.01.3073
14		54102000009	Cylinder Hoop	油缸抱箍	1		03.0461
15		30101100005	Bolt M10×60	螺栓	1		03.03820
16		30301100003	Nut M10	螺母	1		03.0259
17		30401100002	Flat Washer Φ10	平垫	1		03.0043
18		30411100002	Spring Washer Φ10	弹垫	1		03.0014
19		30311100001	Nut M10	螺母	1		03.0243
20		30401080001	Flat Washer Φ8	平垫	2		03.0050
21		30411080002	Spring WasherΦ8	弹垫	2		03.0012
22		30311080001	Nut M8	螺母	2		03.0244
23		53102000010	Chain 3000mm	链条	2		02.LT.31470
23		53102000015	Chain 3500mm	链条	2		02.LT.31481
24		30511032002	Split Pin Φ3.2×25	开口销	2		03.0332
25		53104000013	Tie Rod	拉杆	2		0.31.150

Купить штабелёр
kupit-shtabeler.ru +7 495 159-44-32 zakaz@kupit-shtabeler.ru
Справочная копия документа изготовителя. Масштаб исходных страниц сохранён.

6.5 Duplex Mast Lifting System (Channel Steel Door Frame)
两级起升系统（槽钢门架）

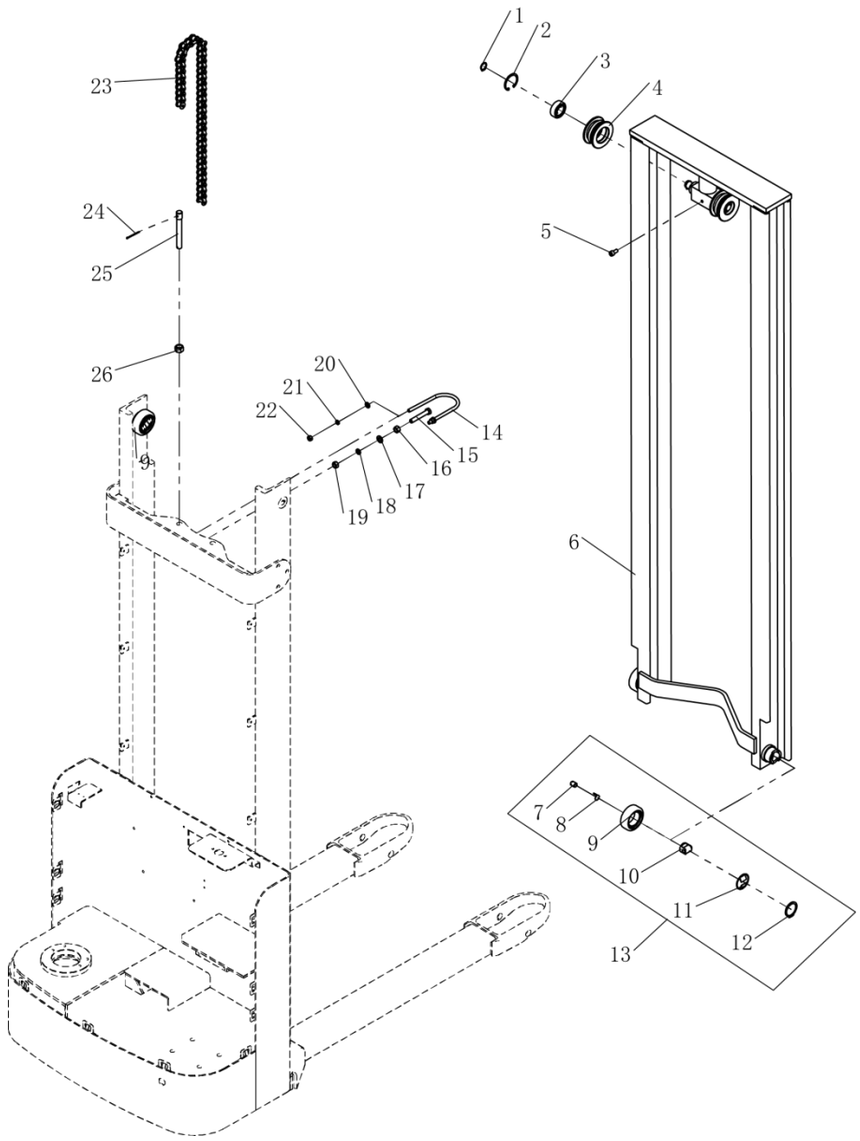

Item 序号		Part No 代码	Description 名称	Qty 数量	Applied Date 适用日期	Remark 备注
26		30311140001	Nut M14 螺母	2		03.0246

Купить штабелёр
kupit-shtabeler.ru +7 495 159-44-32 zakaz@kupit-shtabeler.ru
Справочная копия документа изготовителя. Масштаб исходных страниц сохранён.

6.6 Fork Frame (Single Column)
货叉架（单立柱）

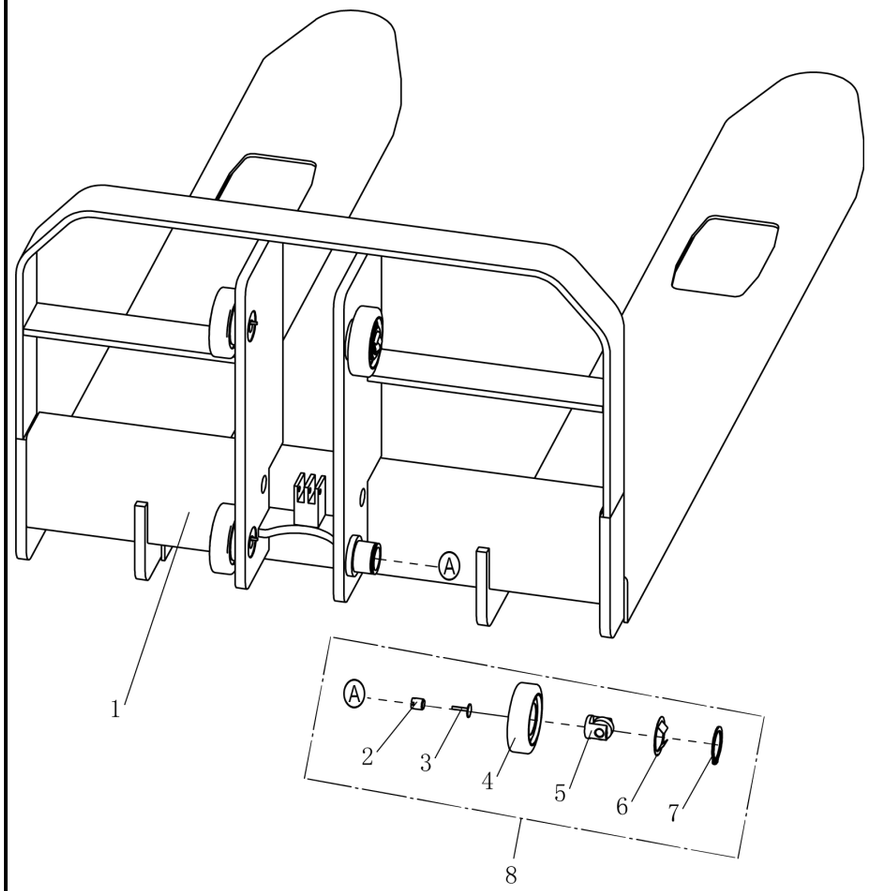

Item 序号		Part No 代码	Description 名称		Qty 数量	Applied Date 适用日期	Remark 备注
A		20102011218	Fork Frame Assembly（650）	托盘架总成	1		82.17.009
A		20302010323	Fork Frame Assembly（570）	托盘架总成	1		82.17.004
A		20302010326	Fork Frame Assembly（695）	托盘架总成	1		82.17.008
1		20102010534	Fork Frame（650）	托盘架	1		33.024.0005
1		20102010532	Fork Frame（570）	托盘架	1		33.024.0003
1		20102010533	Fork Frame（695）	托盘架	1		33.024.0004
2		51103000022	Screw	调节螺丝	4		
3		51103000023	Loose Proof Sheet	防松片	4		
4		51102000001	Roller 78.3	滚轮	4		
5		51103000024	Support	支架	4		
6		51103000025	Dust Sheet	防尘片	4		
7		30421350001	Retainer Ring	轴用挡圈	4		
8		51101000001	Roller Assembly 78.3	滚轮总成	4		02.01.3068

Купить штабелёр | kupit-shtabeler.ru
Лист PDF 65 / 68

Купить штабелёр
kupit-shtabeler.ru +7 495 159-44-32 zakaz@kupit-shtabeler.ru
Справочная копия документа изготовителя. Масштаб исходных страниц сохранён.

6.701 Duplex Mast Fork Frame (Rolled Steel Door Frame)
货叉架（卷制门架）

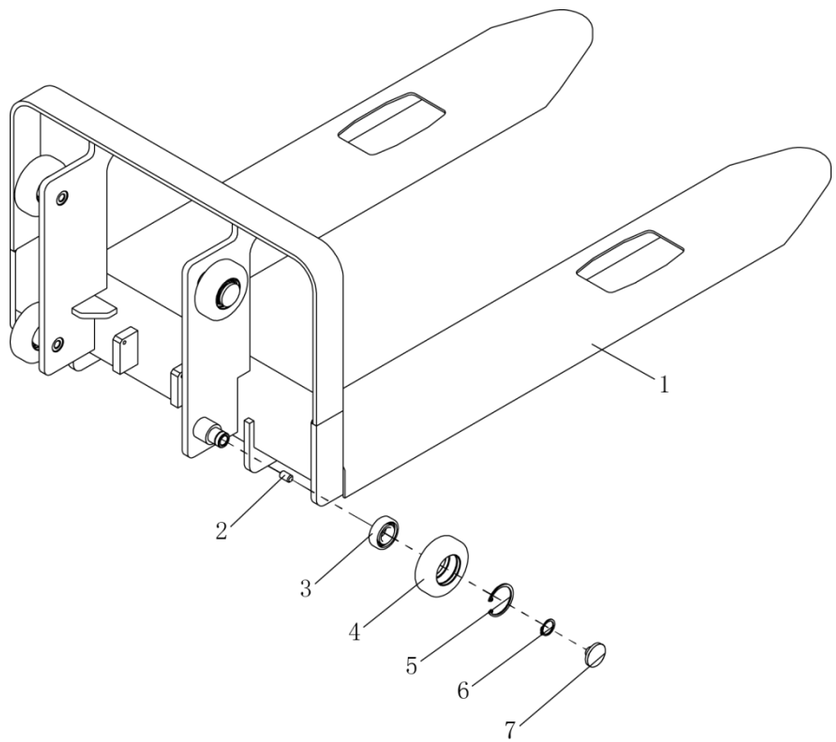

Item 序号		Part No 代码	Description 名称	Qty 数量	Applied Date 适用日期	Remark 备注
A	01	20302012001	Fork Frame Assembly (650) 托盘架总成	1	-190528	82.16.068
A	02	20302012002	Fork Frame Assembly (650) 托盘架总成	1	190528-	82.16.065
A	01	20302012003	Fork Frame Assembly (570) 托盘架总成	1	-190528	82.16.071
A	02	20302010288	Fork Frame Assembly (570) 托盘架总成	1	190528-	82.16.015
A	01	20302012004	Fork Frame Assembly (695) 托盘架总成	1	-190528	82.16.072
A	02	20302010289	Fork Frame Assembly (695) 托盘架总成	1	190528-	82.16.016
1		See Form 3	Fork Frame 托盘架	1		
2		30221120003	ScrewM12×20 螺钉	4		03.0564
3		30701025002	Bearing 6205 轴承	4		03.90.016
4	01	51102000009	Roller Φ98×30 滚轮	4	-190528	40.31.107
4	02	51102000005	Roller Φ106×30 滚轮	4	190528-	40.31.064
5		30421520002	Circlip For Hole Φ52 孔用挡圈	4		03.00160
6		30421250001	Circlip For Shaft Φ25 轴用挡圈	4		03.0066
7		20202000533	Side Pressure Pad 侧压垫	4		40.31.164

Form 3

Mast 门架类型		New part no 新代码	New part no 旧代码	Lifting Height(mm) 起升高度(mm)	Fork width(mm) 货叉外宽(mm)
Mono Mast 单级门架	01	20102011251	33.023.0069	1600	650
	02	20102011254	33.023.0055	1600	650
	01	20102011252	33.023.0070	1600	570
	02	20102010228	33.023.0056	1600	570
	01	20102011253	33.023.0071	1600	695
	02	20102010225	33.023.0057	1600	695
Duplex Mast 两级门架	01	20102011226	33.023.0067	2000/2500/3000/3500	650
	02	20102010832	33.023.0019	2000/2500/3000/3500	650
	01	20102011227	33.023.0068	2000/2500/3000/3500	570
	02	20102010479	33.023.0010	2000/2500/3000/3500	570
	01	20102011228	33.023.0072	2000/2500/3000/3500	695
	02	20102010478	33.023.0009	2000/2500/3000/3500	695

Купить штабелёр
kupit-shtabeler.ru +7 495 159-44-32 zakaz@kupit-shtabeler.ru
Справочная копия документа изготовителя. Масштаб исходных страниц сохранён.

6.8 Duplex Mast Fork Frame (Channel Steel Door Frame)
货叉架（槽钢门架）

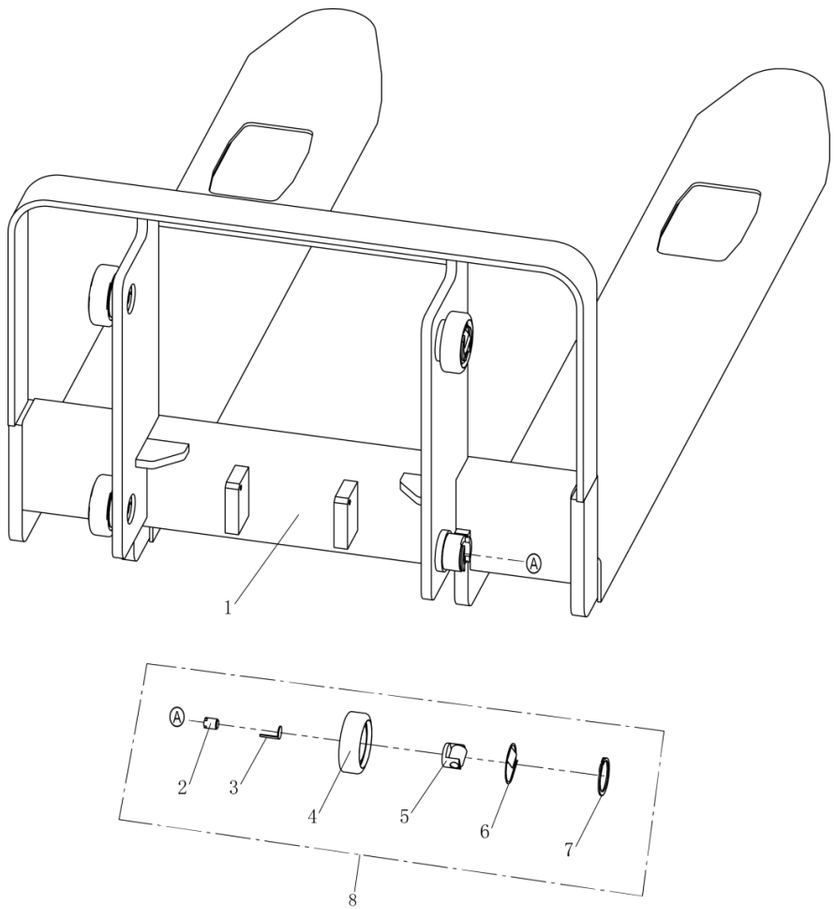

Item 序号		Part No 代码	Description 名称	Qty 数量	Applied Date 适用日期	Remark 备注
A		20302010694	Fork Frame Assembly (650) 托盘架总成	1		82.16.066
A		20302010695	Fork Frame Assembly (570) 托盘架总成	1		82.16.073
A		20302010693	Fork Frame Assembly (695) 托盘架总成	1		82.16.074
1		See Form 4	Fork Frame 托盘架	1		
2		51103000020	Screw 调节螺丝	4		
3		51103000019	Loose Proof Sheet 防松片	4		
4		51101000006	Roller 70.4 滚轮	4		
5		51103000018	Support 支架	4		
6		51103000017	Dust Sheet 防尘片	4		
7		30421350001	Retainer Ring 轴用挡圈	4		
8		51101000006	Roller Assembly 70.4 滚轮总成	4		02.01.3073

Form 4

Mast 门架类型	New part no 新代码	New part no 旧代码	Lifting Height(mm) 起升高度(mm)	Fork width(mm) 货叉外宽(mm)
Mono Mast 单级门架	20102011117		1600	650
	20102010988		1600	570
	20102010989		1600	695
Duplex Mast 两级门架	20102010515	33.023.0047	2000/2500/3000/3500	650
	20102010516	33.023.0048	2000/2500/3000/3500	570
	20102010517	33.023.0049	2000/2500/3000/3500	695

Купить штабелёр | kupit-shtabeler.ru
Лист PDF 67 / 68

Купить штабелёр
kupit-shtabeler.ru +7 495 159-44-32 zakaz@kupit-shtabeler.ru
Справочная копия документа изготовителя. Масштаб исходных страниц сохранён.
kupit-shtabeler.ru

本零件目录最终由制造商保留解释权

Купить штабелёр | kupit-shtabeler.ru