Купить штабелёр
kupit-shtabeler.ru +7 495 159-44-32 zakaz@kupit-shtabeler.ru
Справочная копия документа изготовителя. Масштаб исходных страниц сохранён.
kupit-shtabeler.ru

HELI合力

零部件手册

自行走剪叉式高空作业平台

JS12 系列



Купить штабелёр
kupit-shtabeler.ru +7 495 159-44-32 zakaz@kupit-shtabeler.ru
Справочная копия документа изготовителя. Масштаб исходных страниц сохранён.
kupit-shtabeler.ru

目录

第一章 底盘.....1
1.1 转向机构总成.....2
1.2 转向机构总成/E.....4
1.3 坑洼保护机构总成.....6
1.4 电池箱总成.....8
1.5 油泵箱总成.....10
1.6 油泵箱总成/E.....12
1.7 后轮及梯子装配.....14
1.8 后轮及梯子装配/E.....16
1.9 配重.....18
第二章 叉架.....19
2.1 叉架总成（JS0612,JS0612E,JS0612Li,JS0612ELi）.....20
2.2 叉架总成（JS0812,JS0812E,JS0812Li,JS0812ELi）.....22
2.3 叉架总成（JS1012,JS1012E,JS1012Li,JS1012ELi）.....24
2.4 叉架总成（JS1212,JS1212E,JS1212Li,JS1212ELi）.....26
第三章 平台.....28
3.1 固定主平台总成.....29
3.2 固定延伸平台总成.....31
3.3 折叠主平台总成.....33
3.4 折叠延伸平台总成.....35
第四章 液压系统.....37
4.1 液压管线（JS0612,JS0612Li,JS0612E,JS0612ELi JS0812,JS0812Li,JS0812E,JS0812ELi）.....38
4.2 液压管线（JS1012,JS1012Li,JS1212,JS1212Li JS1012E,JS1212E,JS1012ELi,JS1212ELi）.....40
第五章 电气系统.....42
5.1 电气线束.....43
5.2 电气线束/E.....45
第六章 标贴.....47
6.1 标贴.....48

Купить штабелёр
kupit-shtabeler.ru +7 495 159-44-32 zakaz@kupit-shtabeler.ru
Справочная копия документа изготовителя. Масштаб исходных страниц сохранён.
kupit-shtabeler.ru

第一章 底盘

Купить штабелёр
kupit-shtabeler.ru +7 495 159-44-32 zakaz@kupit-shtabeler.ru
Справочная копия документа изготовителя. Масштаб исходных страниц сохранён.
kupit-shtabeler.ru

1.1 转向机构总成

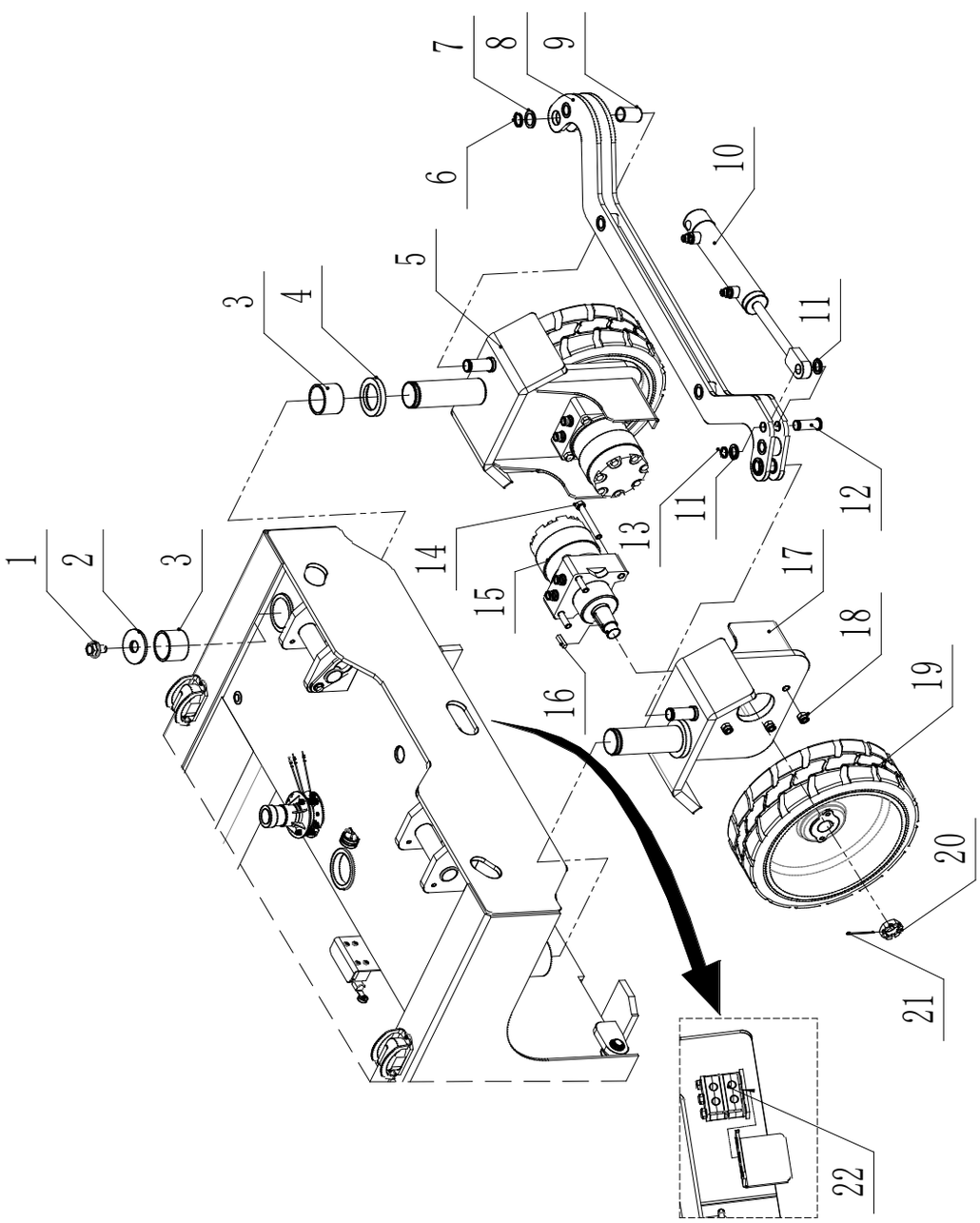

Купить штабелёр
kupit-shtabeler.ru +7 495 159-44-32 zakaz@kupit-shtabeler.ru
Справочная копия документа изготовителя. Масштаб исходных страниц сохранён.
kupit-shtabeler.ru

1.1 转向机构总成

序号	代号	名称	数量
1	GB1100011	GB/T5789 螺栓 M16*25	2
2	GB1400024	GB/T96.1 大垫圈 24	2
3	A10200033	轴套 55*63*45	4
4	A10200035	铜垫圈	2
5	A10200013	右转向架轮座焊接体	1
6	GB1600020	JB/ZQ4342 重型轴用挡圈 25	2
7	GB1400028	GB/T97.1 垫圈 25	2
8	A10200034	转向横拉杆焊接体	1
9	A10200206	轴套 25*30*45	2
10	A10700027	转向油缸总成	1
11	GB1400008	GB/T97.1 垫圈 20	2
12	A10200236	销轴	1
13	GB1600005	JB/ZQ4342 重型轴用挡圈 20	1
14	GB1100007	GB/T5782 螺栓 M12*90-12.9	8
15	WG0200007-1	行走马达	2
16	WG0200007-3	键槽定位销	2
17	A10200014	左转向架轮座焊接体	1
18	GB1300008	GB/T889.1 锁紧螺母 M12	8
19	WG0200013	轮胎	2
20	WG0200007-2	ASTM A563 开槽螺母 1-1/8-18UNEF	2
21	GB1800006	GB/T91 开口销 4*63	2
22	WG0200047	管夹	1

Купить штабелёр | kupit-shtabeler.ru

Купить штабелёр
kupit-shtabeler.ru +7 495 159-44-32 zakaz@kupit-shtabeler.ru
Справочная копия документа изготовителя. Масштаб исходных страниц сохранён.
kupit-shtabeler.ru

1.2 转向机构总成/E

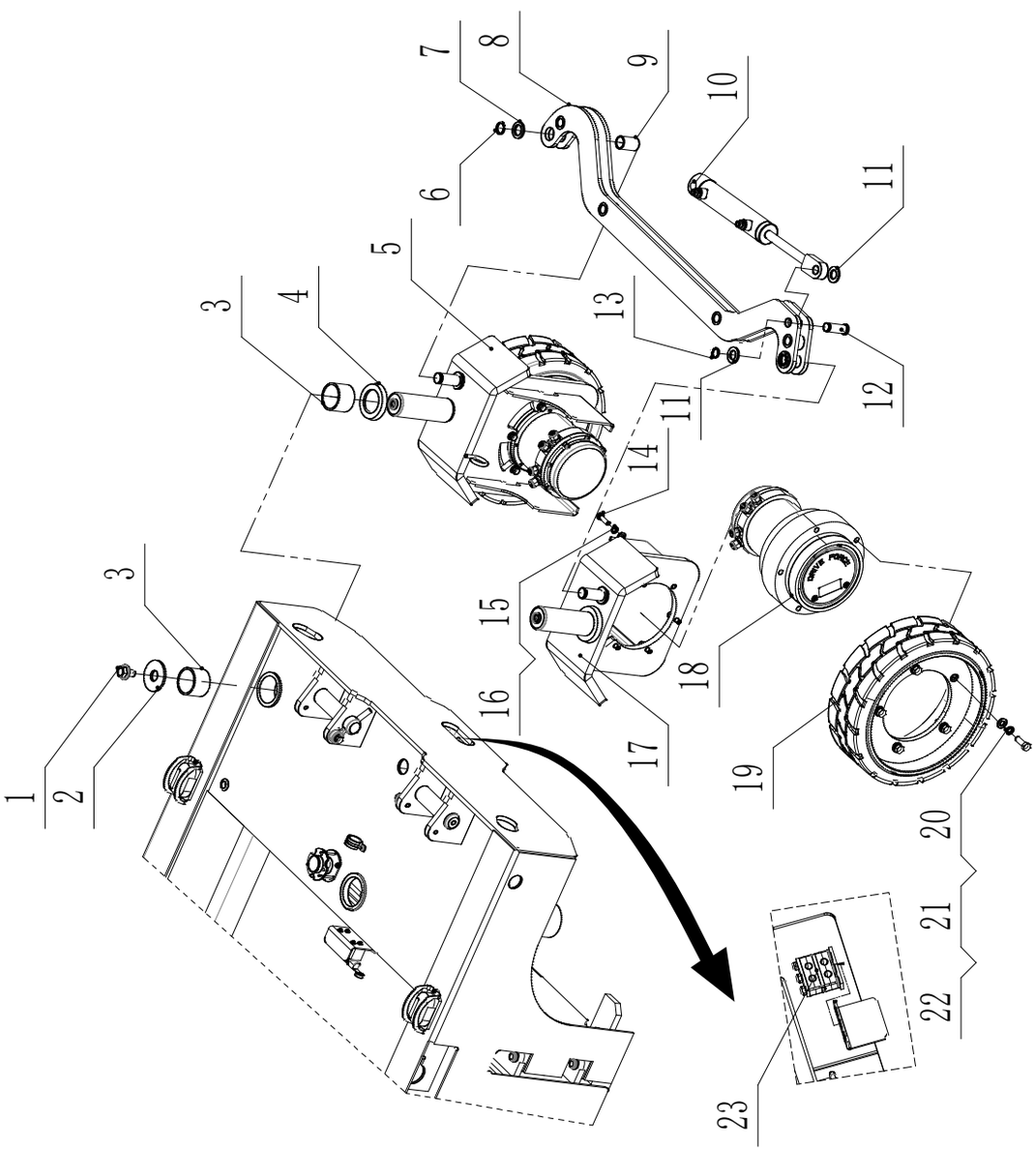

Купить штабелёр
kupit-shtabeler.ru +7 495 159-44-32 zakaz@kupit-shtabeler.ru
Справочная копия документа изготовителя. Масштаб исходных страниц сохранён.
kupit-shtabeler.ru

1.2 转向机构总成/E

序号	代号	名称	数量
1	GB1100011	GB/T5789 螺栓 M16*25	2
2	GB1400024	GB/T96.1 大垫圈 24	2
3	A10200033	轴套 55*63*45	4
4	A10200035	铜垫圈	2
5	A10200013	右转向架轮座焊接体	1
6	GB1600020	JB/ZQ4342 重型轴用挡圈 25	2
7	GB1400028	GB/T97.1 垫圈 25	2
8	A10200034	转向横拉杆焊接体	1
9	A10200206	轴套 25*30*45	2
10	A10700027	转向油缸总成	1
11	GB1400008	GB/T97.1 垫圈 20	2
12	A10200236	销轴	1
13	GB1600005	JB/ZQ4342 重型轴用挡圈 20	1
14	GB1100017	BS-1768 螺栓 3/8-16UNC*1.25	12
15	GB1400001	GB/T97.1 垫圈 10	12
16	GB1500006	GB/T93.1 弹垫 10	12
17	A10200014	左转向架轮座焊接体	1
18	WG0300122	行走电机	2
19	WG0200017	轮胎	2
20	GB1400020	GB/T97.1 垫圈 12	10
21	GB1500009	GB/T93.1 弹垫 12	10
22	GB1100019	GB/T5783 螺栓 M12*1.5*35-12.9	10
23	WG0200047	管夹	1

Купить штабелёр | kupit-shtabeler.ru

Купить штабелёр
kupit-shtabeler.ru +7 495 159-44-32 zakaz@kupit-shtabeler.ru
Справочная копия документа изготовителя. Масштаб исходных страниц сохранён.

1.3 坑洼保护机构总成

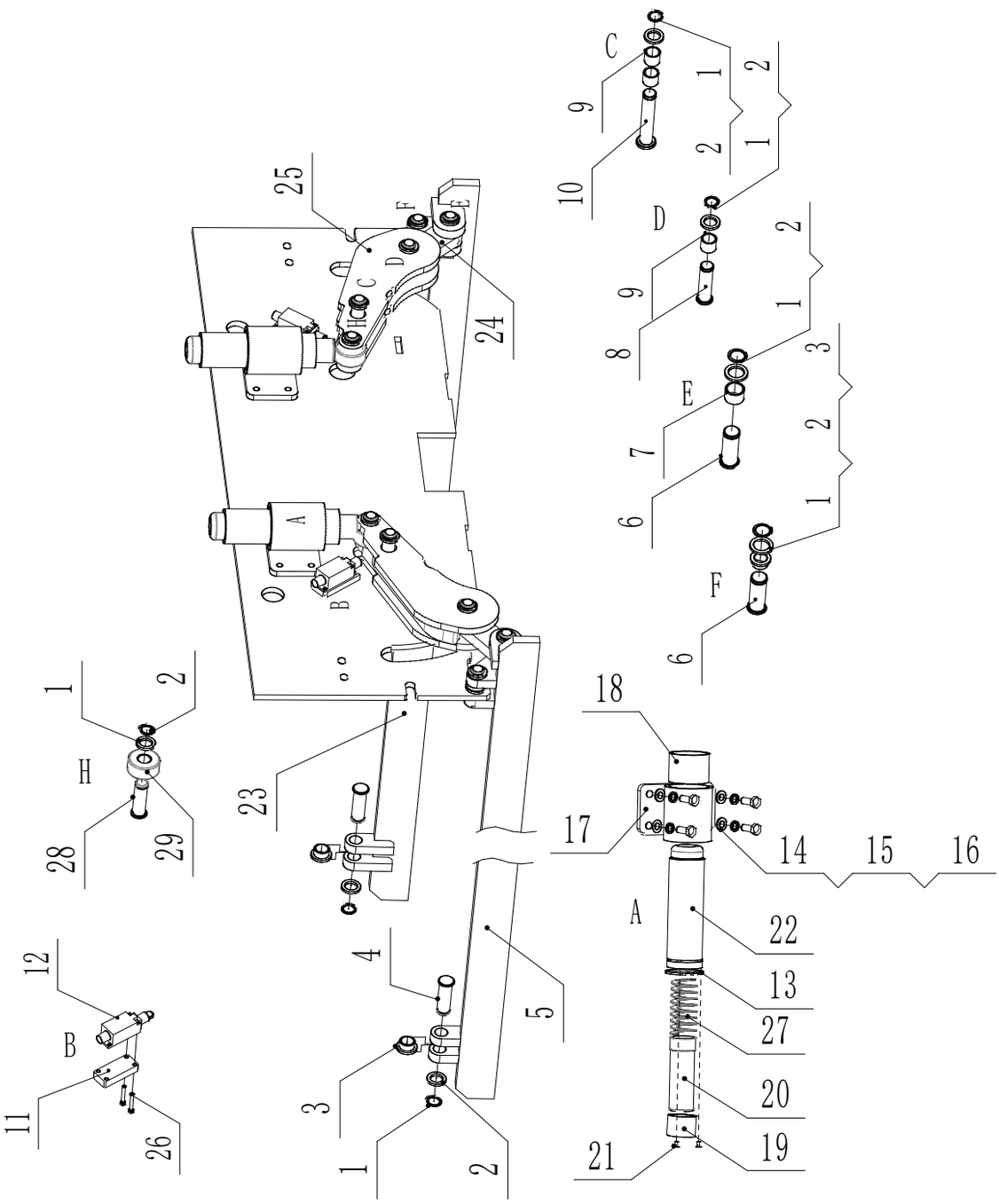

Купить штабелёр
kupit-shtabeler.ru +7 495 159-44-32 zakaz@kupit-shtabeler.ru
Справочная копия документа изготовителя. Масштаб исходных страниц сохранён.
kupit-shtabeler.ru

1.3 坑洼保护机构总成

序号	代号	名称	数量
1	GB1400008	GB/T 97.1 垫圈 20	12
2	GB1600005	JB/ZQ4342 弹性挡圈 20	12
3	A10200091	石墨轴套（29*25*15）	4
4	A10200202	销轴	4
5	A10200934	坑洼保护板组件左	1
6	A10200201	销轴	4
7	A10300235	轴套 30*25*20	2
8	A10200315	销轴	2
9	A10200319	轴套 24*20*20	6
10	A10200318	销轴	2
11	A10200548	坑洼限位开关背板	2
12	WG0300016	行程开关安装组件	2
13	GB1600004	JB/ZQ4342 弹性挡圈 55	2
14	GB1100014	GB/T 5783 螺栓 M8*25	8
15	GB1400001	GB/T97.1 垫圈 10	8
16	GB1500006	GB/T 93 弹垫 10	8
17	A10200696	压轴座组件	2
18	A10200033	轴套 63*55*45	2
19	A10300004	轴套	2
20	A10200691	压轴 2	2
21	GB1200011	GB/T818 螺钉 M4*8	6
22	A10200693	压轴组件	2
23	A10200935	坑洼保护板组件右	1
24	A10200954	连杆	2
25	A10200317	偏心压块	2
26	GB1100045	GB/T 5783 螺栓 M5*35	4
27	A10200126	弹簧（40*20*85）	2
28	A10200315	销轴	2
29	A10200951	滚轮	2

Купить штабелёр | kupit-shtabeler.ru

Купить штабелёр
kupit-shtabeler.ru +7 495 159-44-32 zakaz@kupit-shtabeler.ru
Справочная копия документа изготовителя. Масштаб исходных страниц сохранён.

1.4 电池箱总成

(铅酸电池箱)

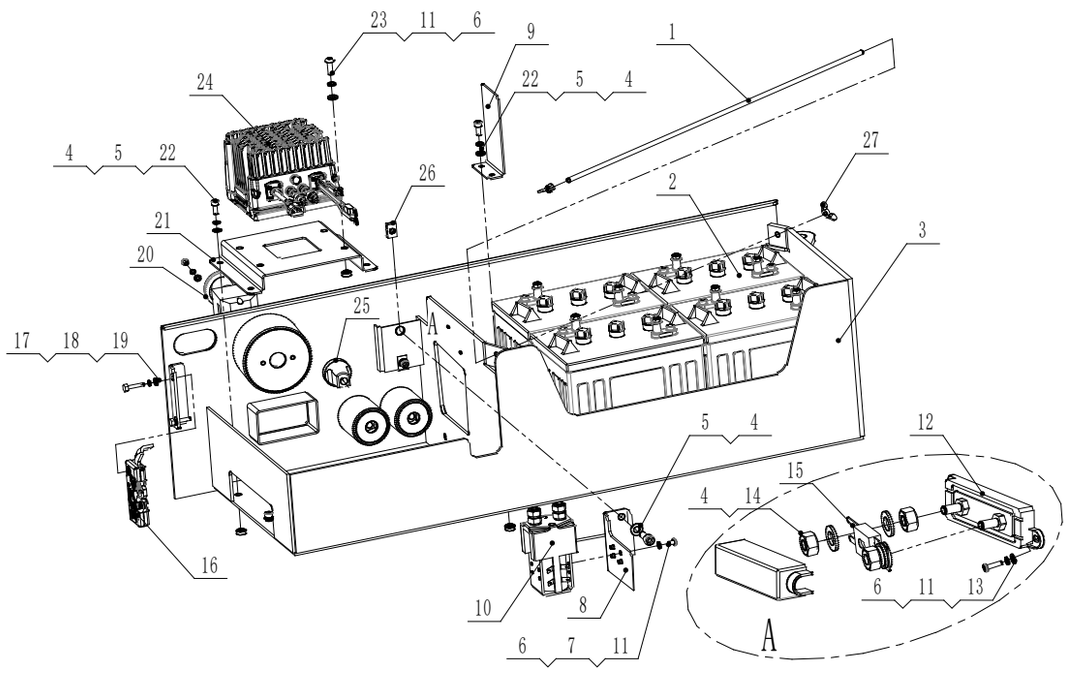

(锂电池箱)

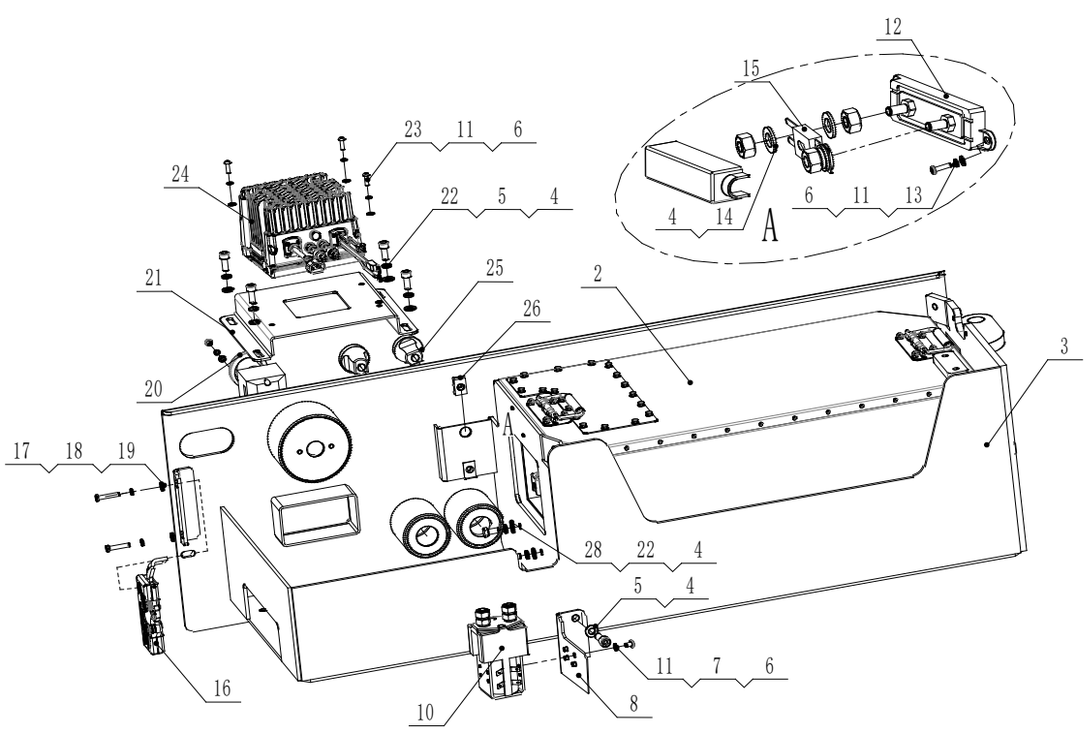

Купить штабелёр
kupit-shtabeler.ru +7 495 159-44-32 zakaz@kupit-shtabeler.ru
Справочная копия документа изготовителя. Масштаб исходных страниц сохранён.
kupit-shtabeler.ru

1.4 电池箱总成

序号	代号	名称	数量
1	A10200056	M8 螺杆	1
2	WG0300083	锂电池	1
	WG0300026	Trojan 电池	4
	WG0300087	天能电池	4
3	A10200012	电池箱焊接件	1
4	GB1400018	GB/T97.1 垫圈 8	12
5	GB1200021	GB/T70.1 螺钉 M8*20	6
6	GB1500005	GB/T93.1 弹性垫圈 5	14
7	GB1200001	GB/T70.2 螺钉 M5*10	6
8	A10200296	接触器支架	1
9	A10200090	电池挡板（仅铅酸电池使用）	2
10	WG0300028	接触器	1
11	GB1400003	GB/97.1 垫圈 5	8
12	WG0300013	保险丝座（带保护罩）	1
13	GB1200004	GB/T 70.2 螺栓 M5*20	2
14	GB1200004	GB/T6172.2 锁紧螺母 M8	4
15	WG0300010	保险丝	1
16	A10100003	锁	1
17	GB1400002	GB/T97.1 6 垫圈 M6	2
18	GB1500007	GB/T93 弹性垫圈 M6	2
19	GB1100042	GB/T5783 螺栓 M6*30	2
20	WG0300130	电源开关	1
21	A10200116	充电器支架组件	1
22	GB1500003	GB/T 93 弹性垫圈 8	6
23	GB1200017	GB/T70.2 螺钉 M5*16	4
24	WG0300073	熠源充电器	1
25	WG0300021	公牛插头	2
26	GB1800003	Q312 B 型板簧螺母 M8	2
27	GB1800022	GB/T62 蝶形螺母 M8	2
28	GB1100012	GB/T5783 螺栓 M8*16	2

Купить штабелёр | kupit-shtabeler.ru

Купить штабелёр
kupit-shtabeler.ru +7 495 159-44-32 zakaz@kupit-shtabeler.ru
Справочная копия документа изготовителя. Масштаб исходных страниц сохранён.

1.5 油泵箱总成

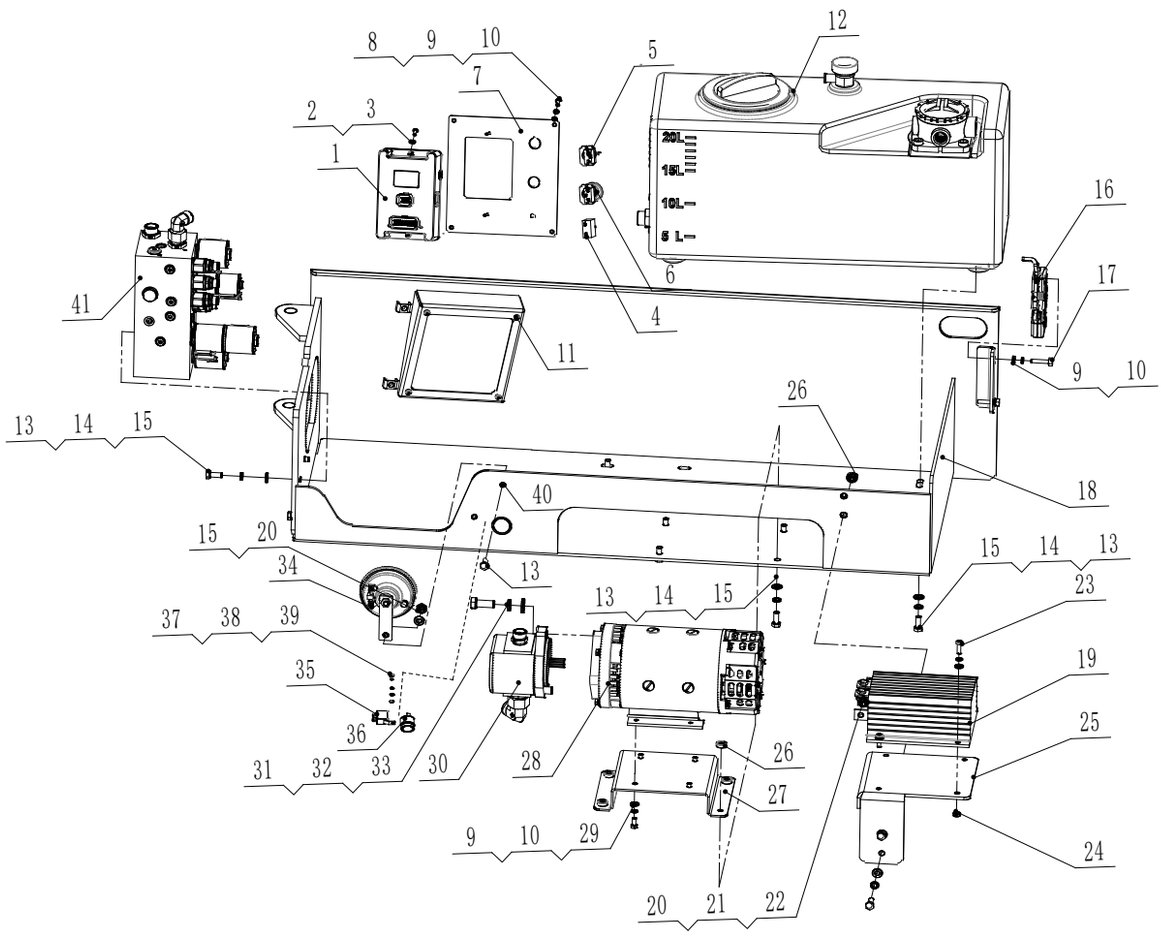

1.5 油泵箱总成

序号	代号	名称	数量
1	WG0300002	控制器	1
2	GB1200018	GB/T70.2 螺钉 M4*30	2
3	GB1500004	GB/T93.1 弹性垫圈 4	2
4	WG0300029	断路器	1
5	WG0300009	钥匙开关	1
6	WG0300005	急停开关	1
7	A10200968	下控面板	1
8	GB1200003	GB/T70.2 螺钉 M6*20	4
9	GB1500007	GB/T93.1 弹性垫圈 6	14
10	GB1400002	GB/T97.1 垫圈 6	16
11	GB1300023	压铆螺母 M6	4

Купить штабелёр
kupit-shtabeler.ru +7 495 159-44-32 zakaz@kupit-shtabeler.ru
Справочная копия документа изготовителя. Масштаб исходных страниц сохранён.
kupit-shtabeler.ru

序号	代号	名称	数量
12	WG0200001	液压油箱	1
13	GB1100032	GB/T5783 螺栓 M8*20	13
14	GB1500003	GB/T93 弹簧垫圈 8	12
15	GB1400018	GB/T97.1 垫圈 8	13
16	WG0100002	锁	1
17	GB1100042	GB/T5783 螺栓 M6*30	2
18	A10200011	油箱侧焊接体	1
19	WG0300025	电机控制器	1
20	GB1300009	GB/T6172.2 锁紧螺母 M8	3
21	GB1400018	GB/T97.1 垫圈 8	3
22	GB1100012	GB/T5783 螺栓 M8*16	3
23	GB1200010	GB/T70.1 螺钉 M6*20	6
24	GB1300023	压铆螺母 M6	4
25	A10200078	马达控制器支架	1
26	GB1300024	压铆螺母 M8	7
27	A10200089	电机支架	1
28	WG0300107	直流电机 (JS0612,JS0812,JS1012)	1
	WG0300090	直流电机 (JS1212)	1
29	GB1100039	BS-1768 螺栓 1/4-20UNC*0.5	4
30	WG0200002	齿轮泵 (JS0612,JS0812,JS1012)	1
	WG0200014	齿轮泵 (JS1212)	1
31	GB1100010	BS-1768 螺栓 3/8- 24UNF*1	2
32	GB1500009	GB/T93.1 弹性垫圈 12	2
33	GB1400020	GB/T97.1 垫圈 12	2
34	WG0300017	喇叭	1
35	WG0300019	继电器	1
36	WG0300015	蜂鸣器	1
37	GB1200001	GB/T70.1 螺钉 M5*10	1
38	GB1500005	GB/T93.1 弹垫 5	1
39	GB1400003	GB/97.1 垫圈 5	1
40	GB1300022	压铆螺母 M5	1
41	WG0200004	主阀	1

Купить штабелёр | kupit-shtabeler.ru

Купить штабелёр
kupit-shtabeler.ru +7 495 159-44-32 zakaz@kupit-shtabeler.ru
Справочная копия документа изготовителя. Масштаб исходных страниц сохранён.

1.6 油泵箱总成/E

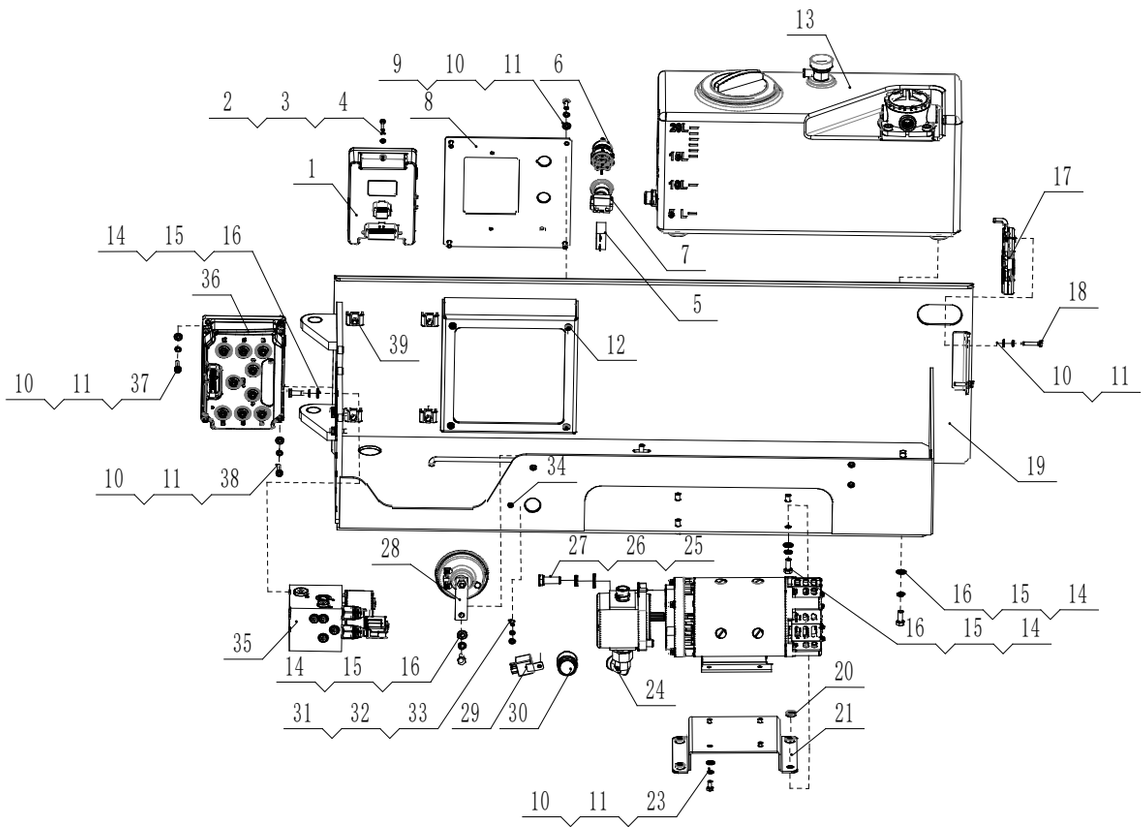

1.6 油泵箱总成/E

序号	代号	名称	数量
1	WG0300002	控制器	1
2	GB1200018	GB/T70.2 螺钉 M4*30	2
3	GB1500004	GB/T93.1 弹性垫圈 4	2
4	GB1400004	GB/T97.1 垫圈 4	2
5	WG0300029	断路器	1
6	WG0300009	钥匙开关	1
7	WG0300005	急停开关	1
8	A10200968	下控面板	1
9	GB1200003	GB/T70.2 螺钉 M6*20	4
10	GB1500007	GB/T93.1 弹性垫圈 6	14
11	GB1400002	GB/T97.1 垫圈 6	14
12	GB1300023	压铆螺母 M6	4
13	WG0200001	液压油箱	1

Купить штабелёр | kupit-shtabeler.ru Лист PDF 14 / 54

Купить штабелёр
kupit-shtabeler.ru +7 495 159-44-32 zakaz@kupit-shtabeler.ru
Справочная копия документа изготовителя. Масштаб исходных страниц сохранён.
kupit-shtabeler.ru

序号	代号	名称	数量
14	GB1100032	GB/T5783 螺栓 M8*20	13
15	GB1500003	GB/T93 弹簧垫圈 8	13
16	GB1400018	GB/T97.1 垫圈 8	13
17	WG0100002	锁	1
18	GB1100042	GB/T5783 螺栓 M6*30	2
19	A10200011	油箱侧焊接体	1
20	GB1300024	压铆螺母 M8	4
21	A10200089	电机支架	1
22	WG0300107	直流电机 (JS0612,JS0812,JS1012)	1
	WG0300090	直流电机 (JS1212)	1
23	GB1100039	BS-1768 螺栓 1/4-20UNC*0.5	4
24	WG0200002	齿轮泵 (JS0612,JS0812,JS1012)	1
	WG0200014	齿轮泵 (JS1212)	1
25	GB1100010	BS-1768 螺栓 3/8- 24UNF*1	2
26	GB1500009	GB/T93.1 弹性垫圈 12	2
27	GB1400020	GB/T97.1 垫圈 12	2
28	WG0300017	喇叭	1
29	WG0300019	继电器	1
30	WG0300015	蜂鸣器	1
31	GB1200001	GB/T70.1 螺钉 M5*10	1
32	GB1500005	GB/T93.1 弹垫 5	1
33	GB1400003	GB/97.1 垫圈 5	1
34	GB1300022	压铆螺母 M5	1
35	WG0200166	桑特主阀	1
36	WG0300041	电机控制器	1
37	GB1200011	GB/T70.1 螺钉 M6*20	4
38	GB1100009	GB/5783 螺栓 M6*25	9
39	GB1800008	Q312 B 型板簧螺母 M8	4

Купить штабелёр
kupit-shtabeler.ru +7 495 159-44-32 zakaz@kupit-shtabeler.ru
Справочная копия документа изготовителя. Масштаб исходных страниц сохранён.

1.7 后轮及梯子装配

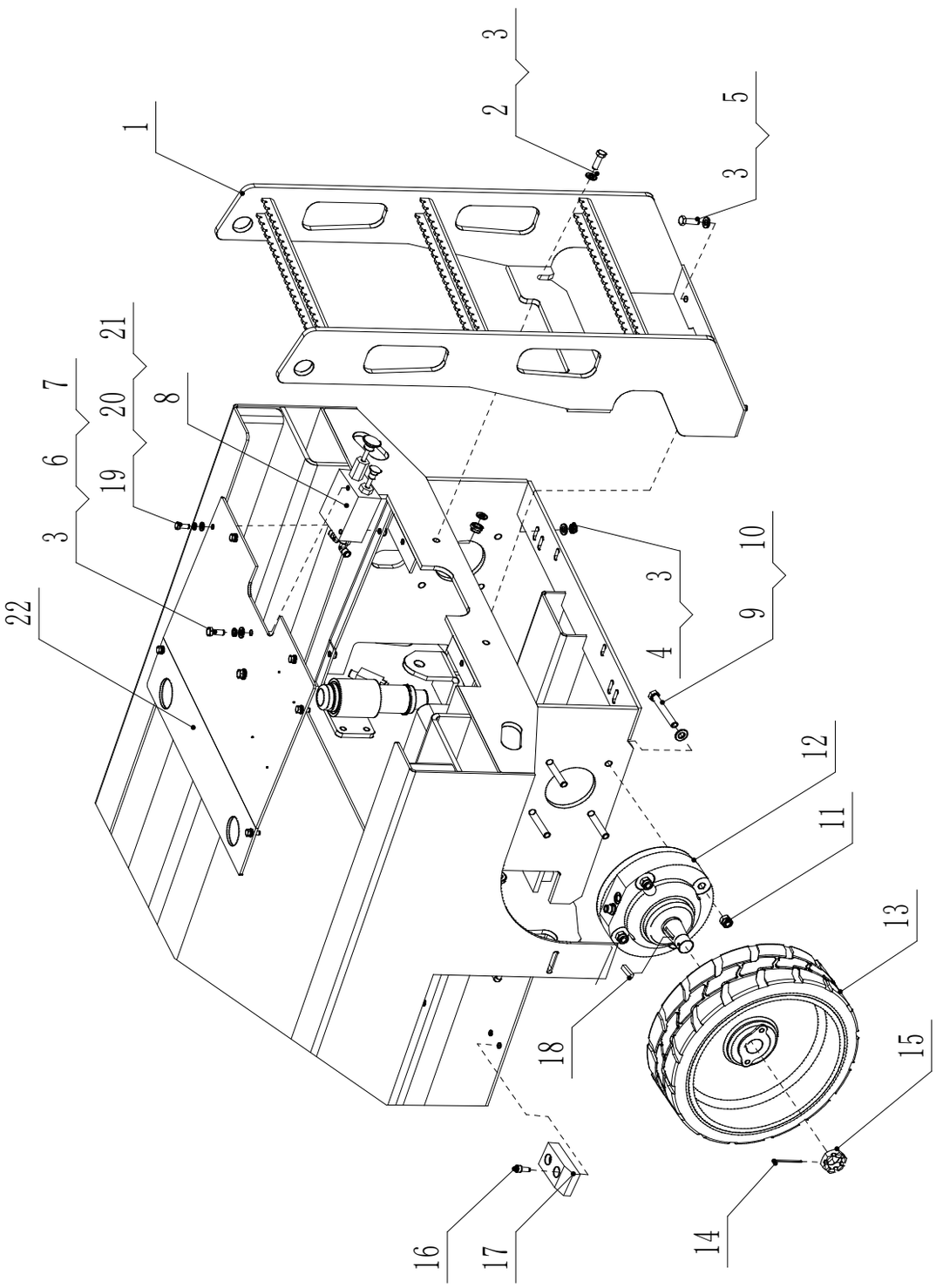

Купить штабелёр
kupit-shtabeler.ru +7 495 159-44-32 zakaz@kupit-shtabeler.ru
Справочная копия документа изготовителя. Масштаб исходных страниц сохранён.
kupit-shtabeler.ru

1.7 后轮及梯子装配

序号	代号	名称	数量
1	A10200025	梯子(JS0612,JS0812,JS1012)	1
	A10200026	梯子（JS1212）	1
2	GB1100015	GB/T5783 螺栓 M10*35	4
3	GB1400001	GB/T97.1 垫圈 10	10
4	GB1300010	GB/T6172.2 锁紧螺母 M10	4
5	GB1100006	GB/T 5783 螺栓 M10*30	2
6	GB1100025	BS-1768 螺栓 3/8-16UNC*1	2
7	GB1500006	GB/T93.1 弹性垫圈 10	2
8	WG0200005	刹车释放手动泵	1
9	GB1100007	GB/T5782 螺栓 M12*90-12.9	8
10	GB1400020	GB/T97.1 垫圈 12	8
11	GB1300008	GB/T6172.2 锁紧螺母 M10	8
12	WG0200006	液压制动器	2
13	WG0200013	轮胎	2
14	WG0200019	GB/T91 开口销 4*63	2
15	WG0200007-2	ASTM A563 开槽螺母 1-1/8-18UNEF	2
16	GB1200021	GB/T70.1 螺钉 M8*20	4
17	A10200327	滑块	2
18	WG0200007-3	键槽定位销	2
19	GB1100032	GB/T5783 螺栓 M8*20	6
20	GB1500003	GB/T93.1 弹性垫圈 10	6
21	GB1400018	GB/T97.1 垫圈 10	6
22	A10200505	底板	1

Купить штабелёр
kupit-shtabeler.ru +7 495 159-44-32 zakaz@kupit-shtabeler.ru
Справочная копия документа изготовителя. Масштаб исходных страниц сохранён.

1.8 后轮及梯子装配/E

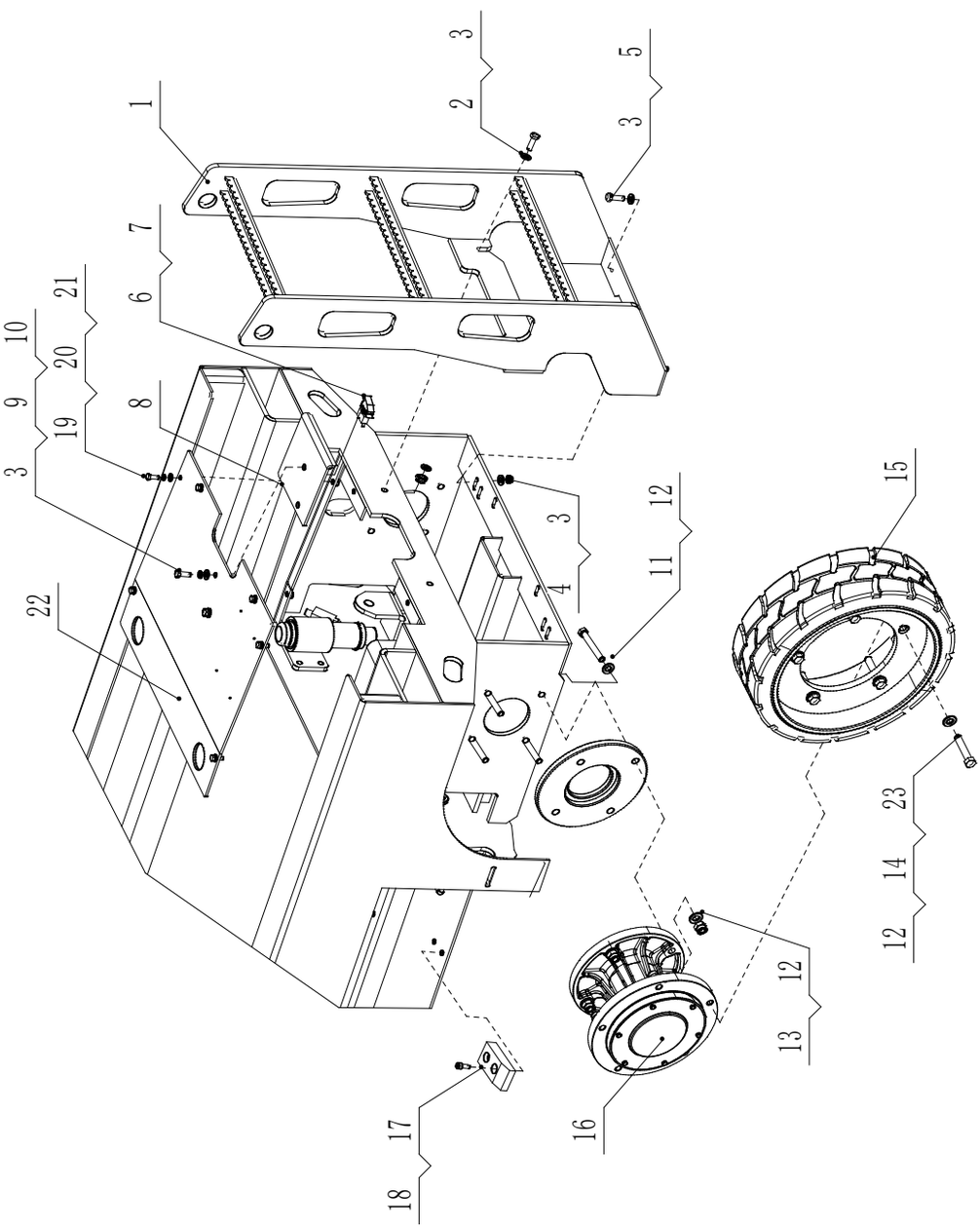

Купить штабелёр
kupit-shtabeler.ru +7 495 159-44-32 zakaz@kupit-shtabeler.ru
Справочная копия документа изготовителя. Масштаб исходных страниц сохранён.
kupit-shtabeler.ru

1.8 后轮及梯子装配/E

序号	代号	名称	数量
1	A10200025	梯子(JS0612,JS0812,JS1012)	1
	A10200026	梯子（JS1212）	1
2	GB1100015	GB/T5783 螺栓 M10*35	2
3	GB1400001	GB/T97.1 垫圈 10	10
4	GB1300010	GB/T6172.2 锁紧螺母 M10	4
5	GB1100006	GB/T 5783 螺栓 M10*30	2
6	WG0300097	扭子开关	1
7	WG0300096	钮子开关防触盖（大红色）	1
8	A10200614	扭子开关安装板	1
9	GB1100014	GB/T 5783 螺栓 M10*25	2
10	GB1500006	GB/T93.1 弹垫 10	2
11	GB1100018	GB/T5782 螺栓 M12*1.5*55-12.9	8
12	GB1400020	GB/T97.1 垫圈 12	26
13	GB1300008	GB/T 889.1 锁紧螺母 M12	18
14	GB1100020	GB/T5782 螺栓 M12*60-12.9	10
15	WG0200017	轮胎	2
16	WG0200129	自由轮毂总成	2
17	A10200327	滑块	2
18	GB1200024	GB/T70.1 螺钉 M8*25	4
19	GB1100032	GB/T5783 螺栓 M8*20	6
20	GB1500003	GB/T93.1 弹垫 8	6
21	GB1400018	GB/T97.1 垫圈 8	6
22	A10200505	盖板	1
23	GB1500009	GB/T93.1 弹垫 12	8

Купить штабелёр | kupit-shtabeler.ru

Купить штабелёр
kupit-shtabeler.ru +7 495 159-44-32 zakaz@kupit-shtabeler.ru
Справочная копия документа изготовителя. Масштаб исходных страниц сохранён.

1.9 配重

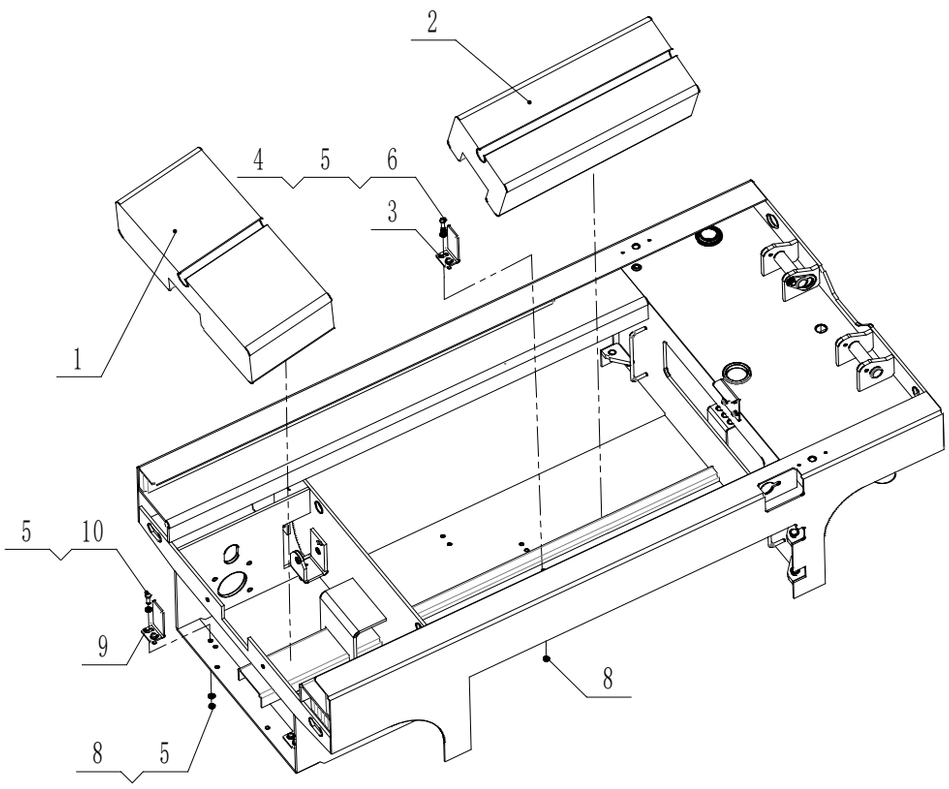

1.9 配重

序号	代号	名称	数量
1	A10200064	配重	1
2	A10200643	配重 2 （JS1012,JS1012E,JS1012Li,JS1012ELi）	1
	A10200218	配重 2 （JS0812,JS0812E,JS0812Li,JS0812ELi） （JS1212,JS1212E,JS1212Li,JS1212ELi）	1
3	A10200216	配重挡板	1
4	GB1300031	压铆螺母 M10	2
5	GB1400001	GB/T97.1 垫圈 10	10
6	GB1500006	GB/T93.1 弹垫 10	2
7	GB1100014	GB/T5783 螺栓 M10*25	8
8	GB1300010	GB/T6172.2 锁紧螺母 M10	4
9	A10200023	配重挡板	2
10	GB1100006	GB/T5783 螺栓 M10*30	4

Купить штабелёр
kupit-shtabeler.ru +7 495 159-44-32 zakaz@kupit-shtabeler.ru
Справочная копия документа изготовителя. Масштаб исходных страниц сохранён.
kupit-shtabeler.ru

第二章 叉架

Купить штабелёр | kupit-shtabeler.ru

Купить штабелёр
kupit-shtabeler.ru +7 495 159-44-32 zakaz@kupit-shtabeler.ru
Справочная копия документа изготовителя. Масштаб исходных страниц сохранён.

2.1 叉架总成（JS0612,JS0612E,JS0612Li,JS0612ELi）

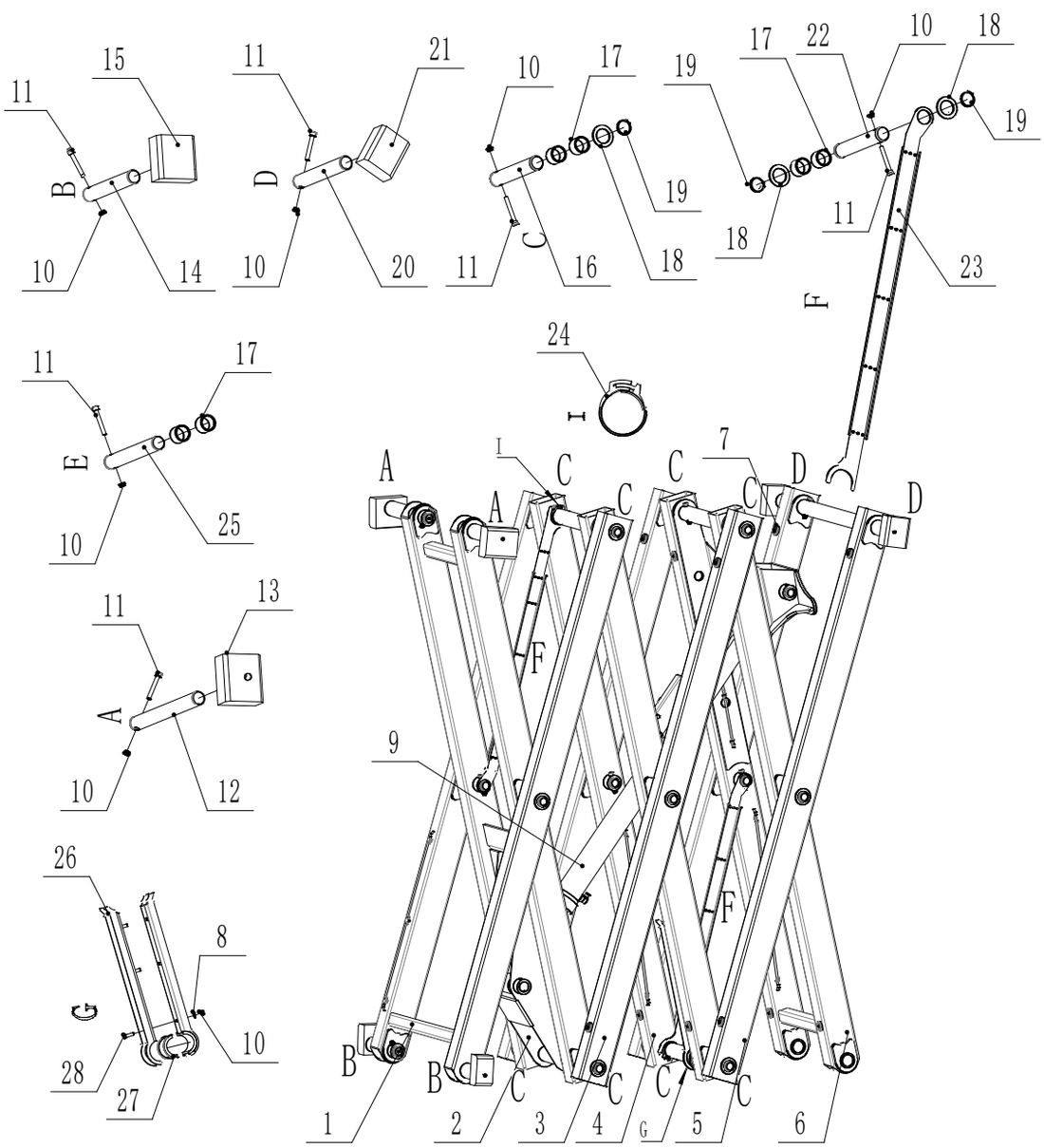

Купить штабелёр
kupit-shtabeler.ru +7 495 159-44-32 zakaz@kupit-shtabeler.ru
Справочная копия документа изготовителя. Масштаб исходных страниц сохранён.
kupit-shtabeler.ru

2.1 叉架总成（JS0612,JS0612E,JS0612Li,JS0612ELi）

序号	代号	名称	数量
1	A10300002	外剪叉 6 焊接	1
2	A10300090	内剪叉 5 焊接	1
3	A10300005	外剪叉 2 焊接	2
4	A10300015	内剪叉 2 焊接	1
5	A10700006	外剪叉 1 焊接	1
6	A10300008	内剪叉 1 焊接	1
7	A10300200	缓冲垫	16
8	GB1400001	GB/T97.1 垫圈 10	3
9	A10700043	下油缸组件	1
10	GB1300010	GB/T6172.2 锁紧螺母 M10	24
11	GB1200015	GB/T70.1 螺栓 M10*70	21
12	A10300041	销轴 11	2
13	A10300057	滑块 2	2
14	A10300040	销轴	2
15	A10300024	滑块 5	2
16	A10300049	销轴 1	12
17	A10300079	轴套	34
18	GB1400005	GB/T97.3 垫圈 40	16
19	GB1600002	JB/ZQ4342 弹性垫圈 40	16
20	A10300066	销轴 17	2
21	A10300056	滑块	2
22	A10300064	销轴 7	2
23	A10300078	走线板	2
24	WG0100018	抱箍 X	2
25	A10300047	销轴 3	6
26	A10300073	安全臂板	6
27	A10300100	支架护套	2
28	GB1100006	GB/T 5783 螺栓 M10*30	3

Купить штабелёр | kupit-shtabeler.ru

Купить штабелёр
kupit-shtabeler.ru +7 495 159-44-32 zakaz@kupit-shtabeler.ru
Справочная копия документа изготовителя. Масштаб исходных страниц сохранён.
kupit-shtabeler.ru

2.2 叉架总成（JS0812,JS0812E,JS0812Li,JS0812ELi）

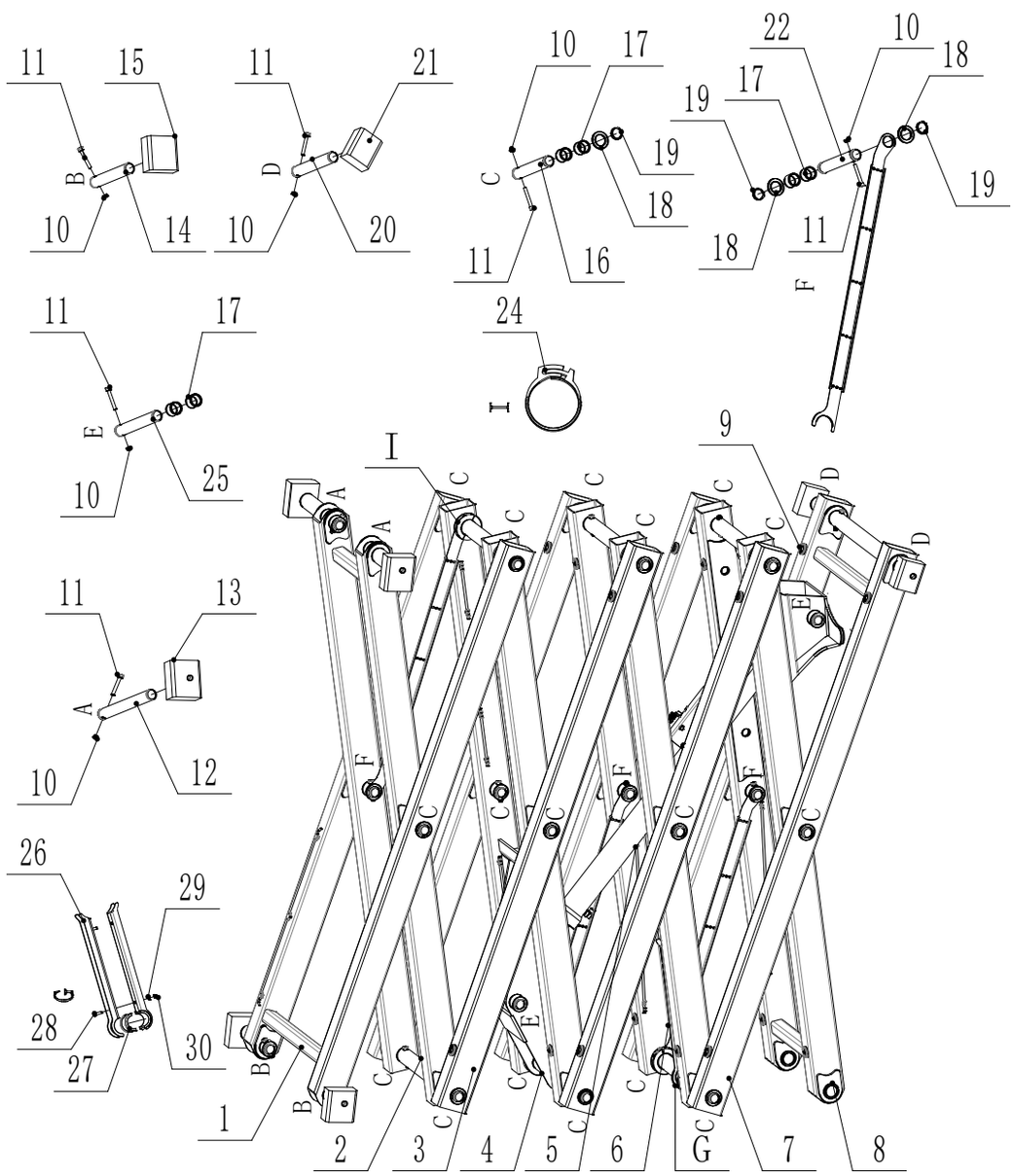

Купить штабелёр
kupit-shtabeler.ru +7 495 159-44-32 zakaz@kupit-shtabeler.ru
Справочная копия документа изготовителя. Масштаб исходных страниц сохранён.
kupit-shtabeler.ru

2.2 叉架总成（JS0812,JS0812E,JS0812Li,JS0812ELi）

序号	代号	名称	数量
1	A10300002	外剪叉 6 焊接	1
2	A10300011	内剪叉 6 焊接	1
3	A10300005	外剪叉 2 焊接	4
4	A10300019	内剪叉 3 焊接	1
5	A10700043	下油缸组件	1
6	A10300015	内剪叉 2 焊接	1
7	A10300006	外剪叉 1 焊接	1
8	A10300008	内剪叉 1 焊接	1
9	A10300200	缓冲垫	24
10	GB1300010	GB/T6172.2 锁紧螺母 M10	21
11	GB1200015	GB/T70.1 螺栓 M10*70	24
12	A10300041	销轴 11	2
13	A10300057	滑块 2	2
14	A10300040	销轴	2
15	A10300024	滑块 5	2
16	A10300049	销轴 1	17
17	A10300079	轴套	44
18	GB1400005	GB/T97.3 垫圈 40	19
19	GB1600002	JB/ZQ4342 弹性垫圈 40	18
20	A10300066	销轴 17	2
21	A10300056	滑块	2
22	A10300064	销轴 7	3
23	A10300078	走线板	3
24	WG0100018	抱箍 X	3
25	A10300047	销轴 3	6
26	A10300073	安全臂板	2
27	A10300100	支架护套	2
28	GB1100006	GB/T 5783 螺栓 M10*30	3
29	GB1400001	GB/T97.1 垫圈 10	3
30	GB1300010	GB/T6172.2 锁紧螺母 M10	3

Купить штабелёр | kupit-shtabeler.ru

Купить штабелёр
kupit-shtabeler.ru +7 495 159-44-32 zakaz@kupit-shtabeler.ru
Справочная копия документа изготовителя. Масштаб исходных страниц сохранён.

2.3 叉架总成（JS1012,JS1012E,JS1012Li,JS1012ELi）

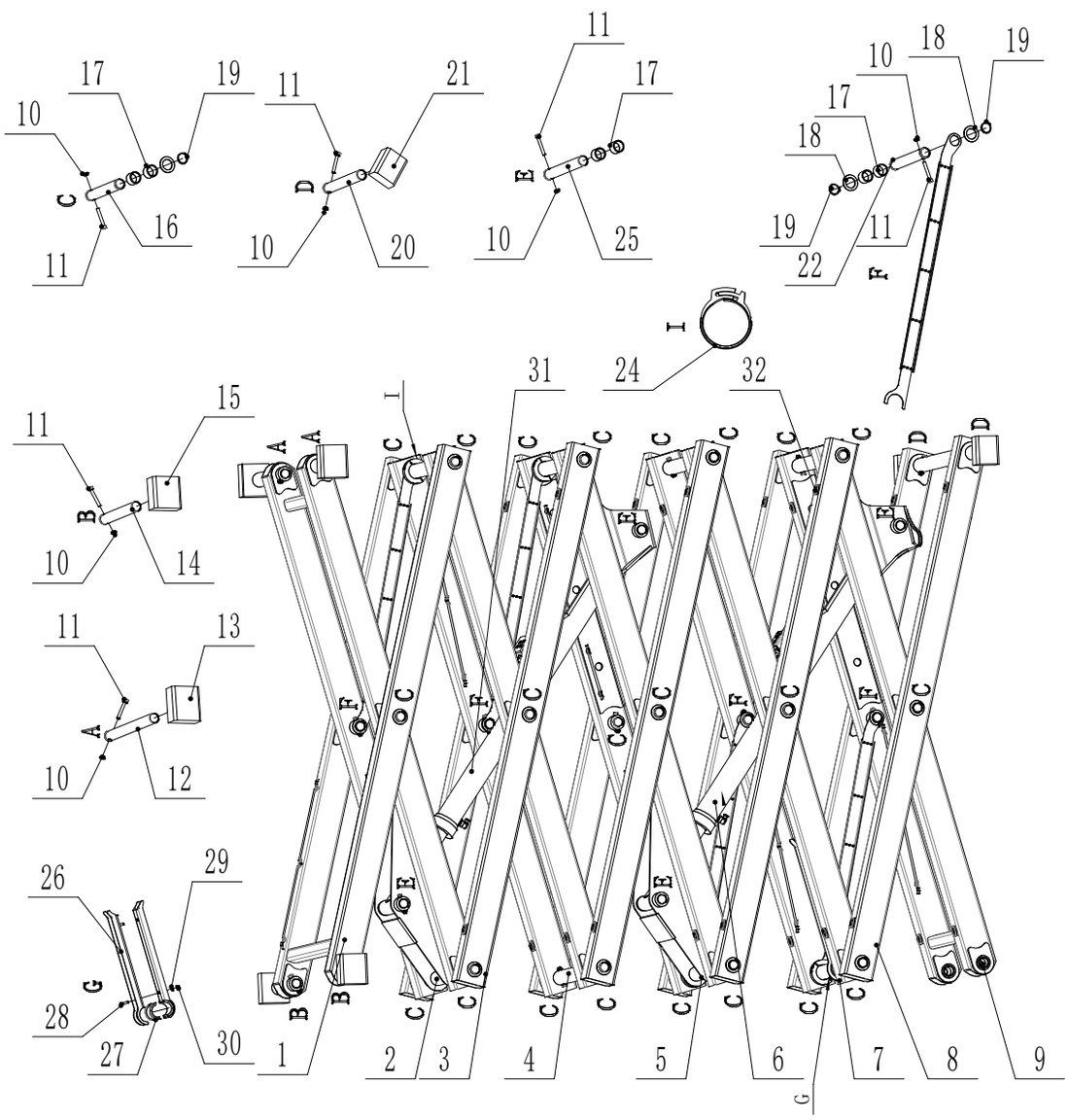

2.3 叉架总成（JS1012,JS1012E,JS1012Li,JS1012ELi）

序号	代号	名称	数量
1	A10300002	外剪叉 6 焊接	1
2	A10300090	内剪叉 5 焊接	1
3	A10300005	外剪叉 2 焊接	6
4	A10300007	内剪叉 4 焊接	1

Купить штабелёр | kupit-shtabeler.ru Лист PDF 26 / 54

Купить штабелёр
kupit-shtabeler.ru +7 495 159-44-32 zakaz@kupit-shtabeler.ru
Справочная копия документа изготовителя. Масштаб исходных страниц сохранён.
kupit-shtabeler.ru

序号	代号	名称	数量
5	A10300089	内剪叉 3 焊接	1
6	A10700029	下油缸组件	1
7	A10300015	内剪叉 2 焊接	1
8	A10300003	外剪叉 1 焊接	1
9	A10300008	内剪叉 1 焊接	1
10	GB1300010	GB/T6172.2 锁紧螺母 M10	36
11	GB1200015	GB/T70.1 螺栓 M10*70	36
12	A10300041	销轴 11	2
13	A10300057	滑块 2	2
14	A10300040	销轴	2
15	A10300024	滑块 5	2
16	A10300049	销轴 1	22
17	A10300079	轴套	56
18	A10300085	GB/T97.3 垫圈 40	30
19	GB1600002	JB/ZQ4342 弹性垫圈 40	30
20	A10300066	销轴 17	2
21	A10300056	滑块	2
22	A10300064	销轴 7	4
23	A10300078	走线板	4
24	WG0100018	抱箍 X	8
25	A10300047	销轴 3	4
26	A10300073	安全臂板	2
27	A10300100	支架护套	2
28	GB1100006	GB/T 5783 螺栓 M10*30	2
29	GB1400001	GB/T97.1 垫圈 10	2
30	GB1300010	GB/T6172.2 锁紧螺母 M10	2
31	A10700028	上油缸组件	1
32	A10300200	缓冲垫	32

Купить штабелёр
kupit-shtabeler.ru +7 495 159-44-32 zakaz@kupit-shtabeler.ru
Справочная копия документа изготовителя. Масштаб исходных страниц сохранён.

2.4 叉架总成（JS1212,JS1212E,JS1212Li,JS1212ELi）

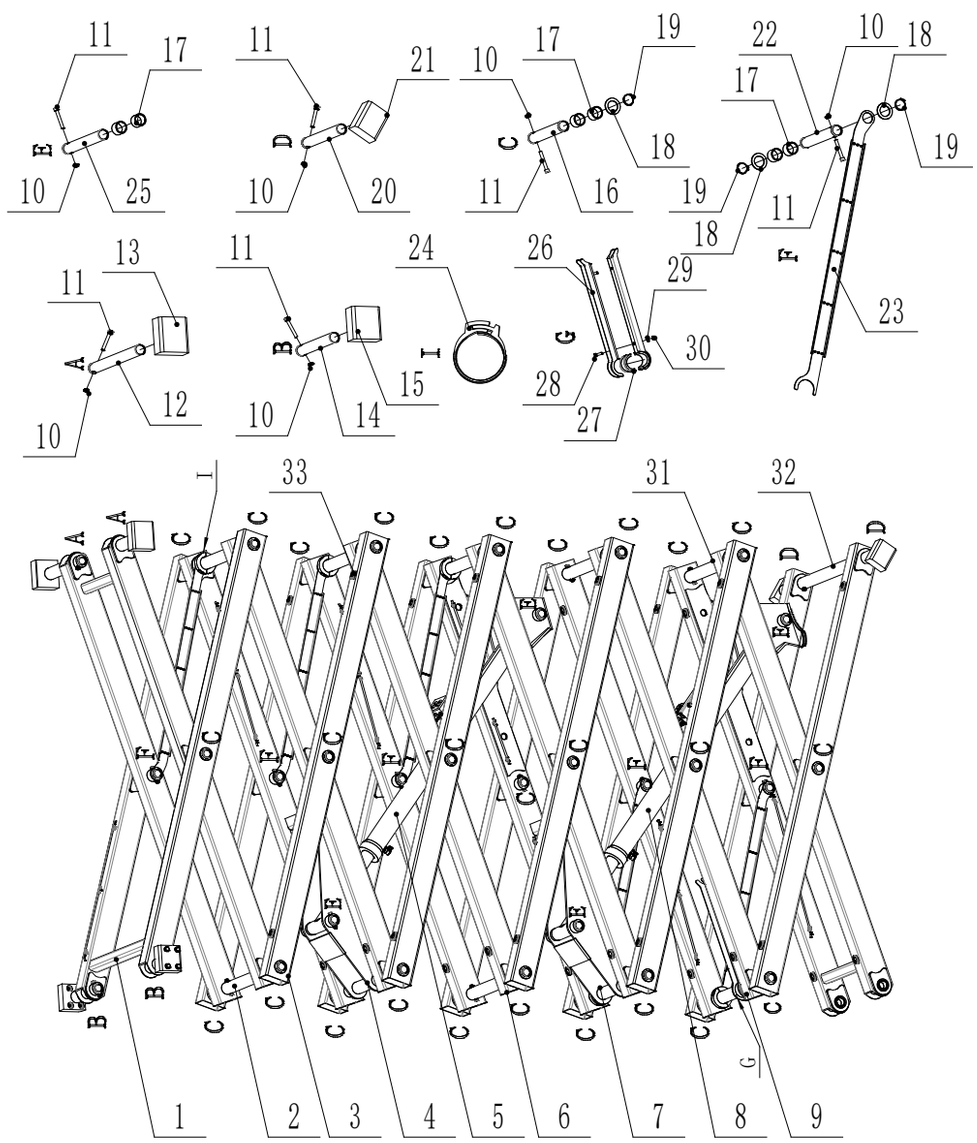

2.4 叉架总成（JS1212,JS1212E,JS1212Li,JS1212ELi）

序号	代号	名称	数量
1	A10300002	外剪叉 6 焊接	1
2	A10300011	内剪叉 6 焊接	1
3	A10300005	外剪叉 2 焊接	8
4	A10300013	内剪叉 5 焊接	1

Купить штабелёр
kupit-shtabeler.ru +7 495 159-44-32 zakaz@kupit-shtabeler.ru
Справочная копия документа изготовителя. Масштаб исходных страниц сохранён.
kupit-shtabeler.ru

序号	代号	名称	数量
5	A10700028	上油缸组件	1
6	A10300007	内剪叉 4 焊接	1
7	A10300089	内剪叉 3 焊接	1
8	A10700029	下油缸组件	1
9	A10300015	内剪叉 2 焊接	1
10	GB1300010	GB/T6172.2 锁紧螺母 M10	41
11	GB1200015	GB/T70.1 螺栓 M10*70	41
12	A10300041	销轴 11	2
13	A10300057	滑块 2	2
14	A10300040	销轴	2
15	A10300024	滑块 5	2
16	A10300049	销轴 1	27
17	A10300079	轴套	68
18	GB1400005	GB/T97.3 垫圈 40	38
19	GB1600002	JB/ZQ4342 弹性垫圈 40	37
20	A10300066	销轴 17	2
21	A10300056	滑块	2
22	A10300064	销轴 7	5
23	A10300078	走线板	5
24	A10300099	抱箍	10
25	A10300047	销轴 3	4
26	A10300073	支撑板	2
27	A10300100	支架护套	2
28	GB1100006	GB/T5783 螺栓 M10*30	2
29	GB1400001	GB/T97.1 垫圈 10	2
30	GB1300010	GB/T6172.2 锁紧螺母 M10	2
31	A10300008	内剪叉 1 焊接	1
32	A10300006	外剪叉 1 焊接	1
33	A10300200	缓冲垫	40

Купить штабелёр
kupit-shtabeler.ru +7 495 159-44-32 zakaz@kupit-shtabeler.ru
Справочная копия документа изготовителя. Масштаб исходных страниц сохранён.
kupit-shtabeler.ru

第三章 平台

Купить штабелёр | kupit-shtabeler.ru

Купить штабелёр
kupit-shtabeler.ru +7 495 159-44-32 zakaz@kupit-shtabeler.ru
Справочная копия документа изготовителя. Масштаб исходных страниц сохранён.
kupit-shtabeler.ru

3.1 固定主平台总成

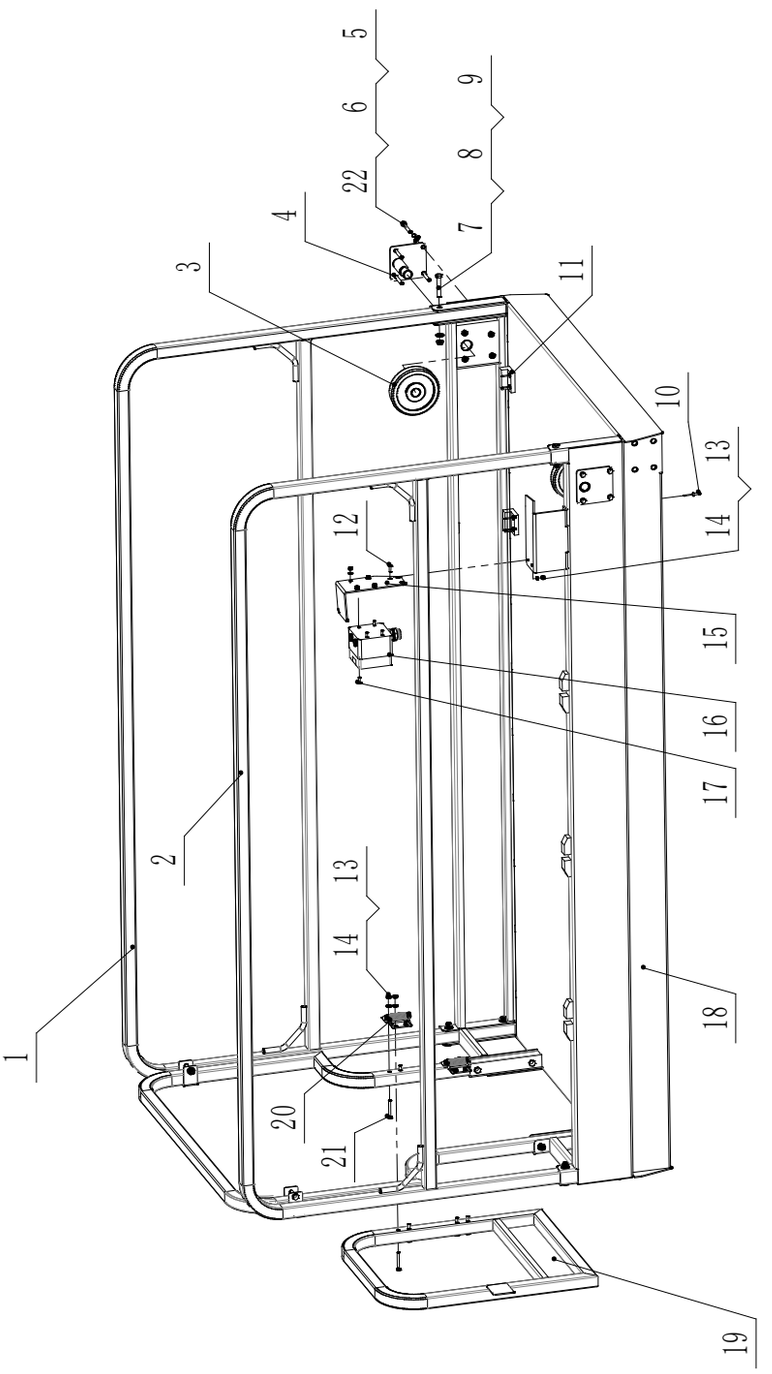

Купить штабелёр | kupit-shtabeler.ru

Купить штабелёр
kupit-shtabeler.ru +7 495 159-44-32 zakaz@kupit-shtabeler.ru
Справочная копия документа изготовителя. Масштаб исходных страниц сохранён.

3.1 固定主平台总成

序号	代号	名称	数量
1	A10500003	右侧固定栏杆	1
2	A10500005	左侧固定栏杆	1
3	A10500078	滚轮	2
4	A10500076	滚轮支座	2
5	GB1100004	GB/T5783 螺栓 M8*60	8
6	GB1300003	GB/T97.1 垫圈 8	8
7	GB1100001	GB/T5782 螺栓 M10*60	12
8	GB1400001	GB/T97.1 垫圈 10	12
9	GB1300010	GB/T6172.2 锁紧螺母 M10	12
10	GB1800002	GB/T12618.1 拉铆钉 5*16	8
11	A10500084	侧滑块	4
12	GB1200003	GB/T70.2 螺钉 M6*20	3
13	GB1400002	GB/T97.1 垫圈 6	11
14	GB1300002	GB/T6172.2 锁紧螺母 M6	11
15	A10500095	插座连接板（防水插座 选配）	1
16	WG0300020	防水插座（防水插座 选配）	1
17	GB1200017	GB/T70.2 螺钉 M5*16 （防水插座选配）	4
	GB1400004	GB/T97.1 垫圈 5 （防水插座 选配）	4
	GB1300006	GB/T889.1 锁紧螺母 M5 （防水插座 选配）	4
18	A10500002	固定平台焊体	1
19	A10500089	门焊体	1
20	WG0100001	铰链	2
21	GB1100002	GB/T5782 螺栓 M6*50	8
22	GB1500003	GB/T93.1 弹垫 8	8

Купить штабелёр
kupit-shtabeler.ru +7 495 159-44-32 zakaz@kupit-shtabeler.ru
Справочная копия документа изготовителя. Масштаб исходных страниц сохранён.
kupit-shtabeler.ru

3.2 固定延伸平台总成

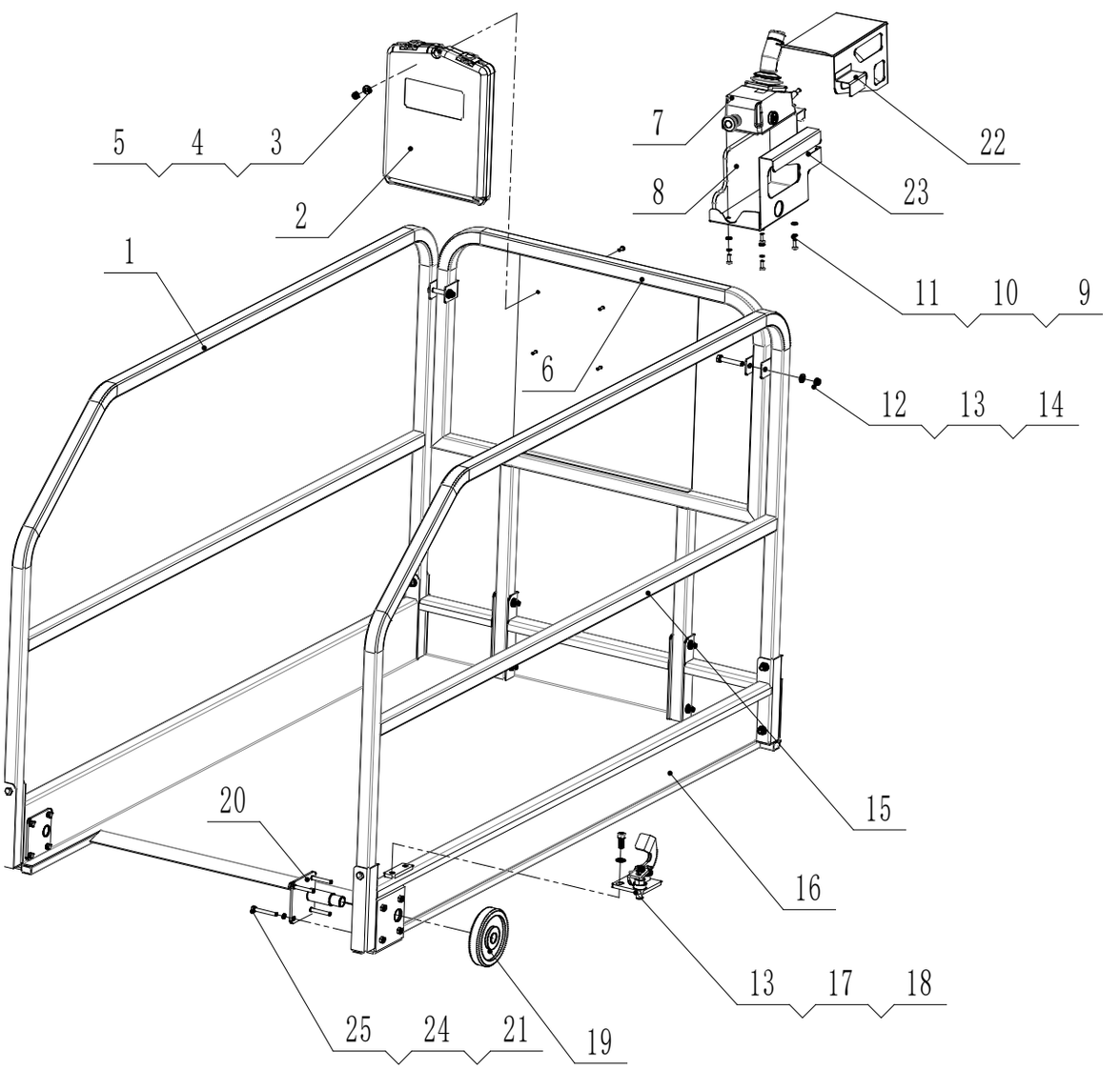

Купить штабелёр
kupit-shtabeler.ru +7 495 159-44-32 zakaz@kupit-shtabeler.ru
Справочная копия документа изготовителя. Масштаб исходных страниц сохранён.
kupit-shtabeler.ru

3.2 固定延伸平台总成

序号	代号	名称	数量
1	A10500038	副平台护栏 2	1
2	WG0100009	文件盒	1
3	GB1200017	GB/T70.2 螺钉 M5*16	4
4	GB1400003	GB/97.1 垫圈 5	4
5	GB1300006	GB/T6172.2 锁紧螺母 M5	4
6	A10500039	副平台护栏 3	1
7	WG0300001	平台控制器	1
8	A10500080	控制器座	1
9	GB1200003	GB/T70.2 螺钉 M6*20	4
10	GB1500007	GB/T93 弹性垫圈 6	4
11	GB1400002	GB/T97.1 垫圈 6	4
12	GB1100001	GB/T5782 螺栓 M10*60	12
13	GB1400001	GB/T97.1 垫圈 10	14
14	GB1300010	GB/T6172.2 锁紧螺母 M10	12
15	A10500037	副平台护栏 1	1
16	A10500007	副平台底座	1
17	A10500100	平台锁止机构	1
18	GB1200008	GB/T70.1 螺钉 M10*25	2
19	A10500078	滚轮	2
20	A10500074	滚轮安装座	2
21	GB1100004	GB/T5783 螺栓 M8*60	8
22	A10500501	罩板	1
23	A10500080	PCU 架	1
24	GB1500003	GB/T93.1 弹垫 8	8
25	GB1400018	GB/T97.1 垫圈 8	8

Купить штабелёр
kupit-shtabeler.ru +7 495 159-44-32 zakaz@kupit-shtabeler.ru
Справочная копия документа изготовителя. Масштаб исходных страниц сохранён.

3.3 折叠主平台总成

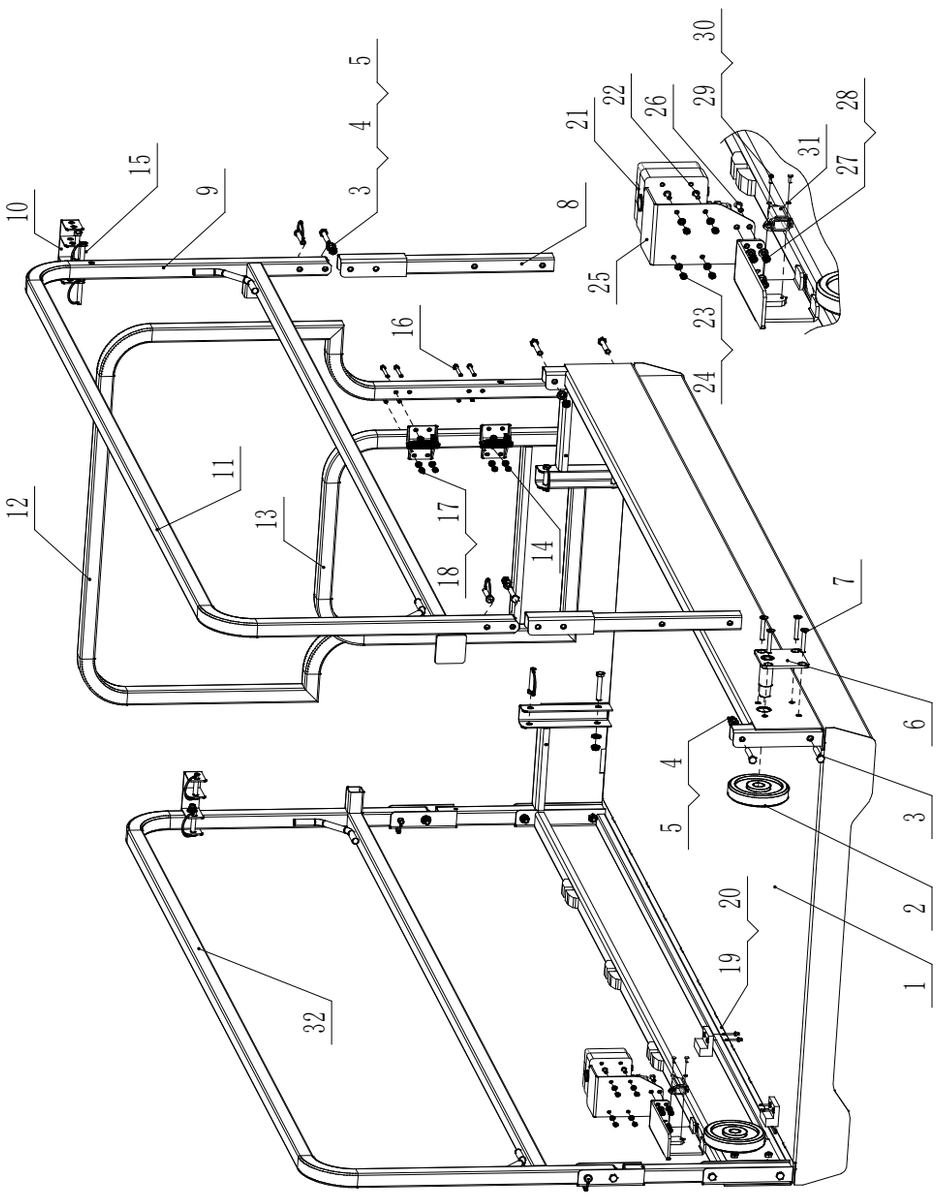

3.3 折叠主平台总成

序号	代号	名称	数量
1	A10500002	主平台底座	1
2	A10500078	滚轮	2
3	GB1100001	GB/T5782 螺栓 M10*60	16
4	GB1300010	GB/T6172.2 锁紧螺母 M10	12

Купить штабелёр | kupit-shtabeler.ru

Купить штабелёр
kupit-shtabeler.ru +7 495 159-44-32 zakaz@kupit-shtabeler.ru
Справочная копия документа изготовителя. Масштаб исходных страниц сохранён.
kupit-shtabeler.ru

序号	代号	名称	数量
5	GB1400001	GB/T97.1 垫圈 10	12
6	A10500076	滚轮架	2
7	GB1100004	GB/T5783 螺栓 M8*60	8
8	A10500053	连接管	4
9	A10500056	主平台护栏 1	1
10	A10500071	护栏连接板	2
11	A10500063	弯管 1	1
12	A10500057	主平台护栏 3	1
13	A10500089	翻转门	1
14	GB0100001	铰链	2
15	WG1800007	安全销	10
16	GB1100002	GB/T5782 螺栓 M6*50	8
17	GB1400002	GB/T97.1 垫圈 6	8
18	GB1300002	GB/T6172.2 锁紧螺母 M6	8
19	A10500084	侧滑块	4
20	GB1800002	GB/T12618.1 拉铆钉 5*16	8
21	WG0300020	防水插座	1
22	GB1200017	GB/T70.2 螺钉 M5*16	4
23	GB1400003	GB/T97.1 垫圈 5	4
24	GB1300006	GB/T6172.2 锁紧螺母 M5	4
25	A10500095	插座安装板	1
26	GB1200003	GB/T70.2 螺钉 M6*20	3
27	GB1400002	GB/T97.1 垫圈 6	3
28	GB1300002	GB/T6172.2 锁紧螺母 M6	3
29	GB1200050	GB/T818-2000 螺钉 M3*10	2
30	GB1500012	GB/T93.1 弹垫 3	2
31	WG0300059	西霸士连接头	1
32	A10500055	主平台护栏 2	1

Купить штабелёр
kupit-shtabeler.ru +7 495 159-44-32 zakaz@kupit-shtabeler.ru
Справочная копия документа изготовителя. Масштаб исходных страниц сохранён.
kupit-shtabeler.ru

3.4 折叠延伸平台总成

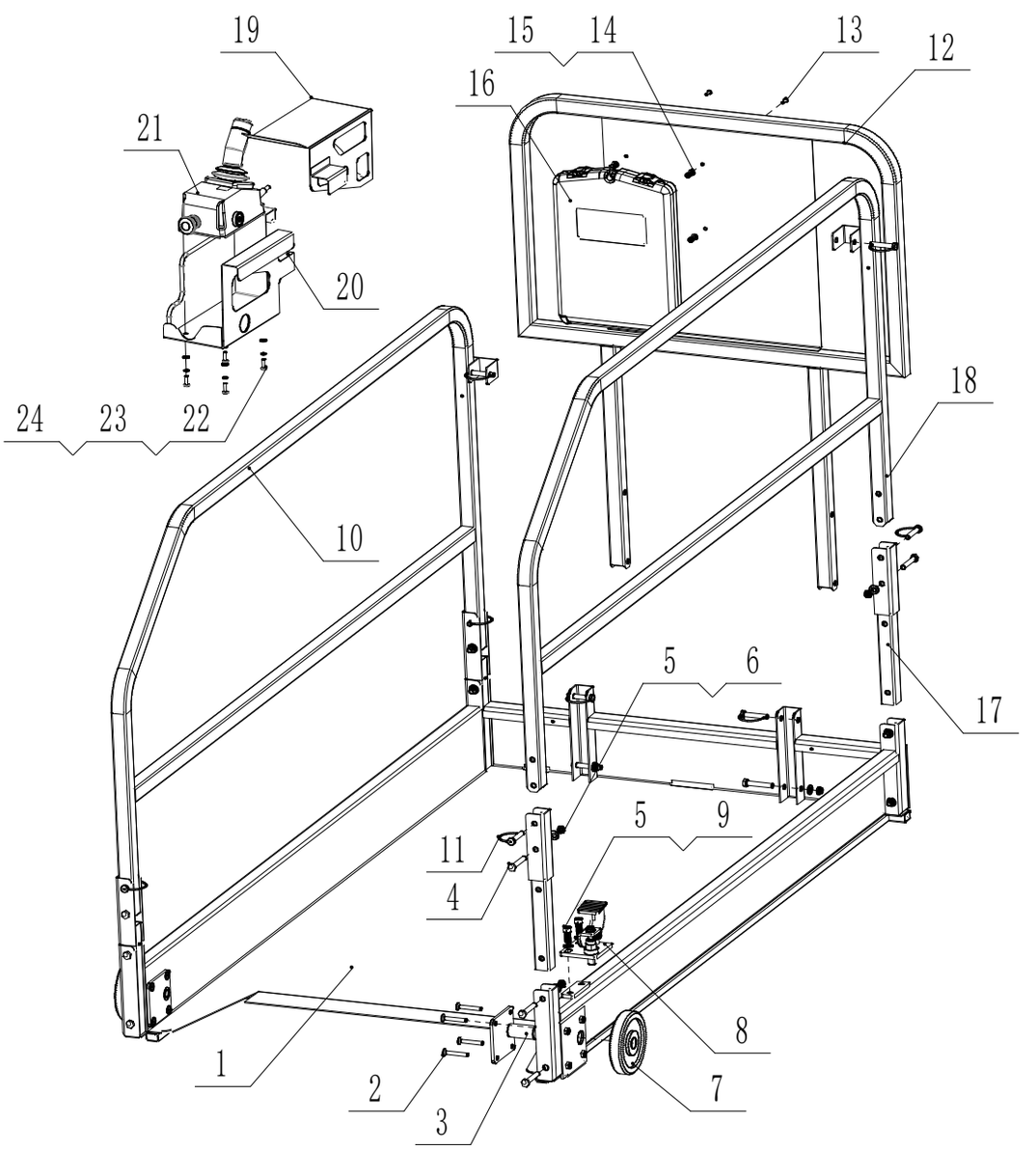

Купить штабелёр
kupit-shtabeler.ru +7 495 159-44-32 zakaz@kupit-shtabeler.ru
Справочная копия документа изготовителя. Масштаб исходных страниц сохранён.
kupit-shtabeler.ru

3.4 折叠延伸平台总成

序号	代号	名称	数量
1	A10500007	副平台底座	1
2	GB1100004	GB/T70.3 螺钉 M8*55	8
3	A10500076	滚轮架	2
4	GB1100004	GB/T5783 螺栓 M8*60	14
5	GB1300010	GB/T6172.2 锁紧螺母 M10	14
6	GB1400001	GB/T97.1 垫圈 10	12
7	A10500078	滚轮	2
8	A10500033	脚踏板总成	1
9	GB1200008	GB/T 70.1 螺钉 M10*25	2
10	A10500061	副平台护栏 2	1
11	WG1800007	安全销	8
12	A10500062	副平台护栏 3	1
13	GB1200017	GB/T70.2 螺钉 M5*16	4
14	GB1300002	GB/T6172.2 锁紧螺母 M6	4
15	GB1400002	GB/T97.1 垫圈 6	4
16	GB0100009	文件盒	1
17	A10500050	副平台连接管	4
18	A10500060	副平台护栏 1	1
19	A10500501	罩板	1
20	WG0300001	平台控制器	1
21	A10500080	控制器座	1
22	GB1200003	GB/T70.2 螺钉 M6*20	4
23	GB1500007	GB/T93 弹性垫圈 6	4
24	GB1400002	GB/T97.1 垫圈 6	4

Купить штабелёр
kupit-shtabeler.ru +7 495 159-44-32 zakaz@kupit-shtabeler.ru
Справочная копия документа изготовителя. Масштаб исходных страниц сохранён.
kupit-shtabeler.ru

第四章 液压系统

Купить штабелёр | kupit-shtabeler.ru

Купить штабелёр
kupit-shtabeler.ru +7 495 159-44-32 zakaz@kupit-shtabeler.ru
Справочная копия документа изготовителя. Масштаб исходных страниц сохранён.

4.1 液压管线（JS0612,JS0612Li,JS0612E,JS0612ELi JS0812,JS0812Li,JS0812E,JS0812ELi）

（JS0612,JS0612Li,JS0812,JS0812Li）

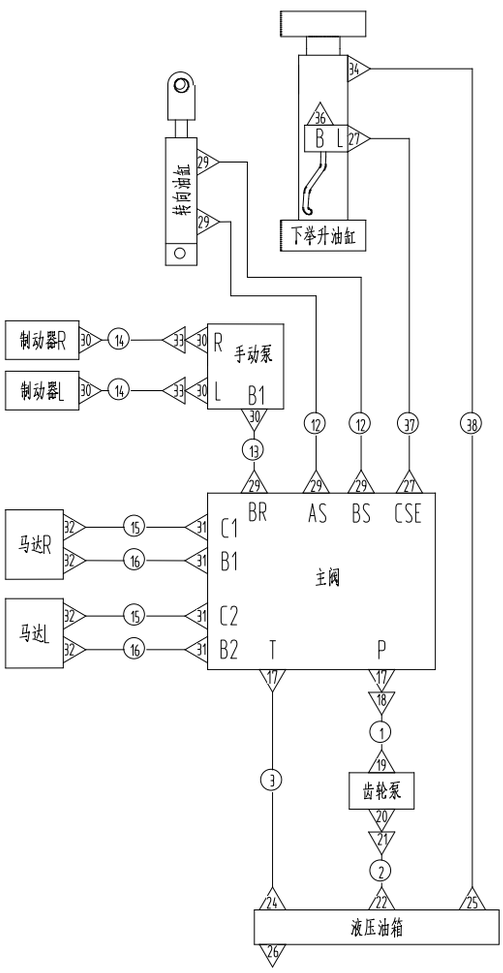

（JS0612E,JS0612ELi,JS0812E,JS0812ELi）

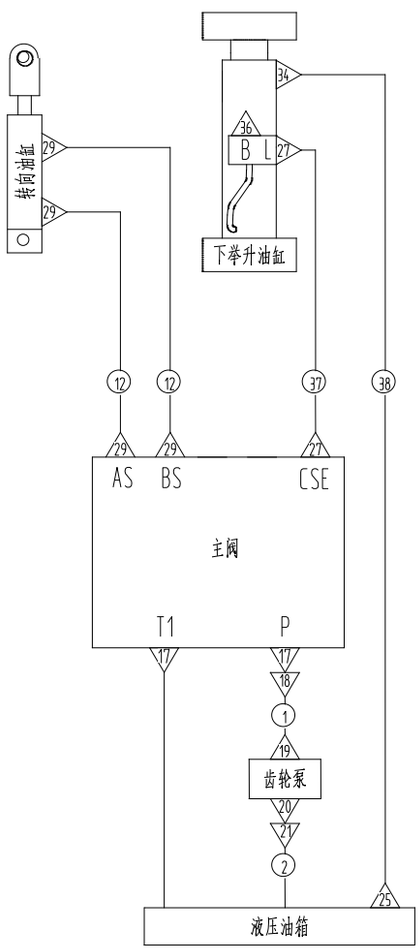

4.1 液压管线（JS0612,JS0612Li,JS0612E,JS0612ELi JS0812,JS0812Li,JS0812E,JS0812ELi）

序号	代号	名称	数量
1	WG0200039	液压软管	1
2	WG0200037	液压软管	1
3	WG0200038	液压软管	1
4	WG0200040	液压软管	1
5	WG0200043	液压软管	1

Купить штабелёр
kupit-shtabeler.ru +7 495 159-44-32 zakaz@kupit-shtabeler.ru
Справочная копия документа изготовителя. Масштаб исходных страниц сохранён.
kupit-shtabeler.ru

序号	代号	名称	数量
6	WG0200044	液压软管	1
7	WG0200045	液压软管	1
8	WG0200046	液压软管	1
9	WG0200050-1	PU 气管	1
10	WG0200050-2	PU 气管	1
11	WG0200050-3	PU 气管	1
12	WG0200036	液压软管	2
13	WG0200041	液压软管	1
14	WG0200042	液压软管	2
15	WG0200034	液压软管	2
16	WG0200035	液压软管	2
17	WG0200032	直通接头	2
18	WG0200025	直角接头	1
19	WG0200024	直通接头	1
20	WG0200022	直通接头	1
21	WG0200023	直角接头	1
22	WG0200001-4	吸油接头	1
23	WG0200021	直通接头	2
24	WG0200001-5	回油接头	1
25	WG0200001-9	气动组合接头	1
26	WG0200001-12	放油堵头	1
27	WG0200026	直通接头	3
28	WG0200028	三通接头	1
29	WG0200027	直通接头	7
30	WG0200029	直通接头	5
31	WG0200030	直通接头	4
32	WG0200031	直通接头	4
33	WG0200033	直角接头	2
34	WG0200048	气动铰接接头	2
35	WG0200004	气动三通接头	1

Купить штабелёр
kupit-shtabeler.ru +7 495 159-44-32 zakaz@kupit-shtabeler.ru
Справочная копия документа изготовителя. Масштаб исходных страниц сохранён.

4.2 液压管线（JS1012,JS1012Li,JS1212,JS1212Li JS1012E,JS1212E,JS1012ELi,JS1212ELi）

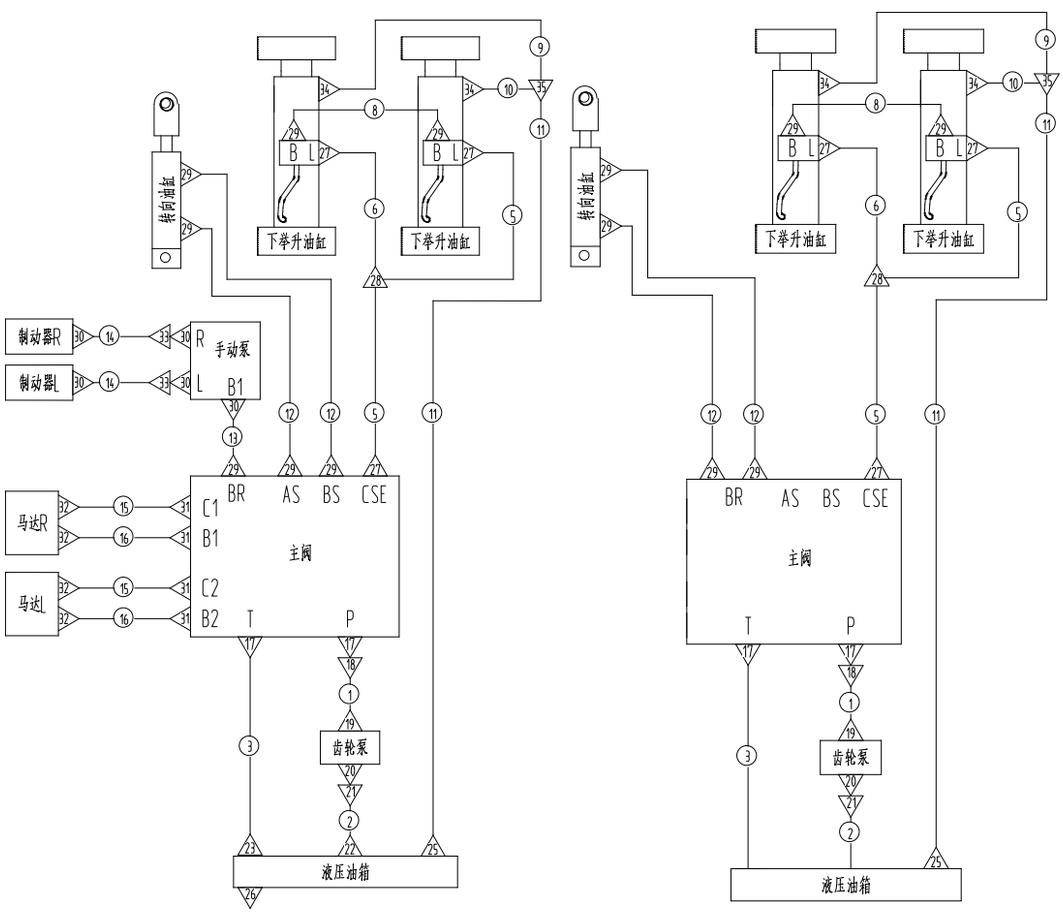

4.2 液压管线（JS1012,JS1012Li,JS1212,JS1212Li JS1012E,JS1212E,JS1012ELi,JS1212ELi）

序号	代号	名称	数量
1	WG0200039	液压软管	1
2	WG0200037	液压软管	1
3	WG0200038	液压软管	1
5	WG0200043	液压软管	1
6	WG0200044	液压软管	1
7	WG0200045	液压软管	1

Купить штабелёр
kupit-shtabeler.ru +7 495 159-44-32 zakaz@kupit-shtabeler.ru
Справочная копия документа изготовителя. Масштаб исходных страниц сохранён.
kupit-shtabeler.ru

序号	代号	名称	数量
8	WG0200046	液压软管	1
9	WG0200050-1	PU 气管	1
10	WG0200050-2	PU 气管	1
11	WG0200050-3	PU 气管	1
12	WG0200036	液压软管	2
13	WG0200041	液压软管	1
14	WG0200042	液压软管	2
15	WG0200034	液压软管	2
16	WG0200035	液压软管	2
17	WG0200032	直通接头	2
18	WG0200025	直角接头	1
19	WG0200024	直通接头	1
20	WG0200022	直通接头	1
21	WG0200023	直角接头	1
22	WG0200001-4	吸油接头	1
23	WG0200021	直通接头	2
24	WG0200001-5	回油接头	1
25	WG0200001-9	气动组合接头	1
26	WG0200001-12	放油堵头	1
27	WG0200026	直通接头	3
28	WG0200028	三通接头	1
29	WG0200027	直通接头	7
30	WG0200029	直通接头	5
31	WG0200030	直通接头	4
32	WG0200031	直通接头	4
33	WG0200033	直角接头	2
34	WG0200048	气动铰接接头	2
35	WG0200004	气动三通接头	1

Купить штабелёр
kupit-shtabeler.ru +7 495 159-44-32 zakaz@kupit-shtabeler.ru
Справочная копия документа изготовителя. Масштаб исходных страниц сохранён.
kupit-shtabeler.ru

第五章 电气系统

Купить штабелёр
kupit-shtabeler.ru +7 495 159-44-32 zakaz@kupit-shtabeler.ru
Справочная копия документа изготовителя. Масштаб исходных страниц сохранён.

5.1 电气线束

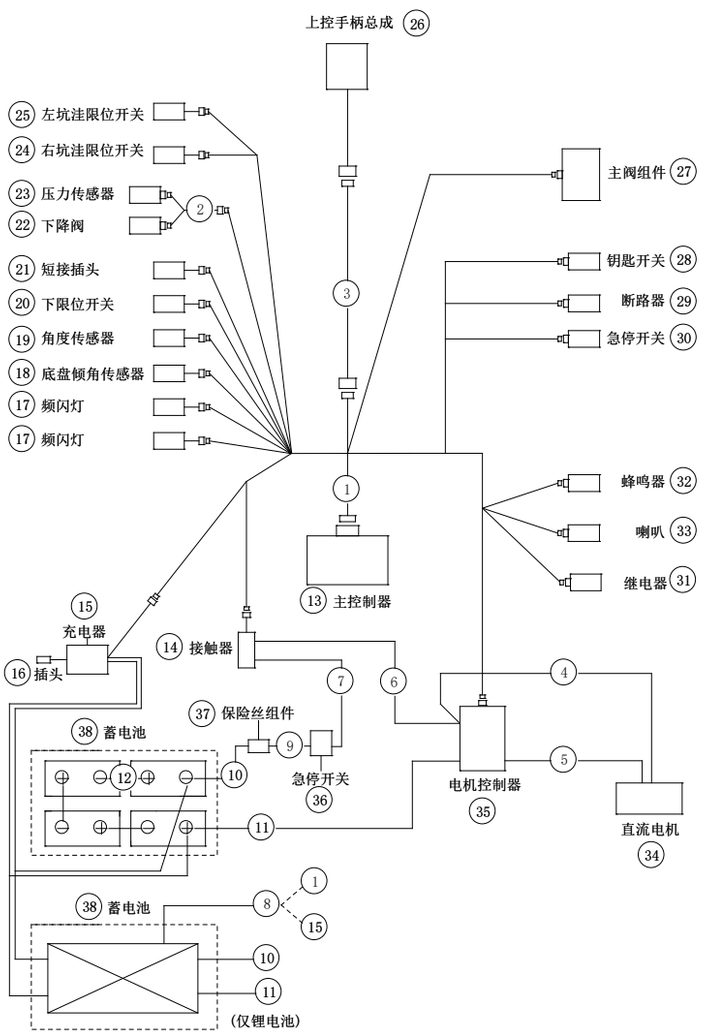

5.1 电气线束

序号	代号	名称	数量
1	A10600002	主线束	1
2	A10600012	叉架油缸线束	1
3	A10600011	平台控制器电缆	1
4	A10600017	电机控制器-直流电机线束 1	1
5	A10600009	电机控制器-直流电机线束 2	1
6	A10600006	接触器-电机控制器线束	1
7	A10600003	接触器-插接器线束	1
8	A10600151	天丰锂电通讯线	1
9	A10600044	保险丝-急停开关线束	1
10	A10600004	电池-保险丝线束	1

Купить штабелёр | kupit-shtabeler.ru

Купить штабелёр
kupit-shtabeler.ru +7 495 159-44-32 zakaz@kupit-shtabeler.ru
Справочная копия документа изготовителя. Масштаб исходных страниц сохранён.

序号	代号	名称	数量
11	A10600043	电池-电机控制器线束	1
12	A10600005	电池线束	3
13	WG0300002	主控制器	1
14	WG0300028	接触器	1
15	WG0300027	充电器	1
16	WG0300021	插头	1
17	A10600015	频闪灯	2
18	WG0300004	底盘倾角传感器	1
19	WG0300014	角度传感器 (超载 选配)	1
20	A10600014	下限位开关	1
21	A10600051	短接插头 (超载 选配)	1
	A10600050	上限位开关组件	1
22	WG0200074	下降阀	1
23	WG0300013	压力传感器 (超载 选配)	1
24	A10600018	左/右坑洼限位开关	1
25			1
26	WG0300001	上控手柄总成	1
27	A10700026	主阀组件	1
28	WG0300009	钥匙开关	1
29	WG0300029	断路器	1
30	WG0300005	急停开关	1
31	WG0300019	继电器	1
32	WG0300015	蜂鸣器	1
33	WG0300017	喇叭	1
34	WG0300003	直流电机	1
35	WG0300025	电机控制器	1
36	WG0300008	插接器	1
37	WG0300010	保险组件	1
38	WG0300026	Trojan 电池（JS0612，JS0812，JS1012）	4
	WG0300088	天能电池（JS0612，JS0812，JS1012）	4
	WG0300007	Trojan 电池（JS1212）	4
	WG0300087	天能电池（JS1212）	4
	WG0300083	天丰锂电池	1

Купить штабелёр
kupit-shtabeler.ru +7 495 159-44-32 zakaz@kupit-shtabeler.ru
Справочная копия документа изготовителя. Масштаб исходных страниц сохранён.
kupit-shtabeler.ru

5.2 电气线束/E

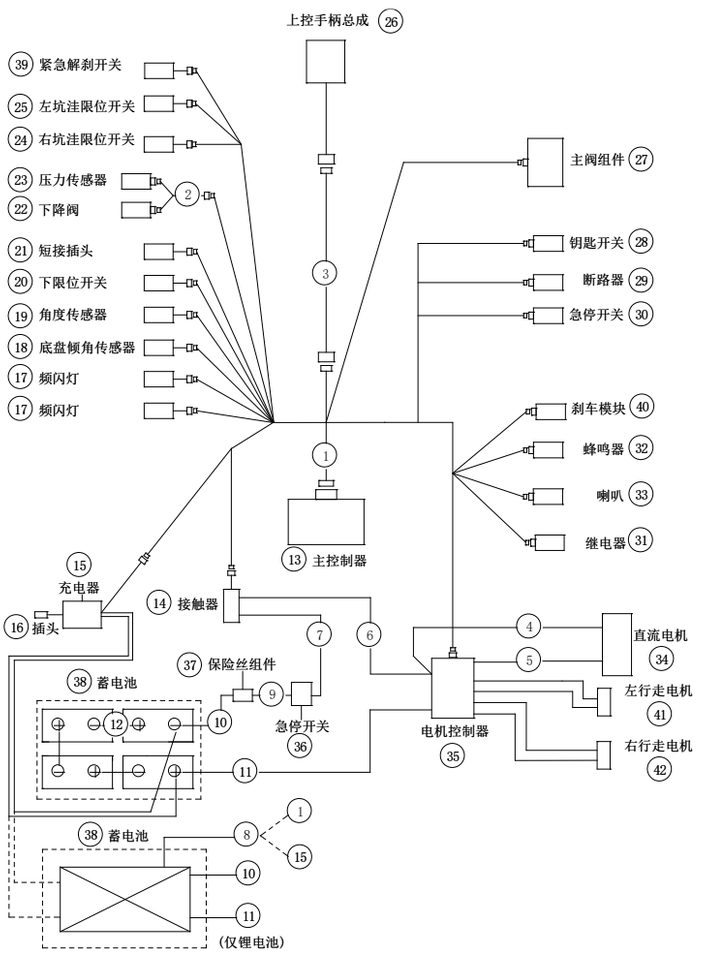

5.2 电气线束/E

序号	代号	名称	数量
1	A10600115	主线束	1
2	A10600012	叉架油缸线束	1
3	A10600011	平台控制器电缆	1
4	A10600070	电机控制器-直流电机线束 1	1
5	A10600071	电机控制器-直流电机线束 2	1
6	A10600068	接触器-电机控制器线束	1
7	A10600003	接触器-插接器线束	1
8	A10600151	天丰锂电通讯线	1
9	A10600044	保险丝-急停开关线束	1
10	A10600004	电池-保险丝线束	1
11	A10600043	电池-电机控制器线束	1

Купить штабелёр | kupit-shtabeler.ru

Купить штабелёр
kupit-shtabeler.ru +7 495 159-44-32 zakaz@kupit-shtabeler.ru
Справочная копия документа изготовителя. Масштаб исходных страниц сохранён.
kupit-shtabeler.ru

序号	代号	名称	数量
12	A10600005	电池线束	3
13	WG0300002	主控制器	1
14	WG0300028	接触器	1
15	WG0300027	充电器	1
16	WG0300021	插头	1
17	A10600015	频闪灯	2
18	WG0300004	底盘倾角传感器	1
19	WG0300014	角度传感器 (超载 选配)	1
20	A10600014	下限位开关	1
21	A10600051	短接插头 (超载 选配)	1
	A10600050	上限位开关组件	1
22	WG0200074	下降阀	1
23	WG0300013	压力传感器 (超载 选配)	1
24	A10600018	左/右坑洼限位开关	1
25			1
26	WG0300001	上控手柄总成	1
27	WG0200166	主阀组件	1
28	WG0300009	钥匙开关	1
29	WG0300029	断路器	1
30	WG0300005	急停开关	1
31	WG0300019	继电器	1
32	WG0300015	蜂鸣器	1
33	WG0300017	喇叭	1
34	WG0300003	直流电机	1
35	WG0300041	电机控制器	1
36	WG0300008	急停开关	1
37	WG0300010	保险组件	1
38	WG0300026	Trojan 电池（JS0612，JS0812，JS1012）	4
	WG0300088	天能电池（JS0612，JS0812，JS1012）	4
	WG0300007	Trojan 电池（JS1212）	4
	WG0300087	天能电池（JS1212）	4
	WG0300083	天丰锂电池	1
39	WG0300097	紧急解刹开关	1
40	WG0300042	刹车模块	1
41/42	WG0300122	左/右行走电机	1

Купить штабелёр
kupit-shtabeler.ru +7 495 159-44-32 zakaz@kupit-shtabeler.ru
Справочная копия документа изготовителя. Масштаб исходных страниц сохранён.
kupit-shtabeler.ru

第六章 标贴

Купить штабелёр
kupit-shtabeler.ru +7 495 159-44-32 zakaz@kupit-shtabeler.ru
Справочная копия документа изготовителя. Масштаб исходных страниц сохранён.

6.1 标贴

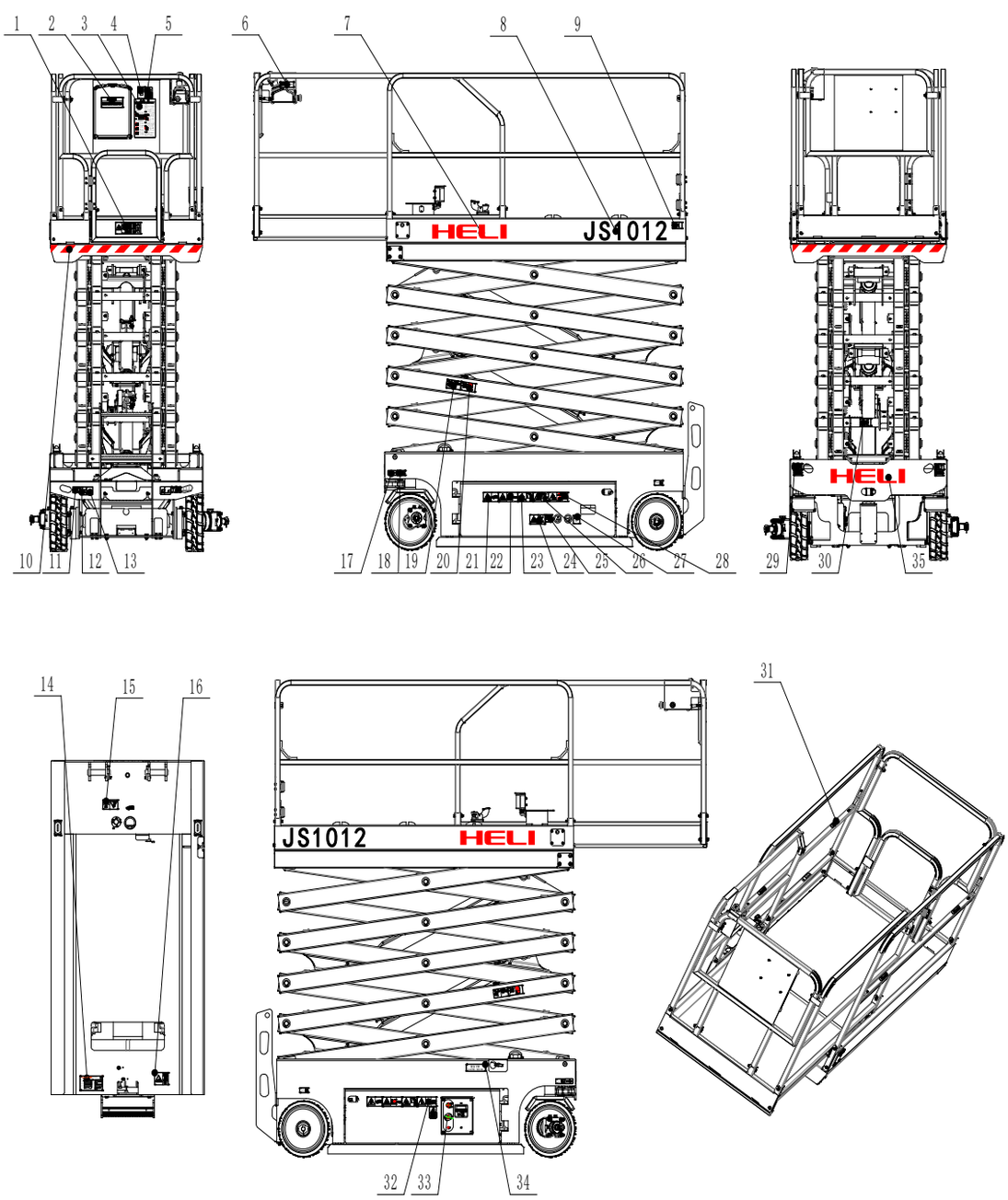

Купить штабелёр
kupit-shtabeler.ru +7 495 159-44-32 zakaz@kupit-shtabeler.ru
Справочная копия документа изготовителя. Масштаб исходных страниц сохранён.
kupit-shtabeler.ru

6.1 标贴

序号	图号	描述	数量
1	A11000057	最大承载量 (JS0612,JS0612E,JS0612Li,JS0612ELi)	1
	A11000058	最大承载量 (JS0812,JS0812E,JS0812Li,JS0812ELi)	1
	A11000006	最大承载量 (JS1012,JS1012E,JS1012Li,JS1012ELi)	1
	A11000042	最大承载量 (JS1212,JS1212E,JS1212Li,JS1212ELi)	1
2	A11000001	文件盒	1
3	A11000002	简要操作说明	1
4	A11000080	手工力，400N （JS0612 ,JS0612E,JS0612Li,JS0612ELi） （JS0812 ,JS0812E,JS0812Li,JS0812ELi）	1
	A11000013	手工力，室内 400N，室外 200N （JS1012,JS1012Li,JS1012E,JS1012ELi）	1
	A11000038	手工力，仅室内 400N （JS1212,JS1212Li,JS1212E, JS1212ELi）	1
5	A11000003	倾翻的危险	2
6	A11000004	参考手册	1
7	A11000007	LOGO-平台，	2
8	A11000046	型号，JS0612	2
	A11000135	型号，JS0612E	2
	A11000139	型号，JS0612Li	2
	A11000180	型号，JS0612ELi	2
	A11000047	型号，JS0812	2
	A11000136	型号，JS0812E	2
	A11000138	型号，JS0812Li	2
	A11000169	型号，JS0812ELi	2
	A11000008	型号，JS1012	2
	A11000131	型号，JS1012E	2
	A11000137	型号，JS1012Li	2
	A11000170	型号，JS1012ELi	2
	A11000048	型号，JS1212	2
	A11000130	型号，JS1212E	2
	A11000171	型号，JS1212Li	2
	A11000172	型号，JS1212ELi	2
9	A11000010	CE	1
10	A11000009	警示反光带	2

Купить штабелёр | kupit-shtabeler.ru

Купить штабелёр
kupit-shtabeler.ru +7 495 159-44-32 zakaz@kupit-shtabeler.ru
Справочная копия документа изготовителя. Масштаб исходных страниц сохранён.

6.1 标贴

序号	图号	描述	数量
11	A11000020	运输系牢部位	4
12	A11000021	提升点	4
13	A11000032	叉车孔	2
14	A11000012	整车铭牌	1
15	A11000031	倾翻的危险，倾斜开关	1
16	A11000028	刹车释放安全及操作说明(电驱为钮子开关)	1
17	A11000017	方向箭头	2
18	A11000066	车轮负载 (JS0612,JS0612E,JS0612Li,JS0612ELi)	4
	A11000067	车轮负载 (JS0812,JS0812E,JS0812Li,JS0812ELi)	4
	A11000014	车轮负载 (JS1012,JS1012E,JS1012Li,JS1012ELi)	4
	A11000043	车轮负载 (JS1212,JS1212E,JS1212Li,JS1212ELi)	4
19	A11000015	砸压危险	2
20	A11000016	挤压危险	2
21	A11000027	倾翻的危险，打开托盘	2
22	A11000024	使用安全臂	2
23	A11000025	电击危险	2
24	A11000030	电击的危险，插头	1
25	A11000018	充电器电源	1
26	A11000034	倾翻的危险，蓄电池 （JS0612,JS0612E,JS0612Li,JS0612ELi, JS0812,JS0812E,JS0812Li,JS0812ELi JS1012,JS1012E,JS1012Li,JS1012ELi）	1
	A11000044	倾翻的危险，蓄电池， （JS1212,JS1212E,JS1212Li,JS1212ELi）	1
27	A11000011	平台电源，230V（选配）	2
28	A11000026	蓄电池/充电器安全性	1
29	A11000033	运输图	2
30	A11000029	安全臂	1
31	A11000005	锚点	4
32	A11000023	检修仓	1
33	A11000019	下控面板	1
34	A11000022	紧急下降	1
35	A11000090	LOGO-底盘	1

Купить штабелёр | kupit-shtabeler.ru

Купить штабелёр
kupit-shtabeler.ru +7 495 159-44-32 zakaz@kupit-shtabeler.ru
Справочная копия документа изготовителя. Масштаб исходных страниц сохранён.
kupit-shtabeler.ru

备忘录

日期	备注

Купить штабелёр | kupit-shtabeler.ru

Купить штабелёр
kupit-shtabeler.ru +7 495 159-44-32 zakaz@kupit-shtabeler.ru
Справочная копия документа изготовителя. Масштаб исходных страниц сохранён.
kupit-shtabeler.ru

零部件手册

www.helichina.com

HELI
安徽合力股份有限公司
ANHUI HELI CO., LTD.

地址/中国 合肥 方兴大道 668 号
邮编/230000
客服热线/4001-600761
服务电话/+86-551-63648005,63689000
邮箱/heli@helichina.com

2021/09 01 版

版权专有 侵权必究