CHL/HELI QYD10-J 1.1 Рама в сборе

1车身系统1.1车架总成

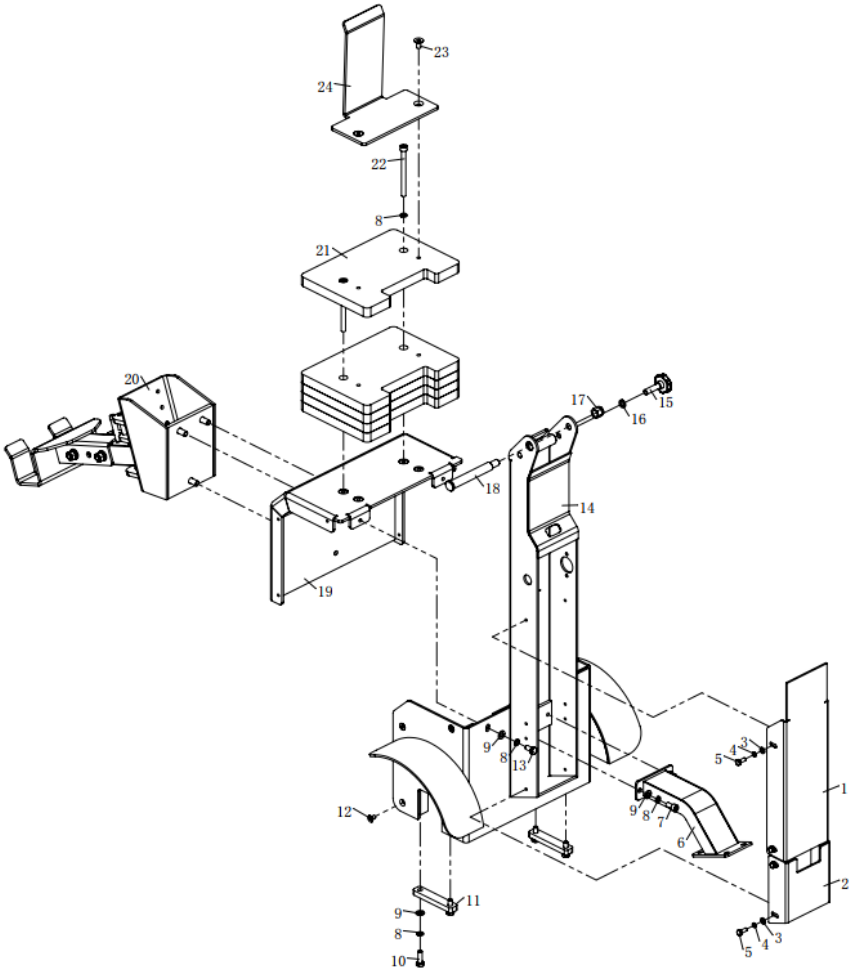

Поз.	Артикул	Название завода	На русском	Кол.
1	TW10.14-06	后盖	Задняя крышка	1
2	TW10.14-07	后盖2	Задняя крышка 2	1
3	03.0049	平垫Φ6	Плоская шайба Ø6	8
4	03.0011	弹垫Φ6	Пружинная шайба Ø6	8
5	03.0411	螺栓M6×16	Болт M6×16	8
6	TW10.14.02-00	支架	Кронштейн	1
7	03.0153	螺钉M8×16	Винт M8×16	2
8	03.0012	弹垫Φ8	Пружинная шайба Ø8	14
9	03.0050	平垫Φ8	Плоская шайба Ø8	12
10	03.0374	螺栓M8×25	Болт M8×25	4
11	TW10.14-05	固定板	Крепёжная пластина	2
12	03.0090	螺钉M6×12	Винт M6×12	6
13	03.0373	螺栓M8×16	Болт M8×16	2
14	TW10.14.01-00	箱体	Корпус	1
15	03.05920	螺丝M10×35	Винт M10×35	1
16	03.0014	弹垫Φ10	Пружинная шайба Ø10	6
17	03.0245	螺母M12	Гайка M12	1
18	TW10.14-08	手柄轴	Ось рукояти	1
19	TW10.14.03.01-00	箱体盖板	Крышка корпуса	1
20	TW10.14.04-00	牵引架	Сцепная рама	1
21	TW10.14.03-05	配重块	Противовес	5
22	03.0660	螺钉M8×100	Винт M8×100	2
23	03.0116	螺钉M8×16	Винт M8×16	2
24	TW10.14.03-02	电池限位板	Ограничительная пластина АКБ	1

CHL/HELI QYD10-J 1.2 Тягово-сцепное устройство

1.2牵引架总成

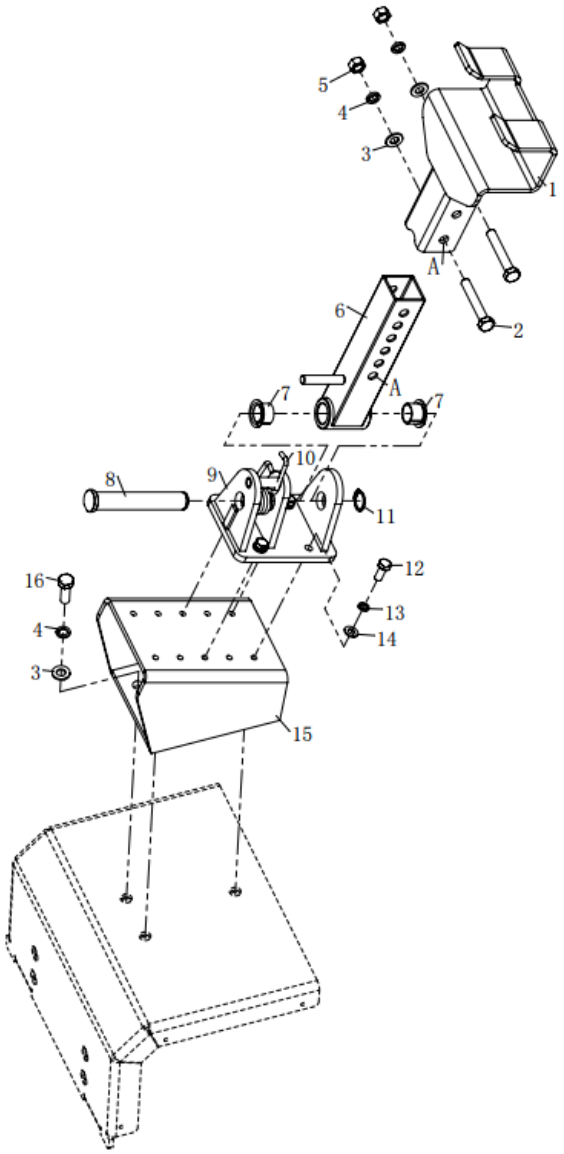

Поз.	Артикул	Название завода	На русском	Кол.
1	TW10.14.04.03-00	挂钩	Сцепной крюк	1
2	03.0383	螺栓M10×65	Болт M10×65	2
3	03.0043	平垫Φ10	Плоская шайба Ø10	5
4	03.0014	弹垫Φ10	Пружинная шайба Ø10	5
5	03.0259	螺母M10	Гайка M10	2
6	TW10.14.04.02-00	旋转架	Поворотный кронштейн	1
7	03.0453	复合套Φ31×Φ23×Φ20×16.5	Композитная втулка Ø31×Ø23×Ø20×16.5	2
8	TW10.14.04-07	销轴	Ось	1
9	TW10.14.04.01-00	牵引架	Сцепная рама	1
10	TW10.14.04-06	扭簧	Торсионная пружина	1
11	03.0064	挡圈20	Стопорное кольцо 20	1
12	03.0357	螺栓M8×20	Болт M8×20	4
13	03.0012	弹垫Φ8	Пружинная шайба Ø8	4
14	03.0050	平垫Φ8	Плоская шайба Ø8	4
15	TW10.14.04.04-00	安装架	Монтажная рама	1
16	03.0778	螺栓M10×30	Болт M10×30	3

CHL/HELI QYD10-J 1.3 Поворотное колесо

1.3万向轮

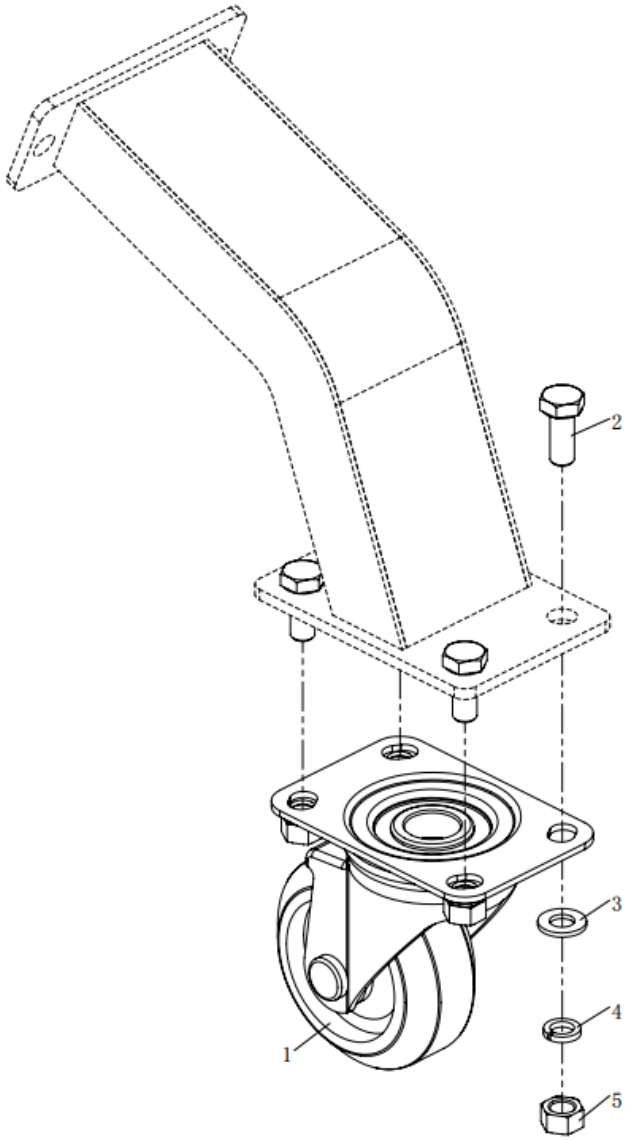

Поз.	Артикул	Название завода	На русском	Кол.
1	19.1459	万向轮3寸	Поворотное колесо 3″	1
2	03.0357	螺栓M8×20	Болт M8×20	4
3	03.0050	平垫Φ8	Плоская шайба Ø8	4
4	03.0012	弹垫Φ8	Пружинная шайба Ø8	4
5	03.0258	螺母M8	Гайка M8	4

CHL/HELI QYD10-J 2.1 Привод в сборе

2驱动系统2.1驱动总成

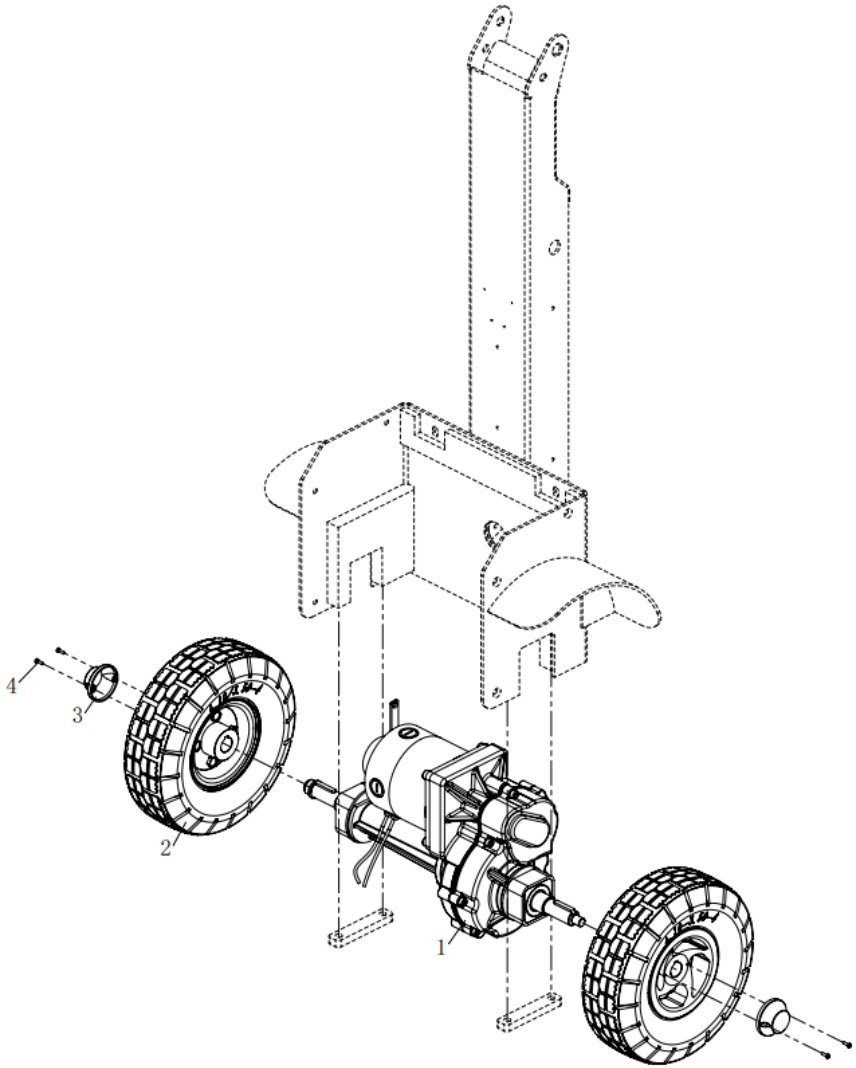

Поз.	Артикул	Название завода	На русском	Кол.
1	30.25.0285	驱动桥C040T(L500)PT	Ведущий мост C040T(L500)PT	1
2	02.01.9380	轮胎Φ254×85	Шина Ø254×85	2
3	02.01.9380	安装盖	Монтажная крышка	2
4	03.05361	螺钉M3×10	Винт M3×10	4

CHL/HELI QYD10-J 3.1 Рукоять и стойка в сборе

3操作系统3.1手柄总成

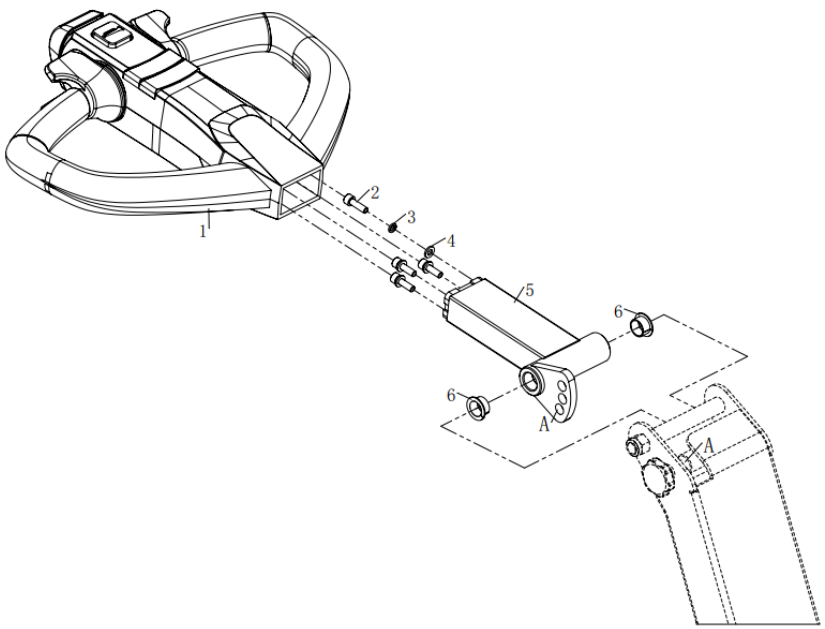

Поз.	Артикул	Название завода	На русском	Кол.
1	02.SB.3197	手柄	Рукоять	1
2	03.0149	螺钉M6×20	Винт M6×20	4
3	03.0011	弹垫Φ6	Пружинная шайба Ø6	4
4	03.0049	平垫Φ6	Плоская шайба Ø6	4
5	TW10.09.01-00	手柄杆	Стойка рукояти	1
6	03.0977	复合套Φ24/Φ18×Φ16×8	Композитная втулка Ø24/Ø18×Ø16×8	2

CHL/HELI QYD10-J 3.2 Головка рукояти SJ02

3.2手柄

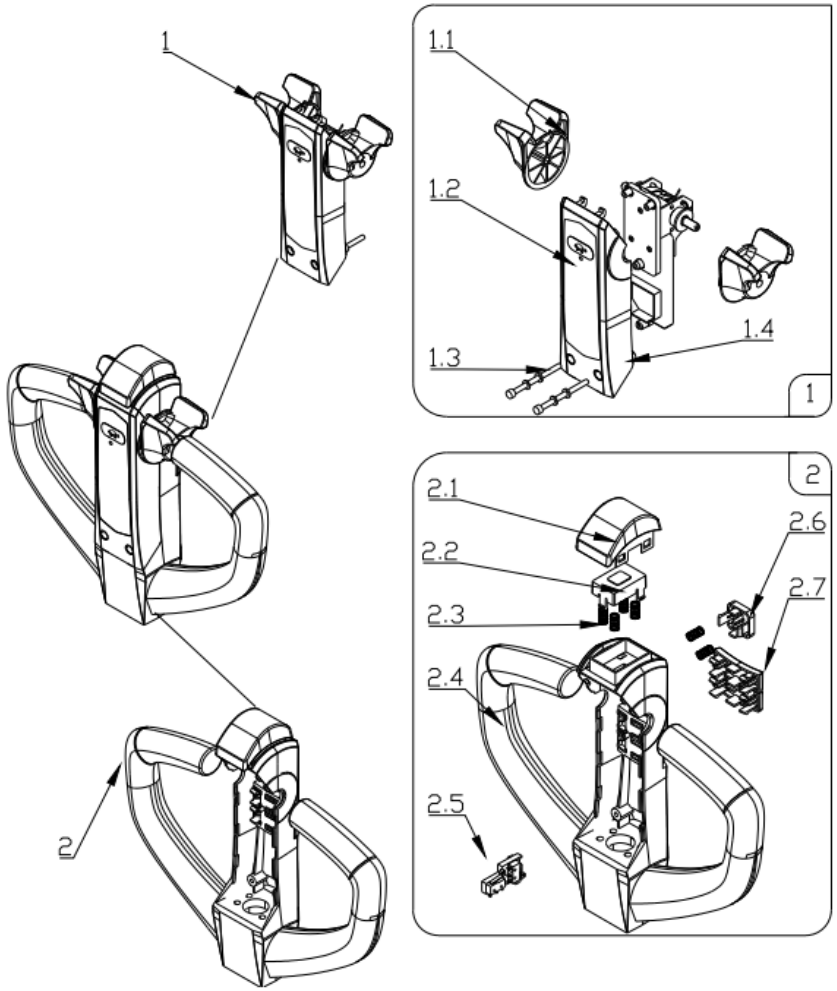

Поз.	Артикул	Название завода	На русском	Кол.
1	0902-Z03-001	加速器总成	Акселератор в сборе	1
1.1	001.01.90002003	加速拨键	Клавиша акселератора	1
1.2	001.01.90403003	薄膜按键	Мембранная клавиша	1
1.3	001.01.90101001	螺钉M5×50	Винт M5×50	2
1.4	001.01.90022002	SJ02外壳盖	Крышка корпуса SJ02	1
2	001.01.90002001	SJ02塑料手柄	Пластиковая рукоять SJ02	1
2.1	001.01.90002004	SJ02肚皮开关按键	Клавиша противонаездного выключателя SJ02	1
2.2	001.01.90002010	SJ02肚皮开关内盖	Внутренняя крышка противонаездного выключателя SJ02	1
2.3	001.01.90002022	弹簧	Пружина	1
2.4	001.01.90002001	SJ02塑料手柄主体	Пластиковый корпус рукояти SJ02	1
2.5	0902-Z01-002	防撞开关线束组件	Жгут противонаездного выключателя в сборе	1
2.6	001.01.90002011	SJ02喇叭开关按键	Клавиша звукового сигнала SJ02	1
2.7	001.01.90501016	SJ02盲盖按键	Клавиша-заглушка SJ02	1

CHL/HELI QYD10-J 4.1 Электрооборудование в сборе

4电气系统4.1电气总成

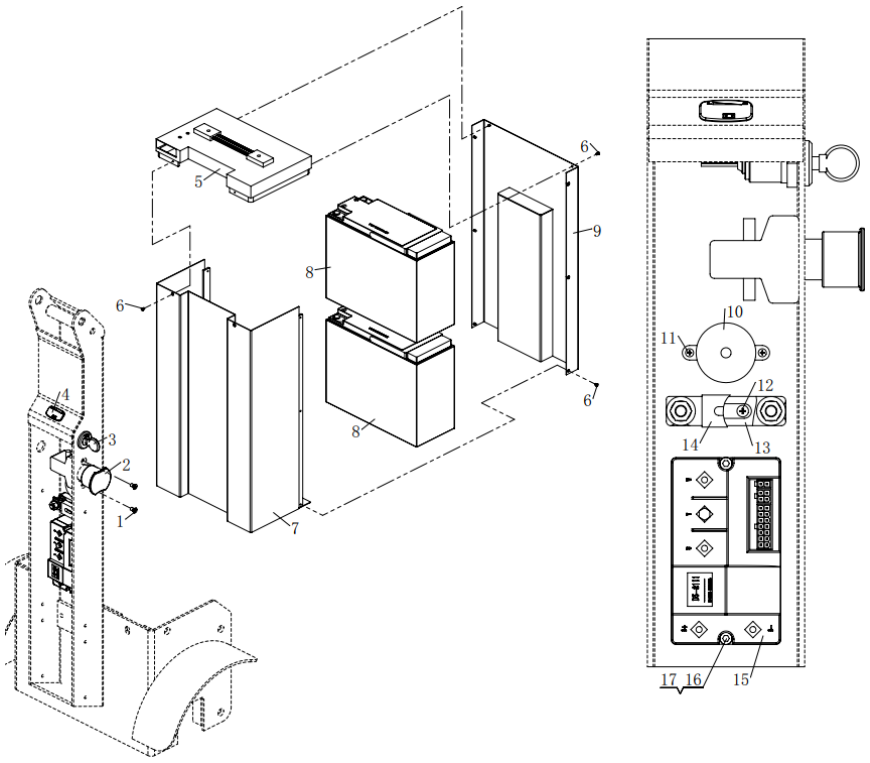

Поз.	Артикул	Название завода	На русском	Кол.
1	03.0414	螺钉M5×10	Винт M5×10	2
2	02.01.2298	急停开关ED80/24V	Аварийный выключатель ED80/24V	1
3	02.01.2186	钥匙开关	Замок зажигания	1
4	02.DLB.317702	电量表	Индикатор заряда	1
5	TW10.01.01.02-01	上盖	Верхняя крышка	1
6	03.0550	螺钉M3×6	Винт M3×6	10
7	TW10.01.01.01-00	箱体	Корпус	1
8	02.XDC.2226	电池6-EVF-32B	Аккумулятор 6-EVF-32B	2
9	TW10.01.01.03-00	箱盖	Крышка корпуса	1
10	19.0362	蜂鸣器	Зуммер	1
11	03.02360	螺钉M3×10	Винт M3×10	2
12	03.0215	螺钉M4×12	Винт M4×12	2
13	02.01.3057	保险丝座	Держатель предохранителя	1
14	19.03450	保险丝100A	Предохранитель 100 A	1
15	02.KZQ.2378	控制器	Контроллер	1
16	03.0141	螺钉M5×20	Винт M5×20	2
17	03.0007	弹垫Φ5	Пружинная шайба Ø5	2

CHL/HELI QYD10-J 4.2 Жгут проводов

4.2线束

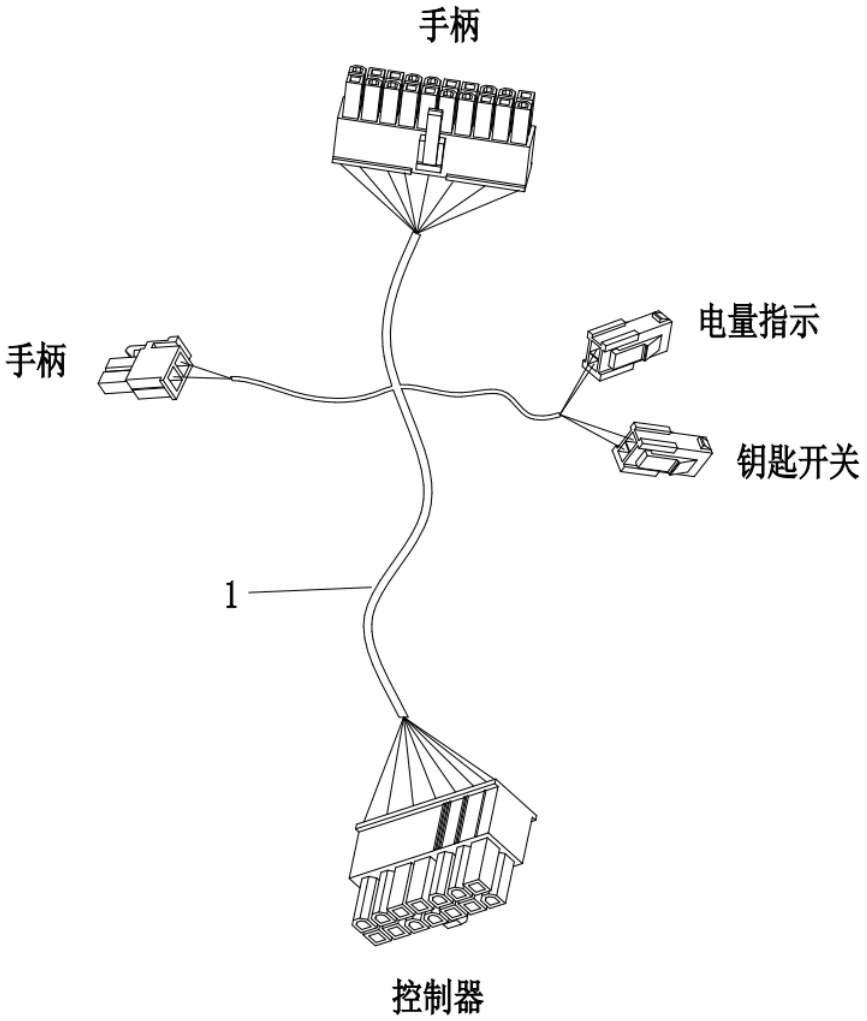

Поз.	Артикул	Название завода	На русском	Кол.
1	TW10.01.22.20	整车线束	Основной жгут проводов	1

CHL/HELI QYD10-J 4.3 Силовые кабели

4.3电缆线

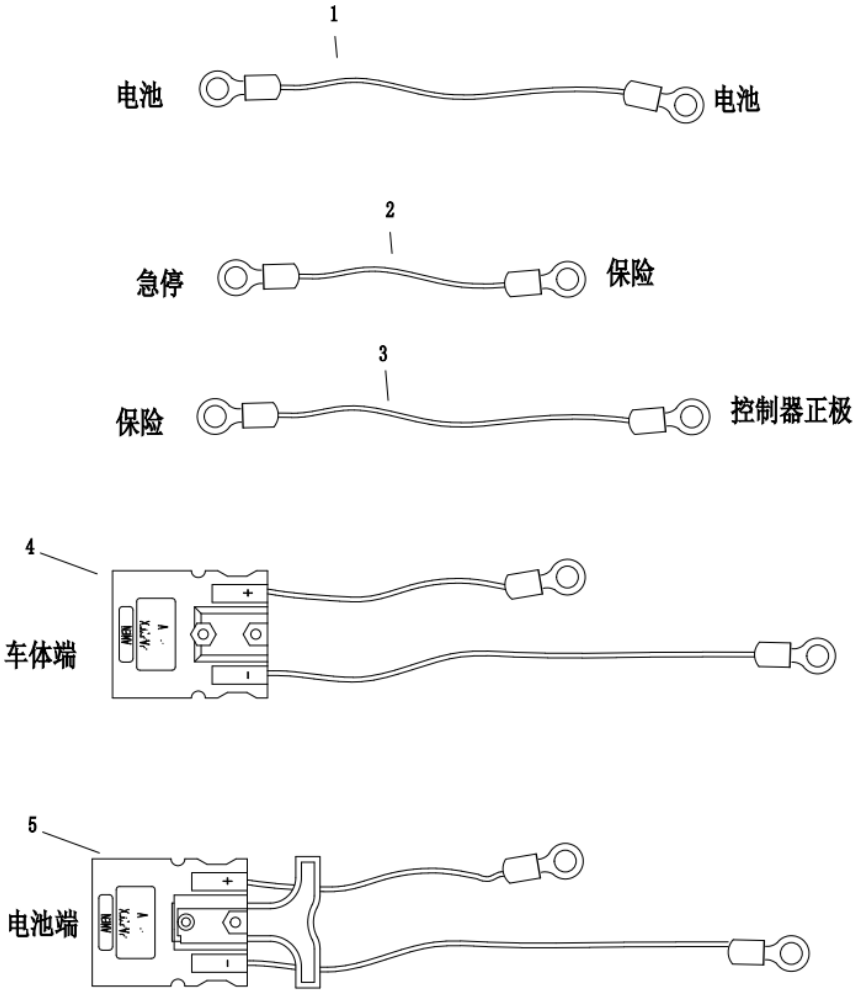

Поз.	Артикул	Название завода	На русском	Кол.
1	TW10.01.22.24	电池连接线	Соединительный кабель аккумуляторов	1
2	TW10.01.22.30-05	急停-保险	Кабель от аварийного выключателя к предохранителю	1
3	TW10.01.22.30-06	保险-控制器	Кабель от предохранителя к контроллеру	1
4	TW10.01.22.35	车体插头总成	Разъём со стороны машины в сборе	1
5	TW10.01.22.36	电池插头总成	Разъём со стороны аккумуляторов в сборе	1