CHL/HELI QYD30J · 1.1 Рама и ходовая часть

Справочная копия заводской ведомости Word · 20210325 V01

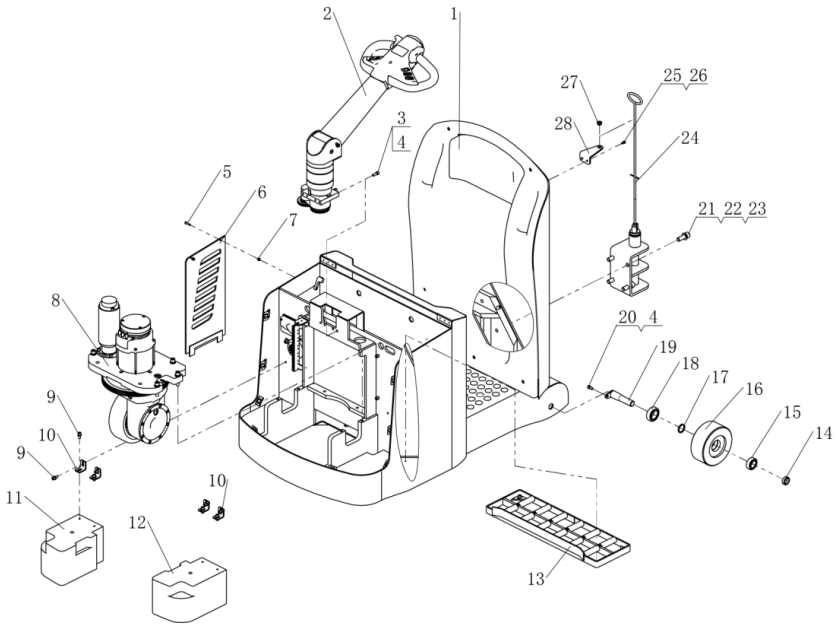

Поз.	Артикул	Заводское название	Название на русском	Кол.
1	33.017.0001	车架	Рама	1
2	82.36.0004	手柄组件	Рукоять управления в сборе	1
3	03.0156	螺钉M8×25	Винт M8×25	4
4	03.0012	弹垫Φ8	Пружинная шайба Ø8	8
5	03.01150	螺钉M6×25	Винт M6×25	2
6	33.0286	电瓶挡板	Упорная пластина аккумулятора	1
7	03.02440	螺母M6	Гайка M6	2
8	82.23.007	立式驱动总成	Вертикальный привод в сборе	1
9	03.0817	螺钉M8×20	Винт M8×20	4
10	30.29.0068	固定板	Крепёжная пластина	4
11	30.29.0019	侧配重	Боковой противовес	1
12	30.29.0020	侧配重右	Правый боковой противовес	1
13	82.23.009	滑架组件	Роликовый поддон в сборе	1
14	30.29.0070	垫圈	Шайба	2
15	03.90.016	轴承6205	Подшипник 6205	2
16	02.LZ.0255	前轮	Переднее колесо	2
17	30.29.0067	垫圈	Шайба	2
18	03.90.017	轴承6206	Подшипник 6206	2
19	33.017.0003	前轮轴	Ось переднего колеса	2
20	03.0153	螺钉M8×16	Винт M8×16	2
21	03.0589	螺钉M16×45	Винт M16×45	2
22	03.0017	弹垫Φ16	Пружинная шайба Ø16	2
23	03.0047	平垫Φ16	Плоская шайба Ø16	2

В этой ведомости 03.90.016 описан как 6205, а 03.90.017 как 6206. Маркировку и исполнение сверяйте по установленному подшипнику.

CHL/HELI QYD30J · 1.1 Рама и ходовая часть · продолжение

Поз.	Артикул	Заводское название	Название на русском	Кол.
24	82.36.0003	牵引栓组件	Сцепной узел в сборе	1
25	03.0145	螺钉M6×12	Винт M6×12	2
26	03.0011	弹垫Φ6	Пружинная шайба Ø6	2
27	30.29.0018	橡胶套	Резиновая втулка	1
28	30.29.0041	固定板	Крепёжная пластина	1

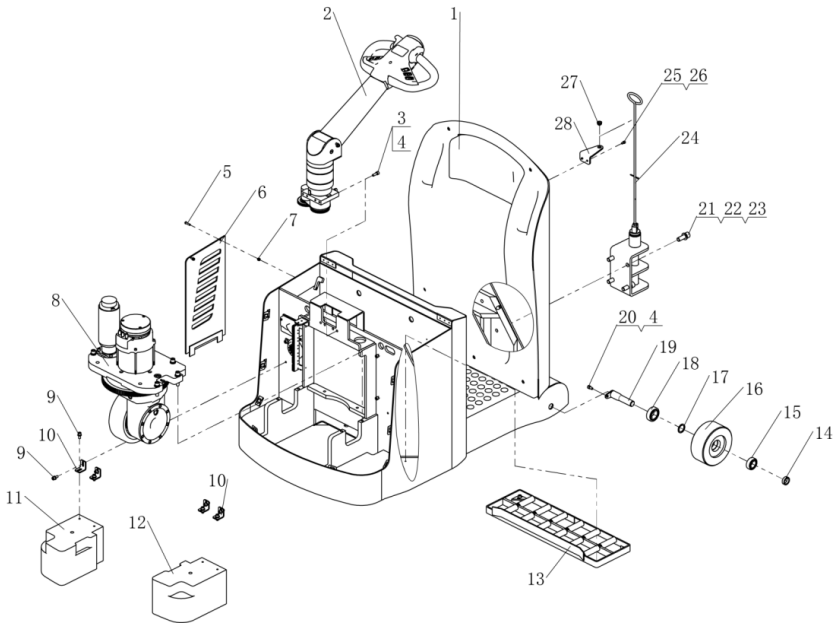

В этой ведомости 03.90.016 описан как 6205, а 03.90.017 как 6206. Маркировку и исполнение сверяйте по установленному подшипнику.

CHL/HELI QYD30J · 1.2 Сцепной узел

Справочная копия заводской ведомости Word · 20210325 V01

kupit-shtabeler.ru · +7 495 159-44-32 · zakaz@kupit-shtabeler.ru

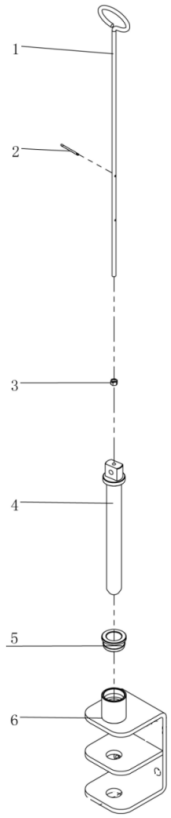

Поз.	Артикул	Заводское название	Название на русском	Кол.
1	30.29.0021	手拉杆	Тяга с кольцом	1
2	03.03300	开口销	Шплинт	1
3	03.0258	螺母M8	Гайка M8	1
4	30.29.0071	牵引销	Сцепной палец	1
5	30.29.0058	套	Ступенчатая втулка	1
6	33.017.0002	牵引座	Кронштейн сцепки	1

CHL/HELI QYD30J · 1.3 Кожухи и крышки

Справочная копия заводской ведомости Word · 20210325 V01

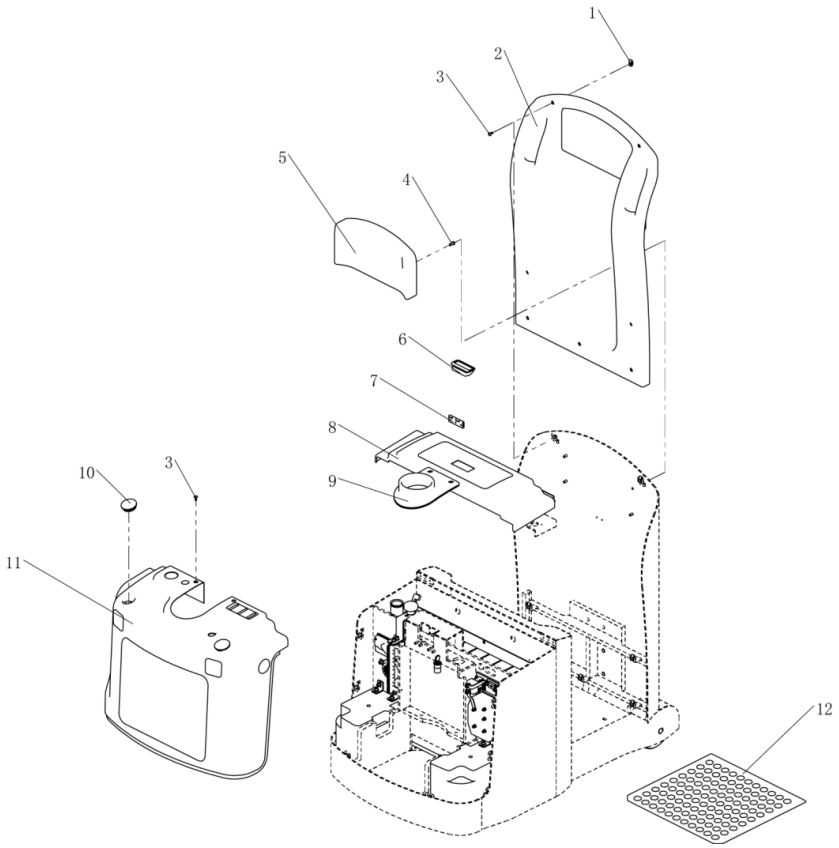

Поз.	Артикул	Заводское название	Название на русском	Кол.
1	03.0587	卡扣螺母M6	Защёлкивающаяся гайка M6	8
2	02.FGJ.0260	后罩	Задний кожух	1
3	03.02393	螺钉M6×16	Винт M6×16	12
4	03.01103	螺钉M8×20	Винт M8×20	4
5	30.29.0069	靠背	Спинка	1
6	03.0208	拉手	Ручка	1
7	02.01.32912	合页	Петля	2
8	02.FGJ.0198	电瓶盖	Крышка аккумулятора	1
9	02.01.00072	橡胶套	Резиновая втулка	1
10	02.01.30803	堵头	Заглушка	2
11	02.FGJ.0199	面罩	Передний кожух	1
12	30.29.0017	皮垫	Накладка	1

CHL/HELI QYD30J · 1.4 Роликовый поддон аккумулятора

Справочная копия заводской ведомости Word · 20210325 V01

kupit-shtabeler.ru · +7 495 159-44-32 · zakaz@kupit-shtabeler.ru

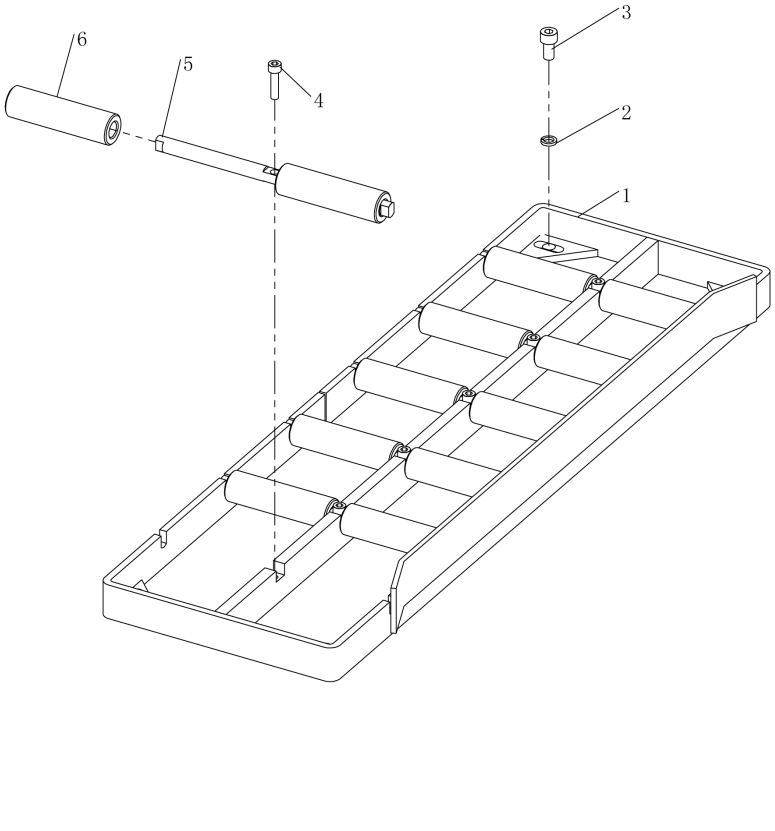

Поз.	Артикул	Заводское название	Название на русском	Кол.
1	33.0287	滑轮架	Рама роликового поддона	1
2	03.0012	弹垫Φ8	Пружинная шайба Ø8	4
3	03.0153	螺钉M8×16	Винт M8×16	4
4	03.0150	螺钉M6×25	Винт M6×25	6
5	30.01.1049	滑轮轴	Ось ролика	6
6	02.01.3369	滚轮	Ролик	12

CHL/HELI QYD30J · 2.1 Вертикальный привод в сборе

Справочная копия заводской ведомости Word · 20210325 V01

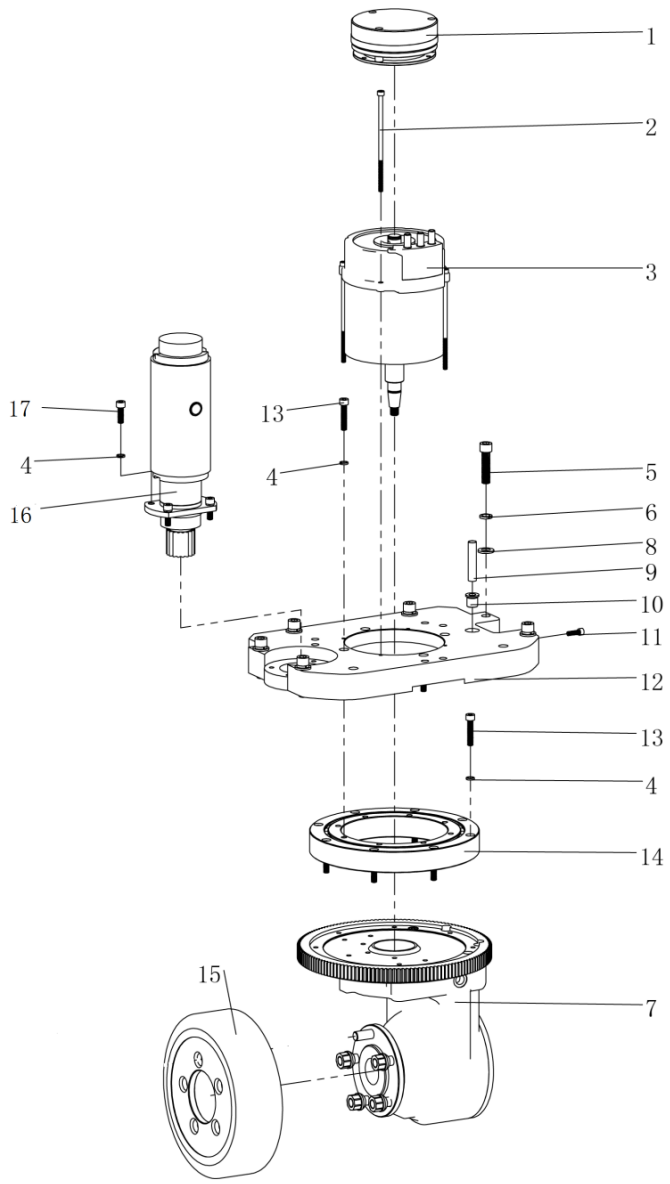

Поз.	Артикул	Заводское название	Название на русском	Кол.
1	02.01.0053	刹车总成	Тормоз в сборе	1
2	03.0535	螺钉M6×180	Винт M6×180	4
3	02.DJ.0090	驱动电机	Тяговый электродвигатель	1
4	03.0012	弹垫Φ8	Пружинная шайба Ø8	16
5	03.01731	螺钉M12×55	Винт M12×55	6
6	03.0015	弹垫Φ12	Пружинная шайба Ø12	6
7	02.01.00720	箱体	Корпус редуктора	1
8	03.0044	平垫Φ12	Плоская шайба Ø12	6
9	19.034653	接近开关	Бесконтактный выключатель	1
10	30.05.084	安装套	Монтажная втулка	1
11	03.0149	螺钉M6×20	Винт M6×20	1
12	33.0290	底板	Опорная плита	1
13	03.0159	螺钉M8×40	Винт M8×40	12
14	02.01.0070	轴承	Подшипник	1
15	02.LZ.0121	驱动轮	Ведущее колесо	1
16	02.DJ.2102	转向电机	Электродвигатель рулевого управления	1
17	03.0156	螺钉M8×25	Винт M8×25	4

Артикул 02.01.0070 в ведомости QYD30J указан для подшипника, а в отдельном каталоге CPD07-J для вала привода. Для подбора детали нужна ручная сверка.

CHL/HELI QYD30J · 3.1 Рукоять управления

Справочная копия заводской ведомости Word · 20210325 V01

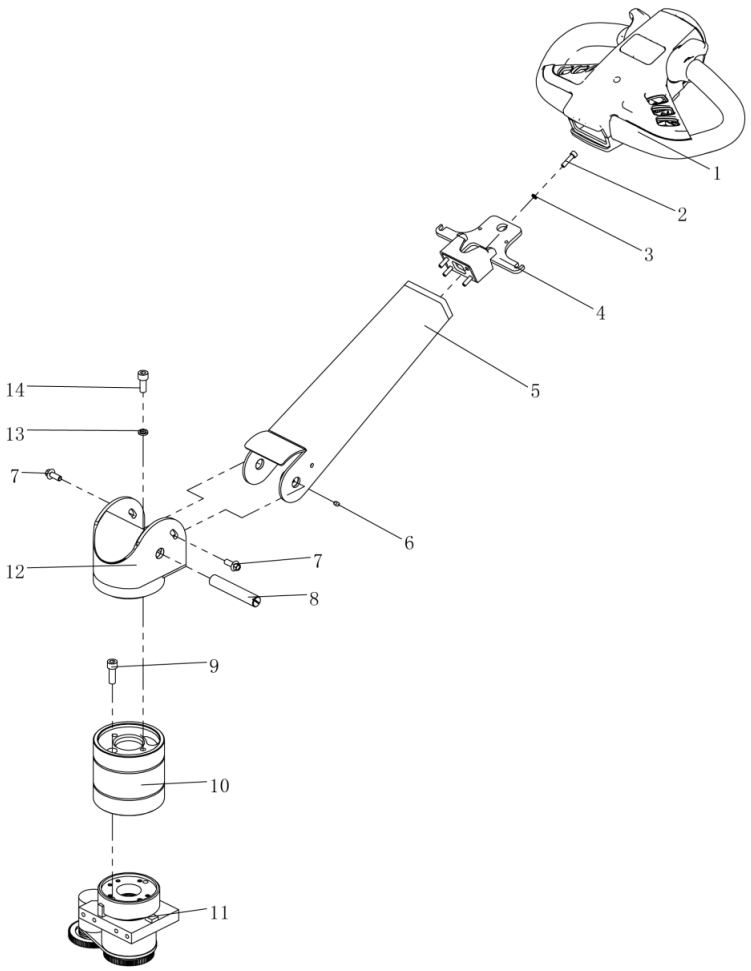

Поз.	Артикул	Заводское название	Название на русском	Кол.
1	02.SB.317516	手柄	Головка рукояти	1
2	03.0150	螺钉M6×25	Винт M6×25	4
3	03.0011	弹垫Φ6	Пружинная шайба Ø6	4
4	33.0274	安装板	Монтажная пластина	1
5	33.017.0007	手柄杆	Штанга рукояти	1
6	03.0270	螺钉M6×8	Винт M6×8	1
7	03.0613	螺栓M8×16	Болт M8×16	2
8	30.29.0060	销轴	Палец	1
9	03.0166	螺钉M10×30	Винт M10×30	2
10	30.01.1267	套管	Втулка	1
11	81.004.033	转向传感器	Датчик рулевого управления	1
12	33.017.0006	手柄窝	Гнездо рукояти	1
13	03.0014	弹垫Φ10	Пружинная шайба Ø10	2
14	03.0165	螺钉M10×25	Винт M10×25	2

CHL/HELI QYD30J · 4.1 Электрооборудование в сборе

Справочная копия заводской ведомости Word · 20210325 V01

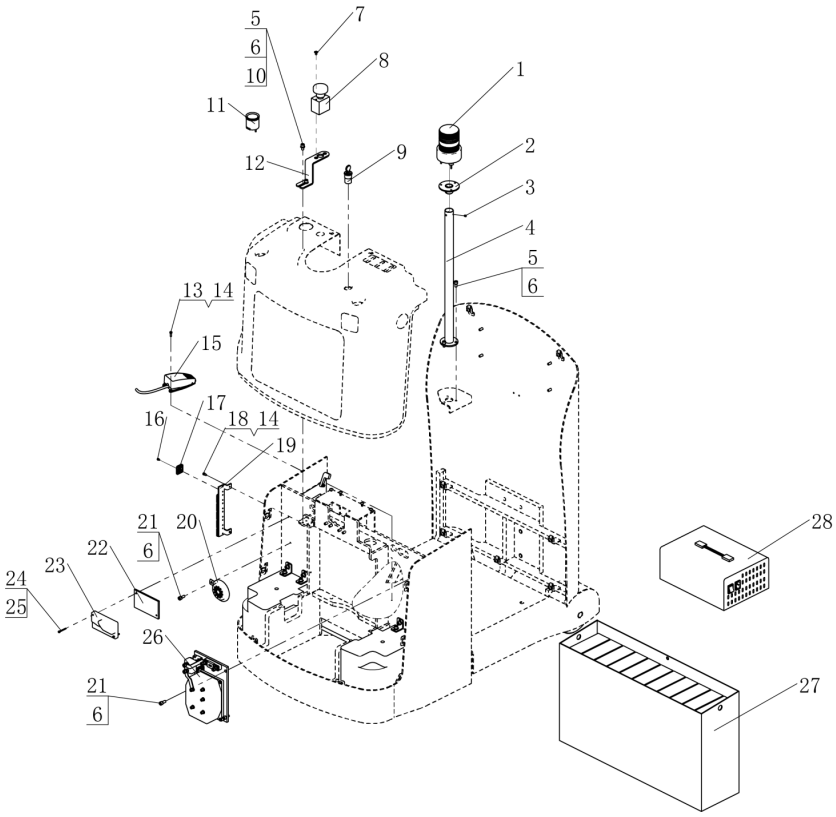

Поз.	Артикул	Заводское название	Название на русском	Кол.
1	02.01.9176	警示灯	Сигнальный фонарь	1
2	33.017.0005	警示灯座	Основание сигнального фонаря	1
3	03.0270	螺钉M6×8	Винт M6×8	3
4	33.017.0004	灯杆	Стойка фонаря	1
5	03.0153	螺钉M8×16	Винт M8×16	5
6	03.0012	弹垫Φ8	Пружинная шайба Ø8	10
7	03.0083	螺钉M5×12	Винт M5×12	2
8	02.01.2170	急停开关	Выключатель аварийного останова	1
9	02.01.2186	钥匙开关	Ключевой выключатель	1
10	03.0050	平垫Φ8	Плоская шайба Ø8	2
11	02.DLB.21540	电量表	Индикатор заряда	1
12	30.01.0966	支架	Кронштейн	1
13	03.04090	螺栓M5×12	Болт M5×12	3
14	03.0007	弹垫Φ5	Пружинная шайба Ø5	3
15	02.01.2236	脚踏开关	Педальный выключатель	1
16	03.0127	螺钉M4×6	Винт M4×6	12
17	02.01.02070	线叉座	Держатель проводов	6
18	03.0139	螺钉M5×10	Винт M5×10	2
19	30.11.0001	线接头座	Основание кабельного разъёма	1
20	02.01.2218	喇叭	Звуковой сигнал	1
21	03.0154	螺钉M8×20	Винт M8×20	5
22	02.01.20040	电控安装板	Монтажная пластина контроллера	1
23	02.KZQ.2161	控制器	Контроллер	1

В позиции 28 перечислены четыре региональных исполнения зарядного устройства. Выберите установленный стандарт.

CHL/HELI QYD30J · 4.1 Электрооборудование в сборе · продолжение

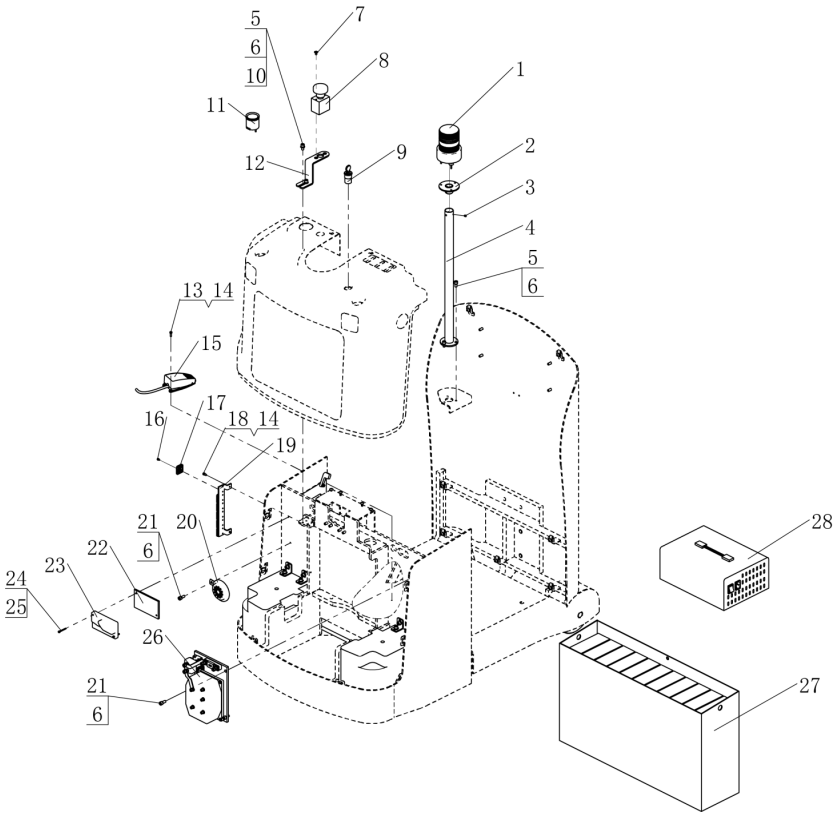

Поз.	Артикул	Заводское название	Название на русском	Кол.
24	03.0122	螺钉M4×35	Винт M4×35	2
25	03.0008	弹垫Φ4	Пружинная шайба Ø4	2
26	02.DKZC.3359	电控组件	Блок электроуправления	1
27	02.XDC.2195	蓄电池组件	Аккумулятор в сборе	1
28	02.CDQ.0285	充电器	Зарядное устройство (азиатский стандарт)	1
28	02.CDQ.0286	充电器	Зарядное устройство (европейский стандарт)	1
28	02.CDQ.0287	充电器	Зарядное устройство (американский стандарт)	1
28	02.CDQ.0038	充电器	Зарядное устройство (британский стандарт)	1

В позиции 28 перечислены четыре региональных исполнения зарядного устройства. Выберите установленный стандарт.

CHL/HELI QYD30J · 4.2 Блок электроуправления

Справочная копия заводской ведомости Word · 20210325 V01

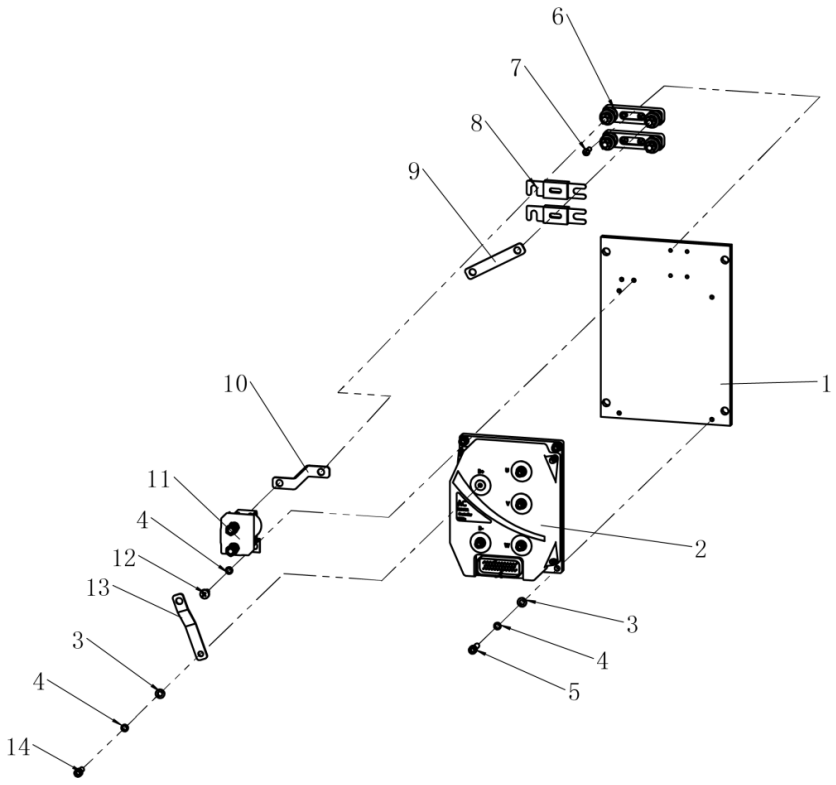

Поз.	Артикул	Заводское название	Название на русском	Кол.
1	02.01.3327	铝板	Алюминиевая пластина	1
2	02.KZQ.2159	控制器1232E	Контроллер 1232E	1
3	03.0049	平垫Φ6	Плоская шайба Ø6	9
4	03.0011	弹垫Φ6	Пружинная шайба Ø6	11
5	03.0149	螺钉M6×20	Винт M6×20	4
6	02.01.3057	熔断器座	Держатель предохранителя	2
7	03.0232	螺钉M5×16	Винт M5×16	4
8	02.01.2000	熔断器	Предохранитель	2
9	DK1232-02.4	连接片	Соединительная пластина	1
10	DK1232-02.3	连接片	Соединительная пластина	1
11	02.01.21621	接触器	Контактор	1
12	03.0227	螺钉M6×12	Винт M6×12	2
13	DK1232-02.2	连接片	Соединительная пластина	1
14	03.0147	螺钉M6×16	Винт M6×16	5