kupit-shtabeler.ru

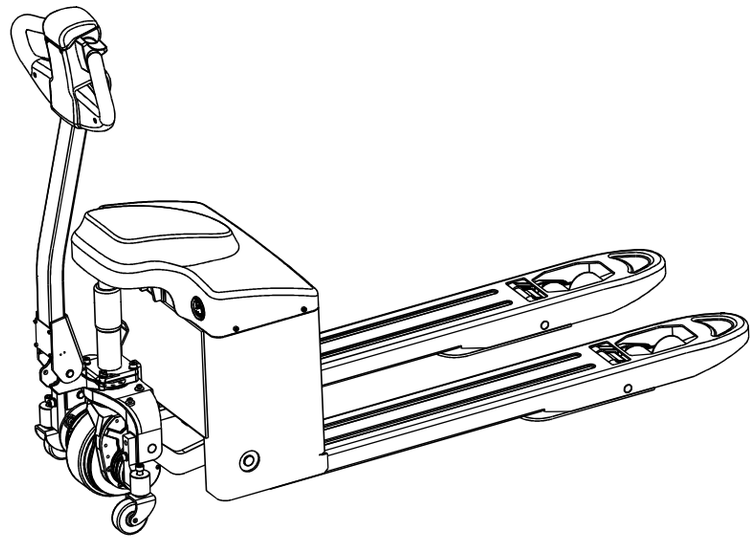

CBD15-170H2(Li)电动搬运车

kupit-shtabeler.ru

本零件目录汇集了1.5t电动托盘搬运车的零部件

查询方法

步骤一：在检索目录中找到系统或总成该图所在页次并翻至所标页次，找到该图；

步骤二：在其图中找出所需零部件，以及它所标注的序号；

步骤三：根据这个序号，在其后附表中可以查到系统或零件的详细信息。

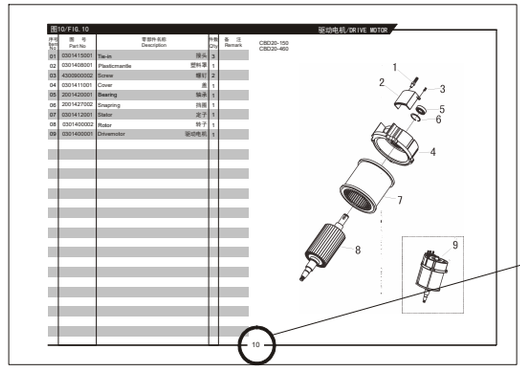

订购零部件时，务请写清叉车的型号、出厂编号、所需零部件的图号及订购数量

在维修时，请使用正规渠道提供的本公司零部件，以确保叉车质量

本零件目录如有更改，恕不另行通知

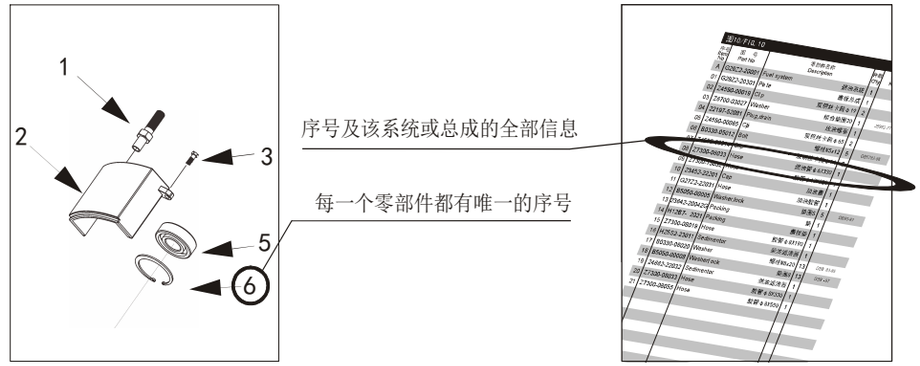

叉车型号说明

C B D 15-170H2(Li)

产品配置号	
1.5吨	
电动	
托盘搬运车	

具体车型

CBD15-170H2

kupit-shtabeler.ru

THIS PARTS CATALOGUE COVERS PARTS IN THE MOST OF 1.5 TON ELECTRIC PALLET TRUCKS

Indexing Way

Step1:Finding out the page for the system or assembly required from the indexing contents and turn to the required page, finding out the concerned drawing;

Step2:From the detail drawing,**find out the parts and** their item numbers.

Step3:According to these item numbers, **find out details** of these parts of the system or assembly from attached table.

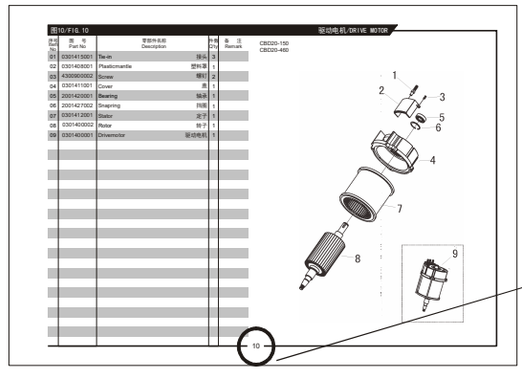

When ordering the parts or components,please indicate the model and series number of the your forklift truck,the drawing number of parts or components you require and their quantity.

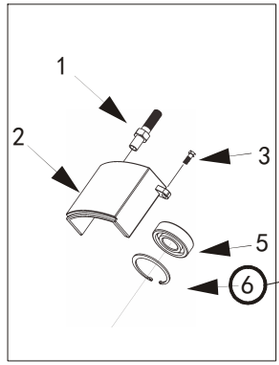

According to these item numbers, find out details of hese parts or the system from attached table.

Every part or componet in the drawing is expressed with only item number

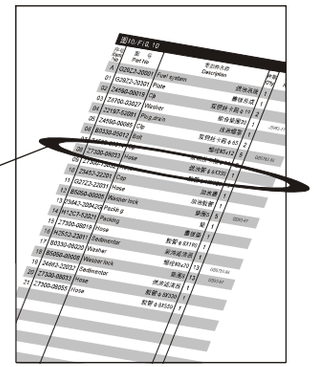

When you replace parts or components,please apply the real goods made by our company to ensure the truck's guality.

We reserve modification right without notice
Designations in the CATALOGUE

C B D 15-170H2(Li)

Configuration Number	
1.5ton capacity	
Electric	
Pallet trucks	

The following trucks

CBD15-170H2

kupit-shtabeler.ru

目录/INDEX

图1 手把总成 ····· 1 ····· Fig.1 Handle assembly
图2 驱动系统 ····· 2 ····· Fig.2 Driving system
图3 齿轮箱总成 ····· 3 ····· Fig.3 Gear box assembly
图4 齿轮箱总成 ····· 4 ····· Fig.4 Gear box assembly
图5 液压系统 ····· 5 ····· Fig.5 Hydraulic system
图6 油缸总成 ····· 6 ····· Fig.6 Cylinder assembly
图7 550机架总成（铅酸款）····· 7 ····· Fig.7 550 Frame(Lead acid)
图8 550机架总成（锂电款）····· 8 ····· Fig.8 550 Frame(Lithinm battery)
图9 685机架总成（铅酸款）····· 10 ····· Fig.9 685 Frame(Lead acid)
图10 685机架总成（锂电款）····· 11 ····· Fig.10 685 Frame(Lithinm battery)
图11 双轮总成 ····· 13 ····· Fig.11 Double wheel assembly
图12 外罩总成（铅酸款）····· 14 ····· Fig.12 Cover assembly(Lead acid)
图13 外罩总成（锂电款）····· 15 ····· Fig.13 Cover assembly(Lithinm battery)
图14 电池（铅酸款）····· 16 ····· Fig.14 Battery(Lead acid)
图15 电池（锂电款）····· 17 ····· Fig.15 Battery(Lithinm battery)

kupit-shtabeler.ru



kupit-shtabeler.ru

图1/FIG.1 手把总成/HANDLE ASSEMBLY

序号 Item No	图号 Part No	零部件名称 Description		件数 Q'ty	备注 Remark
01	17K0500001	Switch box assembly	控制盒总成	1	（铅酸款）
	17K0500002	Switch box assembly	控制盒总成	1	（锂电款）
02	2000831001	Screw	螺钉	4	
03	2001437001	Spring washer	弹性垫圈	4	
04	17K0502003	Handle tube	手柄	1	
05	1900506001	Approach switch	接近开关	1	
06	17K0531001	Screw	螺钉	2	
07	1701107001	Plate	安装板	1	
08	7300531002	Screw	螺钉	4	
09	6001442001	Screw	螺钉	1	
10	1701213002	Shaft	安装轴	1	
11	2000525012	Joint	接头	1	
12	6000519002	Pneumatic spring complete	气弹簧	1	
13	2000739002	Nut	螺母	1	
14	2000520003	Joint	接头	1	
15	17K0513001	Shaft	安装轴	1	

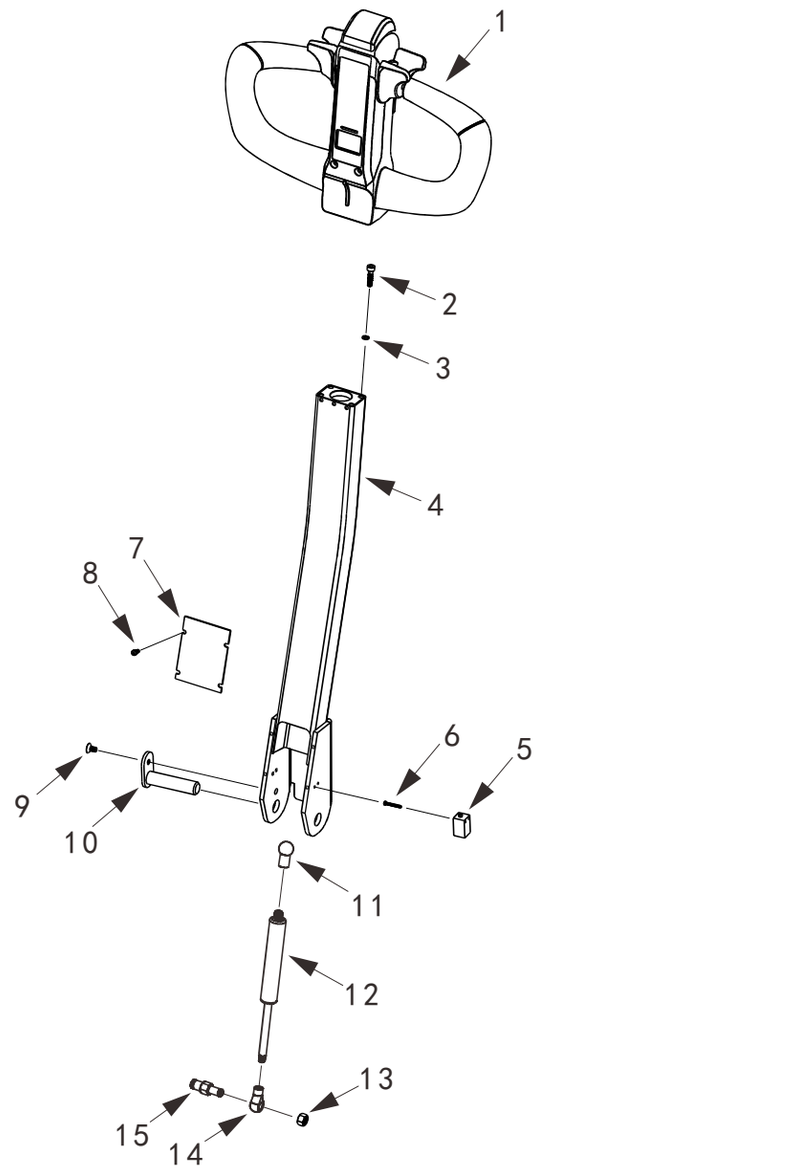

1

kupit-shtabeler.ru

图2/FIG.2 驱动系统/DRIVING SYSTEM

序号 Item No	图号 Part No	零部件名称 Description	件数 Q'ty	备注 Remark
01	0301031001	Screw 螺钉	2	
02	1900534001	Limit block 防撞块	1	
03	1900520001	Bearing 自润滑轴承	2	
04	17K0502004	Handle socket 手把座	1	
05	1700335002	Cable clip 电线夹	1	
06	5100431001	Screw 螺钉	2	
07	1900731001	Screw 螺钉	2	
08	17K0337001	Washer 垫圈	2	
09	17K0318001	Limit plate 限位板	1	
10	17K0313001	Shaft 轴	2	
11	1700327001	Ring 挡圈	2	
12	17K0718001	Bracket 托架	1	
13	17K0700002	Balance wheel assembly 万向轮总成	2	
14	2000937002	Washer 垫圈	4	
15	2000937003	Spring washer 弹性垫圈	4	
16	5200731001	Screw 螺钉	4	
17	6000731001	Screw 螺钉	4	
18	17K0909001	Cover 外罩	1	
19	1900732001	Balance wheel 万向轮	2	
20	17K0100001	Gear box assembly 齿轮箱总成	1	

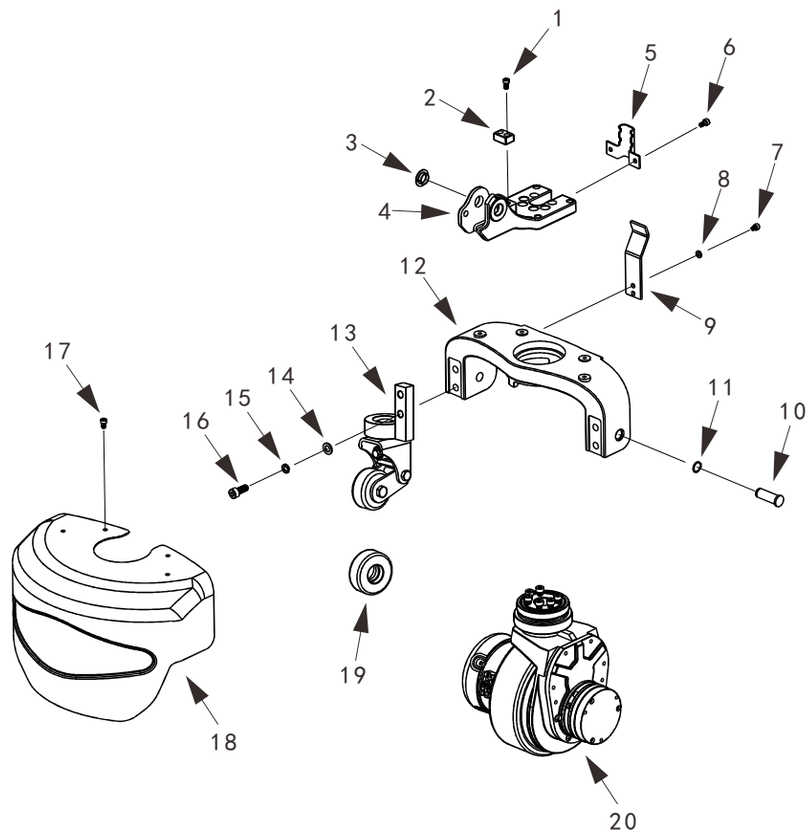

2

kupit-shtabeler.ru

图3/FIG.3 齿轮箱总成/GEAR BOX ASSEMBLY

序号 Item No	图号 Part No	零部件名称 Description	件数 Q'ty	备注 Remark
01	17K0100001	Gear box assembly 齿轮箱总成	1	
02	1000131001	Screw 螺钉	6	
03	17K0120001	Bearing 轴承	1	
04	1900720001	Bearing 轴承	1	
05	1700320002	Bearing 轴承	2	
06	1700332007	Driving wheel 驱动轮	1	
07	6001427001	Circlip 弹性挡圈	3	
08	1700104001	Flat key 平键	1	
09	1700302004	Spline 花键	1	
10	1700327001	Circlip 弹性挡圈	1	
11	1700335001	Flat key 平键	1	
12	1700321003	Gear 齿轮	1	
13	1701400006	DC motor 直流电机	1	

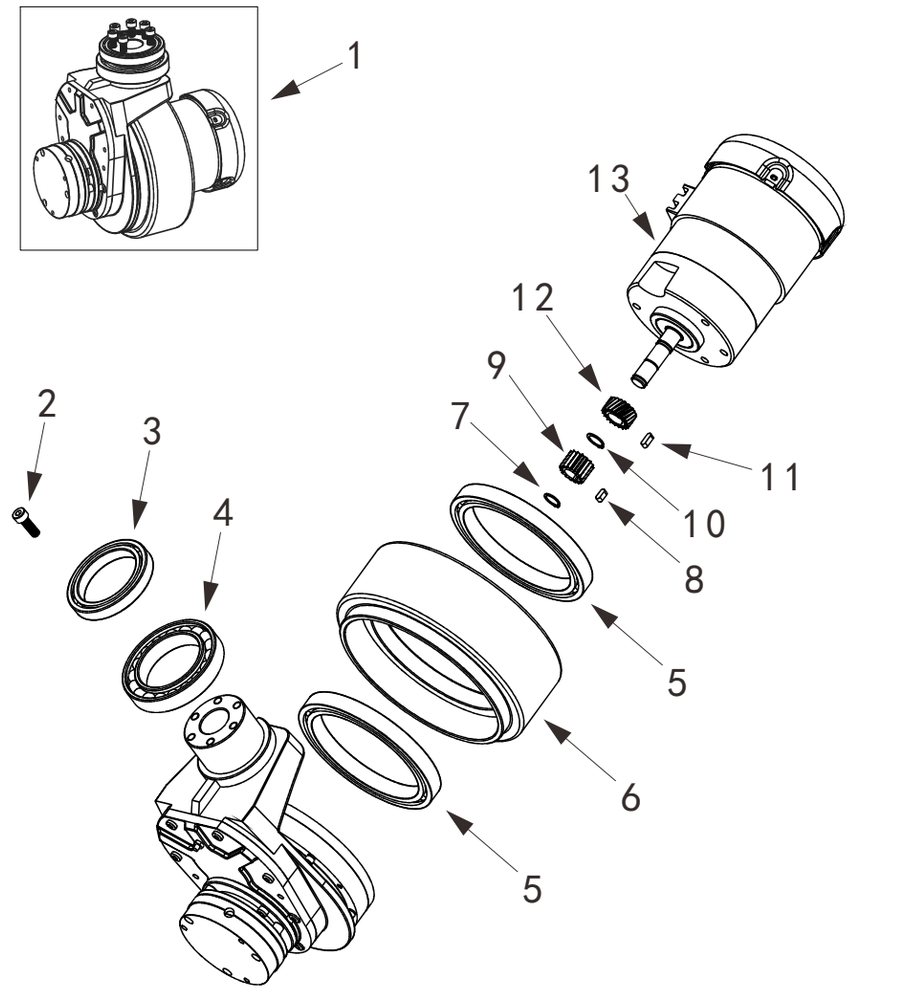

3

kupit-shtabeler.ru

图4/FIG.4 齿轮箱总成/GEAR BOX ASSEMBLY

序号 Item No	图号 Part No	零部件名称 Description	件数 Q'ty	备注 Remark
01	1701000005	Electromagnet brake 电磁制动器	1	
02	4300304002	Oil nozzle 油杯	1	
03	1700326002	Gear box lid 齿轮箱盖	1	
04	1700321001	Gear 齿轮	1	
05	6000320001	Bearing 轴承	1	
06	1700320001	Bearing 轴承	1	
07	1700333001	Flat key 平键	1	
08	17K0326001	Gear box body 齿轮箱箱体	1	
09	1700133001	Pin 圆柱销	2	
10	2000931001	Screw 螺钉	8	
11	1700105001	Sealing ring 密封圈	1	
12	2000931005	Screw 螺钉	5	
13	2001037001	Spring washer 弹性垫圈	5	
14	1700321002	Gear shaft 齿轮轴	1	
15	1700305001	Sealing ring 密封圈	1	
16	2000831001	Screw 螺钉	6	
17	2001437001	Spring washer 弹性垫圈	6	
18	1700320003	Pin 圆柱销	2	
19	1700321005	Spur gear 内直齿轮	1	

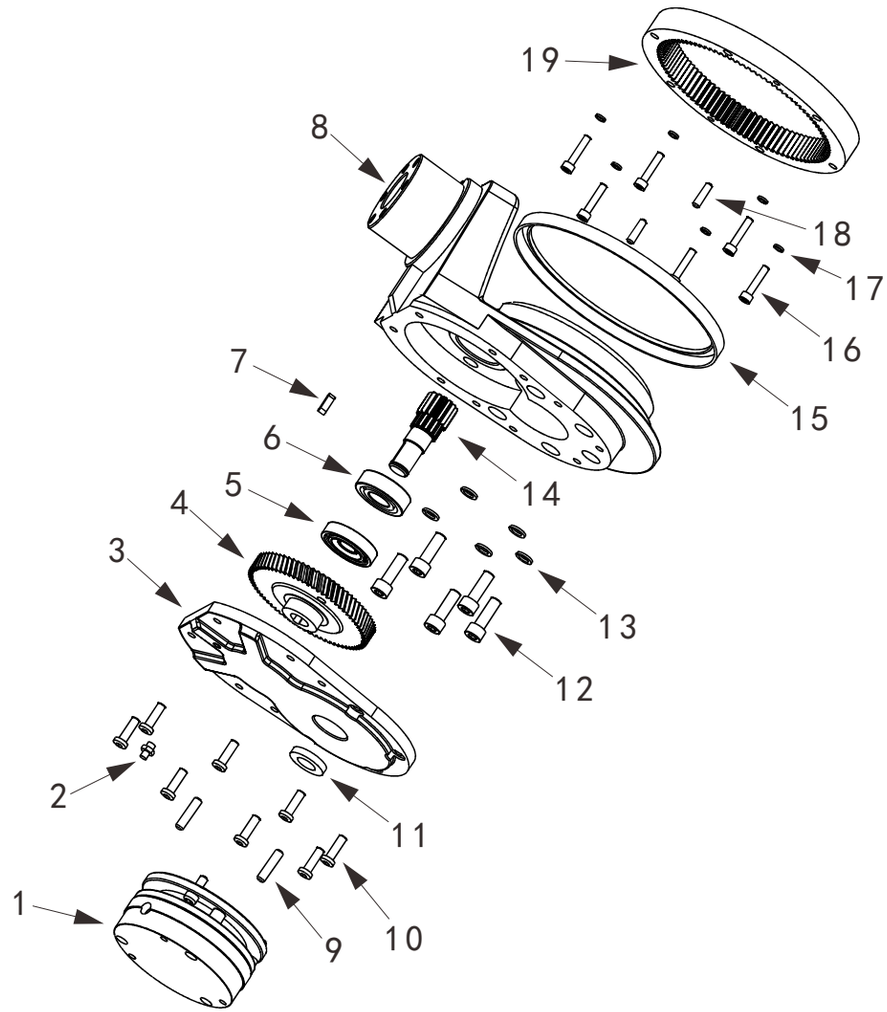

4

kupit-shtabeler.ru

图5/FIG.5 液压系统/HYDRAULIC SYSTEM

序号 Item No	图 号 Part No	零部件名称 Description	件数 Q'ty	备 注 Remark
01	17K0600001	Cylinder assembly 油缸总成	1	
02	5200731001	Screw 螺钉	4	
03	2000937002	Washer 垫圈	4	
04	9700603003	Joint 接头	1	
05	1000628002	O ring 0型圈	2	
06	9300614006	Soft oil pipe 油管	1	
07	9700603004	Joint 接头	1	
08	17K0600002	Hydraulic unit 液压单元	1	

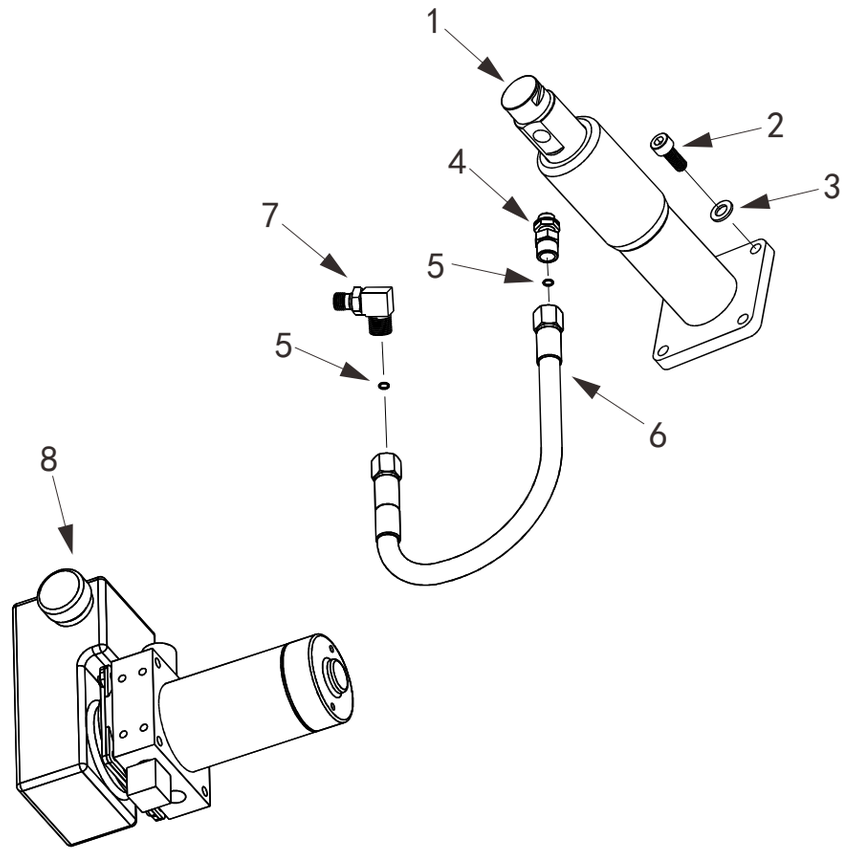

5

kupit-shtabeler.ru

图6/FIG.6 油缸总成/CYLINDER ASSEMBLY

序号 Item No	图号 Part No	零部件名称 Description	件数 Q'ty	备注 Remark
01	17K0600001	Cylinder assembly 油缸总成	1	
02	9300605001	Dust ring 防尘圈	1	
03		Seal washer 密封圈	1	
04	9300605003	Supporting tach 支撑环	2	
05	17K0628001	O ring 0形圈	1	

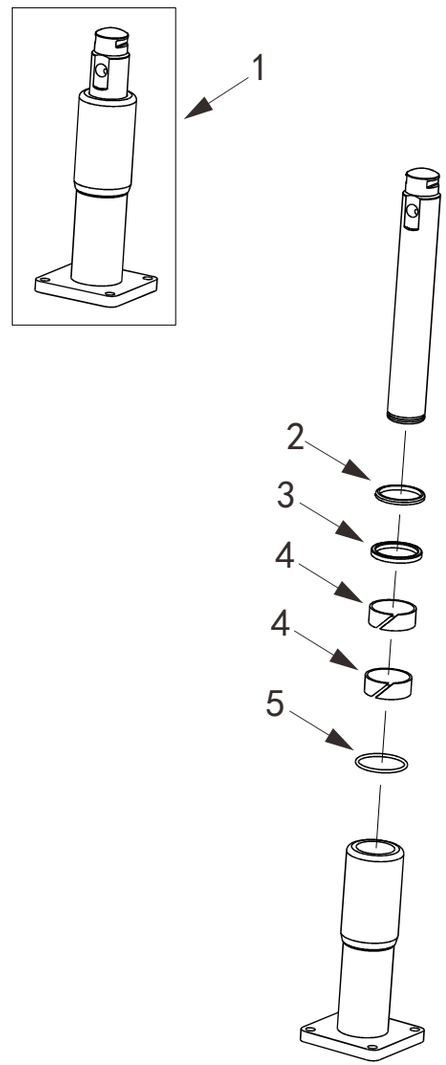

kupit-shtabeler.ru

图7/FIG.7 550机架总成（铅酸款）/550 FRAME(LEAD ACID)

序号 Item No	图号 Part No	零部件名称 Description		件数 Q'ty	备注 Remark
01	17K0724001	Frame (550X1150)	机架(550X1150)	1	
	17K0724002	Frame (550X1200)	机架(550X1200)	1	
02	1001031002	Screw	螺钉	2	
03	1700406004	Switch	微动开关	1	
04	1700704003	Screw	螺钉	2	
05	17K0202001	Left connecting rod(1150)	左连杆(1150)	1	
	17K0202002	Left connecting rod(1200)	左连杆(1200)	1	
06	1700713001	Shaft	轴	2	
07	2000536011	Elastic pin	弹性销	2	
08	1700220003	Bearing	自润滑轴承	2	
09	17K0202003	Bracket arm	托臂	1	
10	1700220004	Bearing	自润滑轴承	2	
11	4000812001	Bearing	自润滑轴承	2	
12	2000542005	Screw	螺钉	2	
13	1700711001	End cover	端盖	1	
14	17K0213001	Shaft	轴	1	
15	1700236001	Elastic pin	弹性销	1	
16	6000212002	Bearing	自润滑轴承	4	
17	1700213004	Shaft	轴	2	
18	2000536001	Elastic pin	弹性销	2	
19	2001427001	Circlip	弹性挡圈	2	
20	17K0213002	Shaft	轴	2	
21	1000536001	Elastic pin	弹性销	2	
22	17K0202005	Right connecting rod(1150)	右连杆(1150)	1	
	17K0202006	Right connecting rod(1200)	右连杆(1200)	1	

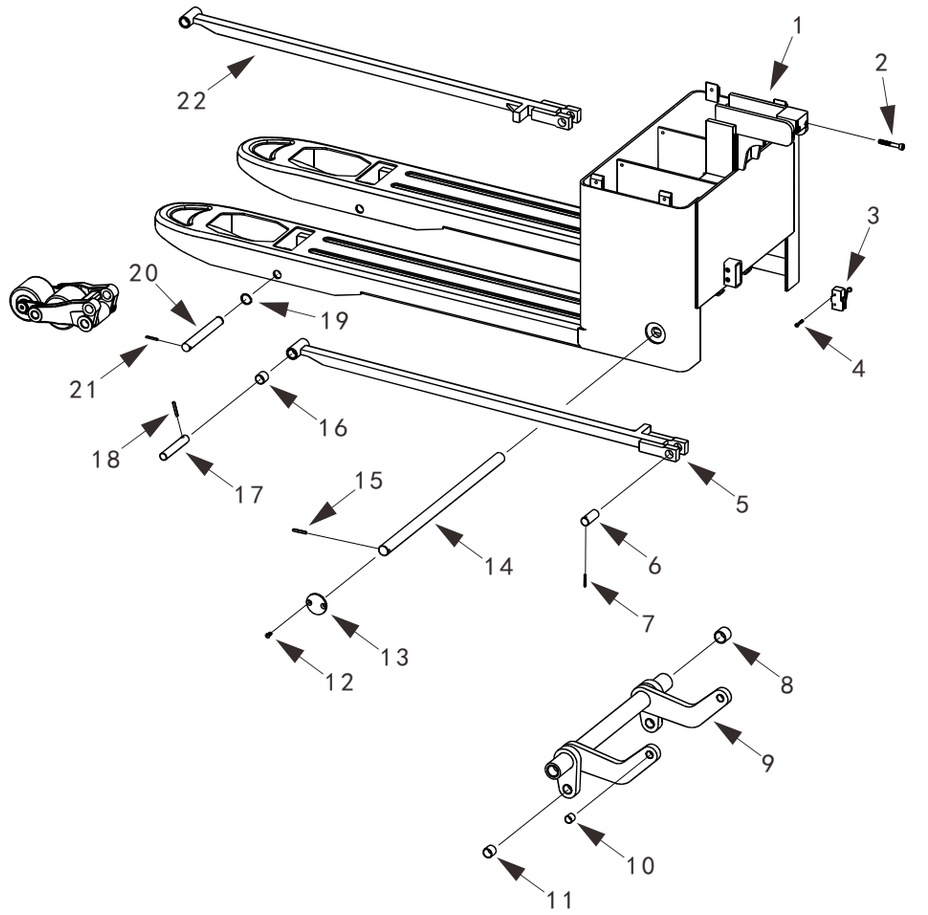

7

图8/FIG.8 550机架总成（锂电款）/550 FRAME(LITHINM BATTERY)

序号 Item No	图号 Part No	零部件名称 Description		件数 Q'ty	备注 Remark
01	17K0724001	Frame (550X1150)	机架(550X1150)	1	
	17K0724002	Frame (550X1200)	机架(550X1200)	1	
02	1001031002	Screw	螺钉	2	
03	1700406004	Switch	微动开关	1	
04	1700704003	Screw	螺钉	2	
05	17K0202001	Left connecting rod(1150)	左连杆(1150)	1	
	17K0202002	Left connecting rod(1200)	左连杆(1200)	1	
06	1700713001	Shaft	轴	2	
07	2000536011	Elastic pin	弹性销	2	
08	1700220003	Bearing	自润滑轴承	2	
09	17K0202003	Bracket arm	托臂	1	
10	1700220004	Bearing	自润滑轴承	2	
11	4000812001	Bearing	自润滑轴承	2	
12	2000542005	Screw	螺钉	2	
13	1700711001	End cover	端盖	1	
14	17K0213001	Shaft	轴	1	
15	1700236001	Elastic pin	弹性销	1	
16	6000212002	Bearing	自润滑轴承	4	
17	1700213004	Shaft	轴	2	
18	2000536001	Elastic pin	弹性销	2	
19	2001427001	Circlip	弹性挡圈	2	
20	17K0213002	Shaft	轴	2	
21	1000536001	Elastic pin	弹性销	2	
22	17K0202005	Right connecting rod(1150)	右连杆(1150)	1	
	17K0202006	Right connecting rod(1200)	右连杆(1200)	1	
23	17K0718002	Mounting plate	充电器安装板	1	
24	6000731001	Screw	螺钉	8	
25	17K1107001	Charger(24V20Ah)	充电器(24V20Ah)	1	
	17K1107002	Charger(24V30Ah)	充电器(24V30Ah)	1	
26	1900517011	Screw	螺钉	4	

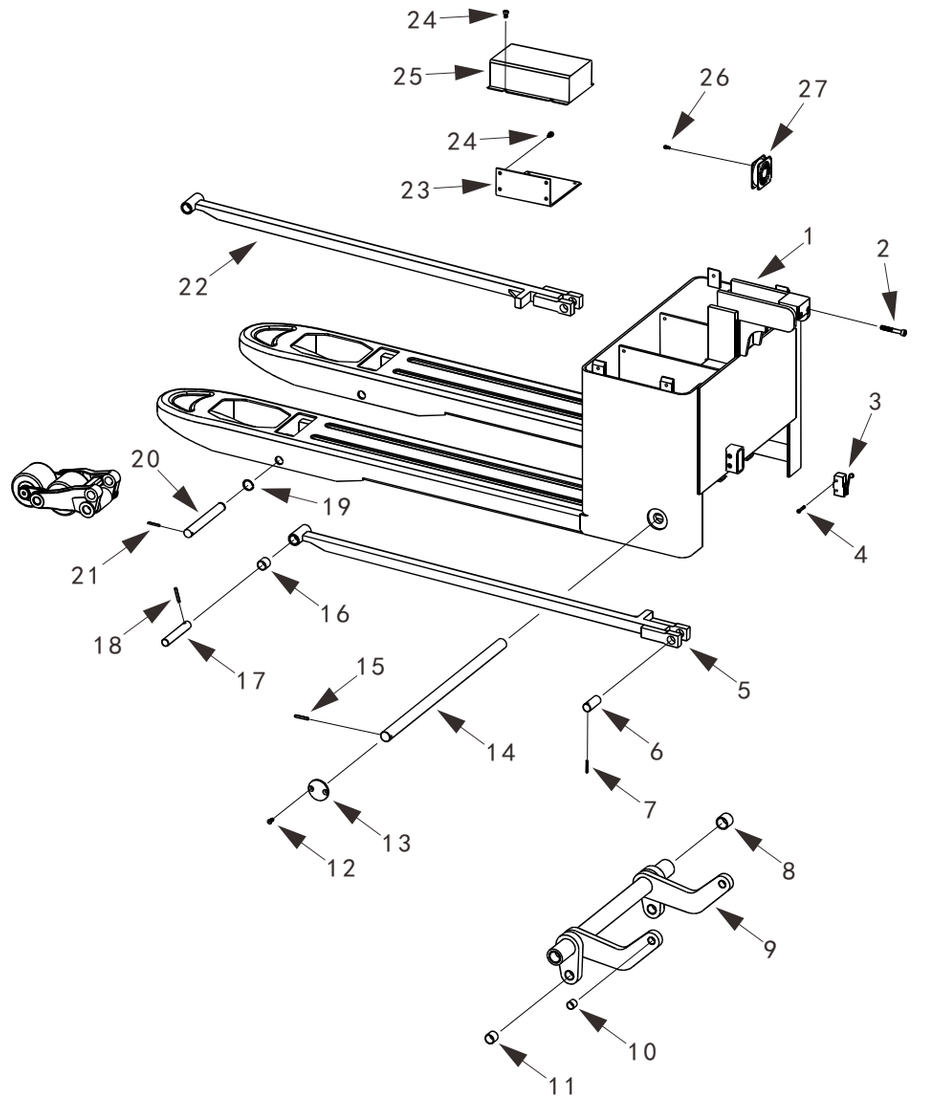

kupit-shtabeler.ru

图8/FIG.8 550机架总成（锂电款）/550 FRAME(LITHINM BATTERY)

序号 Item No	图号 Part No	零部件名称 Description	件数 Q'ty	备注 Remark
27	1701107006	Fan 风扇	1	

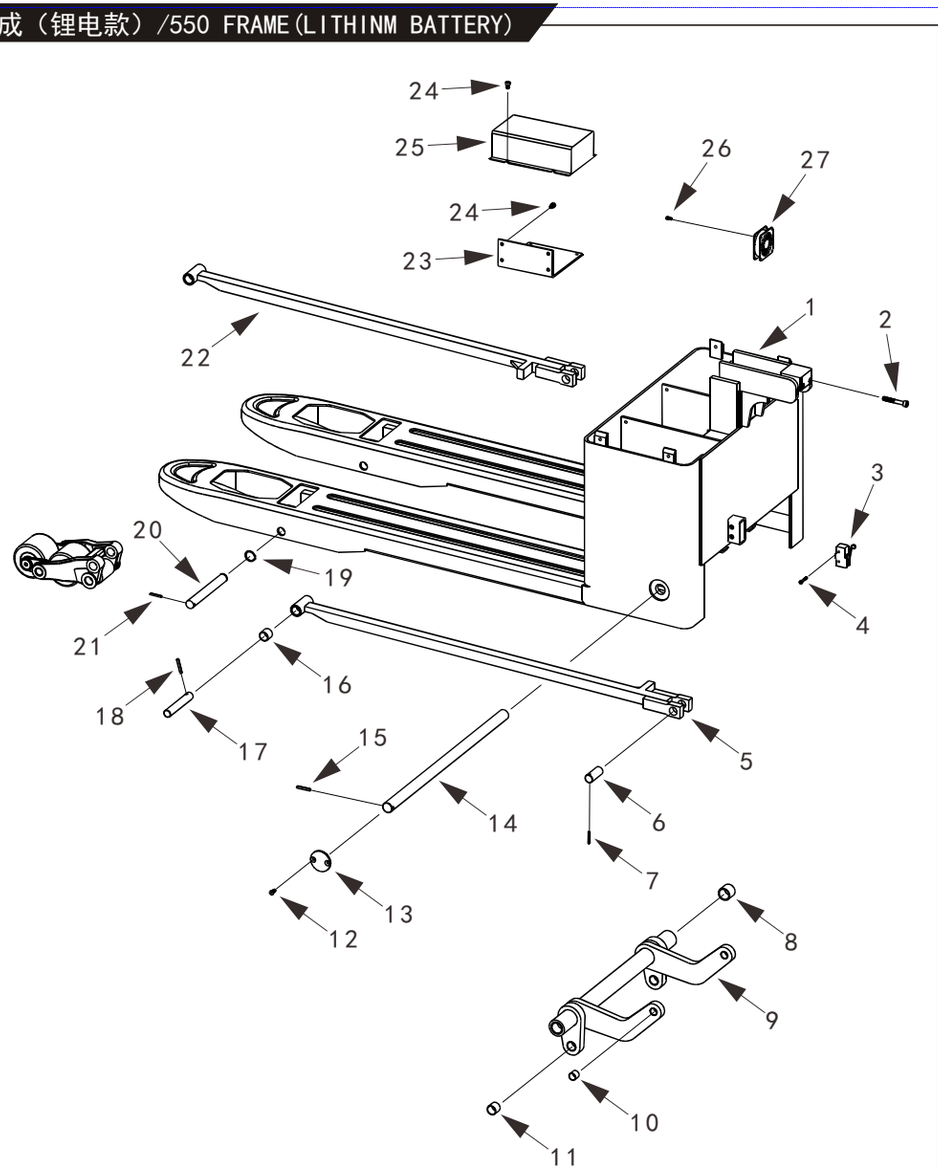

kupit-shtabeler.ru

图9/FIG.9 685机架总成（铅酸款）/685 FRAME(LEAD ACID)

序号 Item No	图号 Part No	零部件名称 Description		件数 Q'ty	备注 Remark
01	17K0724003	Frame (685X1150)	机架(685X1150)	1	
	17K0724004	Frame (685X1200)	机架(685X1200)	1	
02	1001031002	Screw	螺钉	2	
03	1700406004	Switch	微动开关	1	
04	1700704003	Screw	螺钉	2	
05	17K0202001	Left connecting rod(1150)	左连杆(1150)	1	
	17K0202002	Left connecting rod(1200)	左连杆(1200)	1	
06	1700713001	Shaft	轴	2	
07	2000536011	Elastic pin	弹性销	2	
08	1700220003	Bearing	自润滑轴承	2	
09	17K0202004	Bracket arm	托臂	1	
10	1700220004	Bearing	自润滑轴承	2	
11	4000812001	Bearing	自润滑轴承	2	
12	2000542005	Screw	螺钉	2	
13	1700711001	End cover	端盖	1	
14	1700202004	Shaft	轴	1	
15	1700236001	Elastic pin	弹性销	1	
16	6000212002	Bearing	自润滑轴承	4	
17	1700213004	Shaft	轴	2	
18	2000536001	Elastic pin	弹性销	2	
19	2001427001	Circlip	弹性挡圈	2	
20	17K0213002	Shaft	轴	2	
21	1000536001	Elastic pin	弹性销	2	
22	17K0202005	Right connecting rod(1150)	右连杆(1150)	1	
	17K0202006	Right connecting rod(1200)	右连杆(1200)	1	

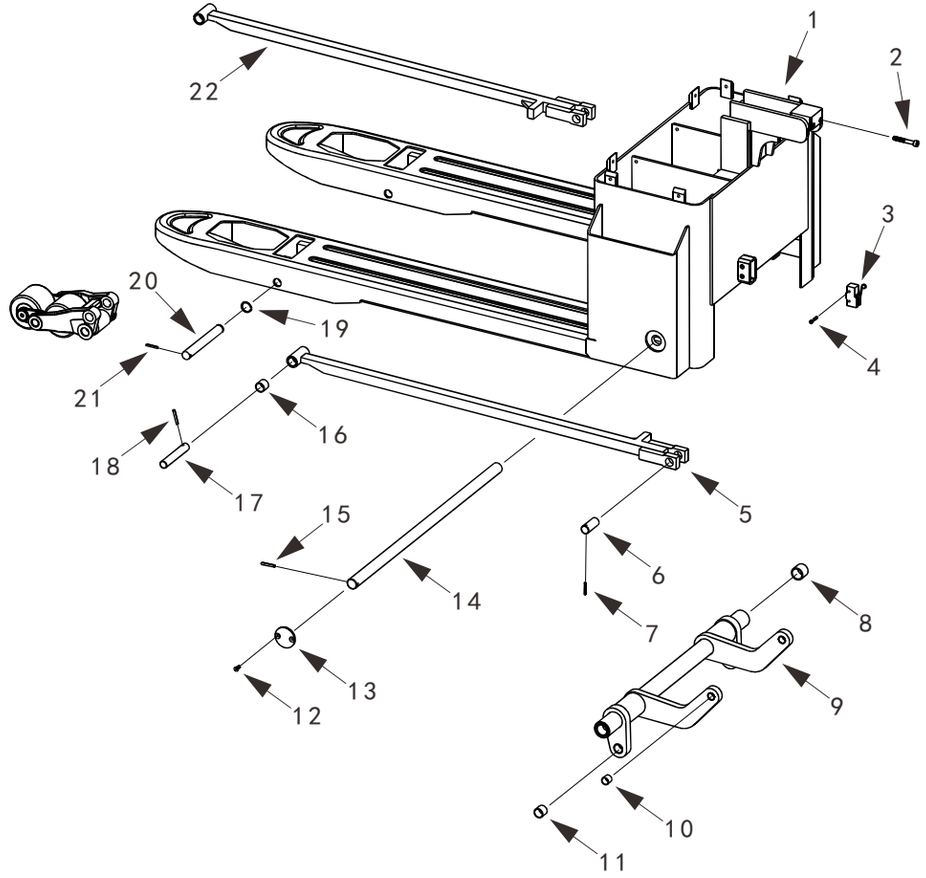

kupit-shtabeler.ru

图10/FIG.10 685机架总成（锂电款）/685 FRAME(LITHINM BATTERY)

序号 Item No	图号 Part No	零部件名称 Description		件数 Q'ty	备注 Remark
01	17K0724003	Frame (685X1150)	机架(685X1150)	1	
	17K0724004	Frame (685X1200)	机架(685X1200)	1	
02	1001031002	Screw	螺钉	2	
03	1700406004	Switch	微动开关	1	
04	1700704003	Screw	螺钉	2	
05	17K0202001	Left connecting rod(1150)	左连杆(1150)	1	
	17K0202002	Left connecting rod(1200)	左连杆(1200)	1	
06	1700713001	Shaft	轴	2	
07	2000536011	Elastic pin	弹性销	2	
08	1700220003	Bearing	自润滑轴承	2	
09	17K0202004	Bracket arm	托臂	1	
10	1700220004	Bearing	自润滑轴承	2	
11	4000812001	Bearing	自润滑轴承	2	
12	2000542005	Screw	螺钉	2	
13	1700711001	End cover	端盖	1	
14	1700202004	Shaft	轴	1	
15	1700236001	Elastic pin	弹性销	1	
16	6000212002	Bearing	自润滑轴承	4	
17	1700213004	Shaft	轴	2	
18	2000536001	Elastic pin	弹性销	2	
19	2001427001	Circlip	弹性挡圈	2	
20	17K0213002	Shaft	轴	2	
21	1000536001	Elastic pin	弹性销	2	
22	17K0202005	Right connecting rod(1150)	右连杆(1150)	1	
	17K0202006	Right connecting rod(1200)	右连杆(1200)	1	
23	17K0718002	Mounting plate	充电器安装板	1	
24	6000731001	Screw	螺钉	8	
25	17K1107001	Charger(24V20Ah)	充电器(24V20Ah)	1	
	17K1107002	Charger(24V30Ah)	充电器(24V30Ah)	1	
26	1900517011	Screw	螺钉	4	

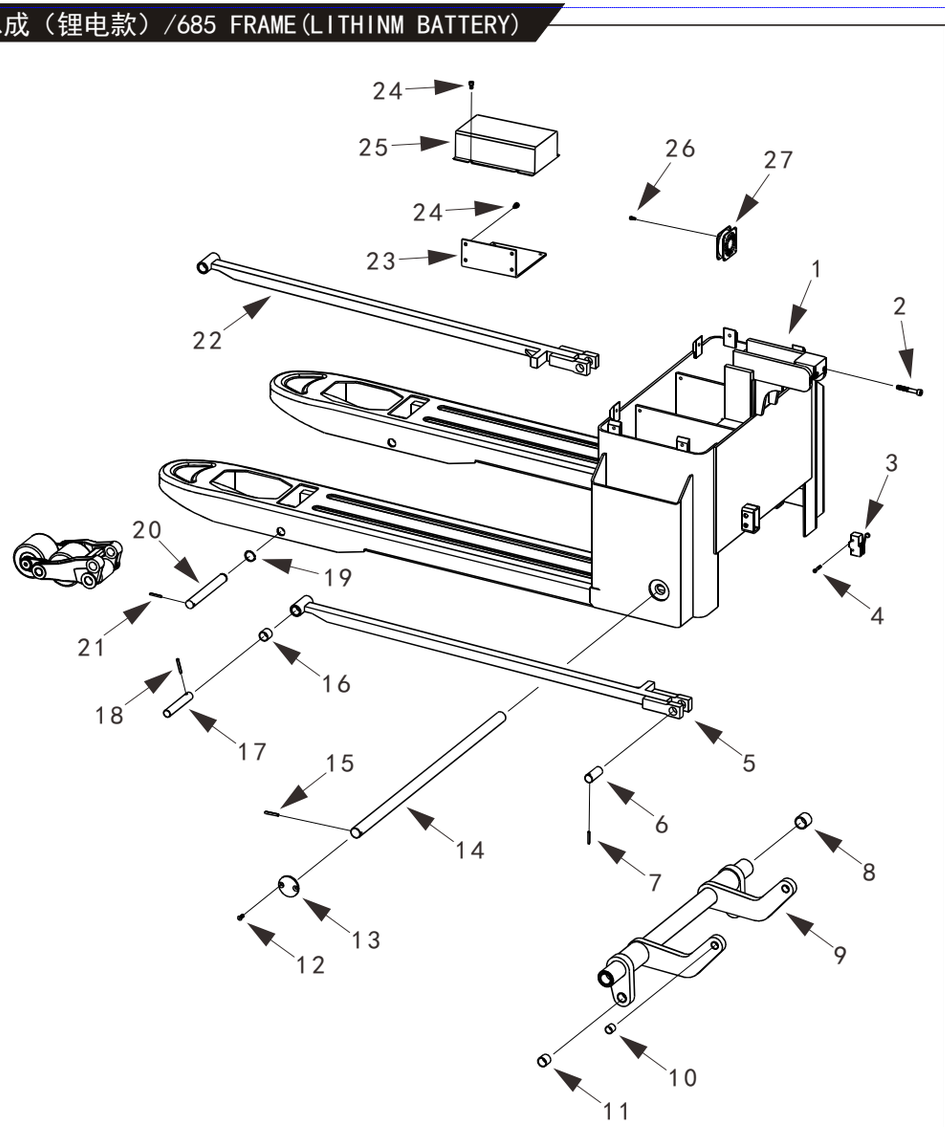

kupit-shtabeler.ru

图10/FIG.10 685机架总成（锂电款）/685 FRAME(LITHINM BATTERY)

序号 Item No	图号 Part No	零部件名称 Description	件数 Q'ty	备注 Remark
27	1701107006	Fan 风扇	1	

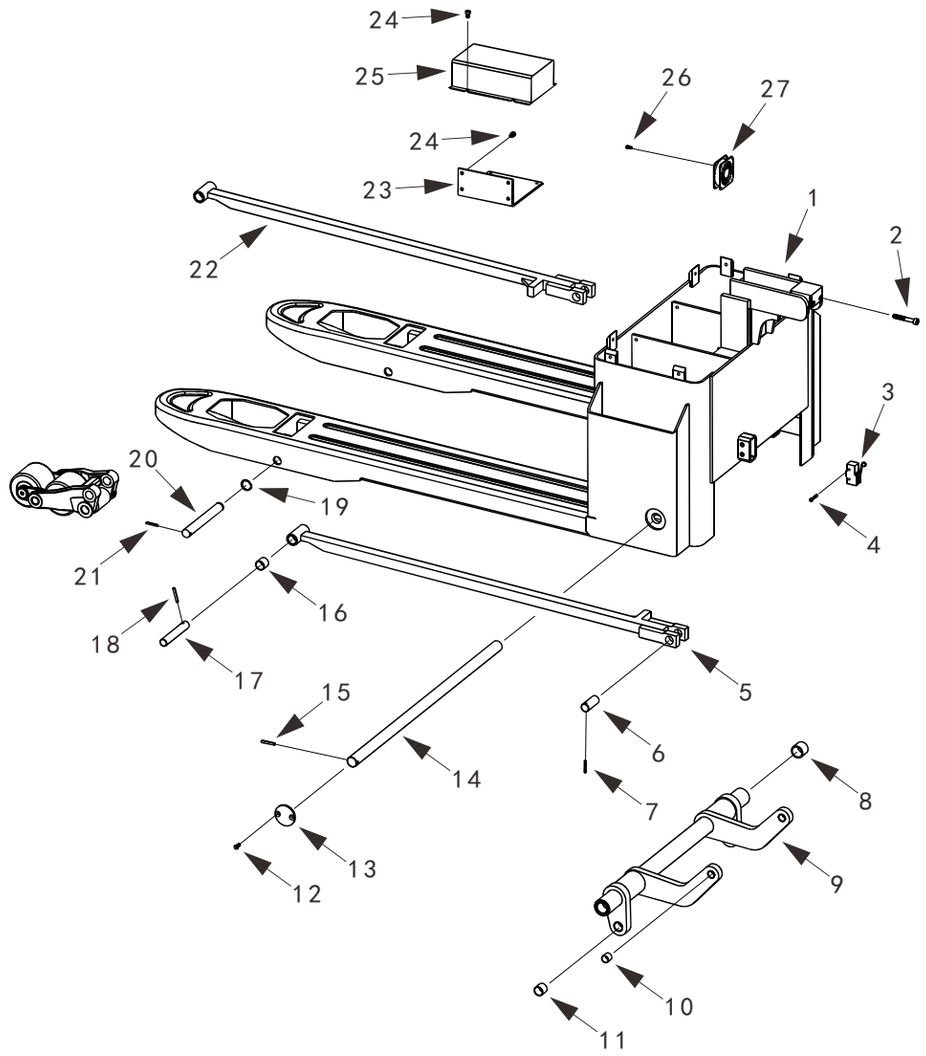

kupit-shtabeler.ru

图11/FIG.11 双轮总成/DOUBLE WHEEL ASSEMBLY

序号 Item No	图号 Part No	零部件名称 Description	件数 Q'ty	备注 Remark
01	1700302005	Wheel fork 轮架	1	
02	1700332002	Loading wheel 轮子	2	
03	1700314001	Axle sleeve 轴套	2	
04	1000320001	Bearing 轴承	4	
05	1700312001	Cushion 垫套	4	
06	1700325001	Screw 螺钉	2	
07	1700302006	Plate 夹板	2	
08	6000312003	Bearing 轴承	2	
09	4901337001	Washer 垫圈	2	

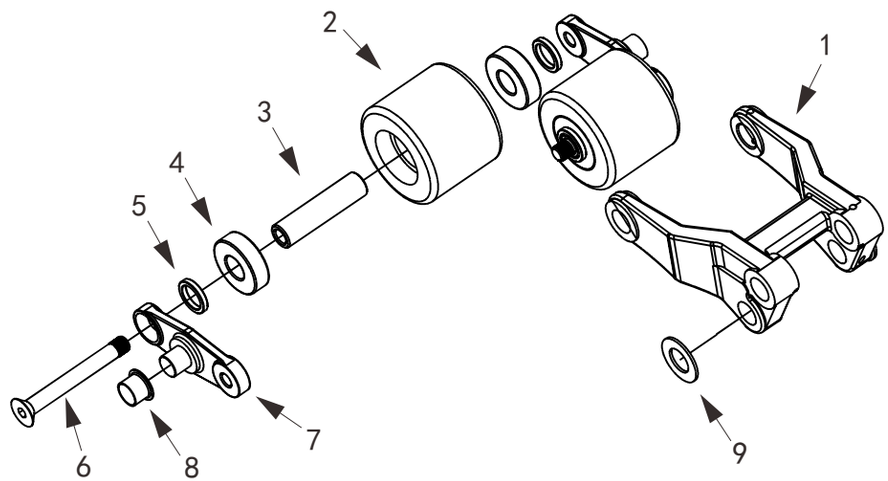

kupit-shtabeler.ru

图12/FIG.12 外罩总成(铅酸款)/COVER ASSEMBLY(LEAD ACID)

序号 Item No	图号 Part No	零部件名称 Description	件数 Q'ty	备注 Remark
01	5100400002	Screw 螺钉	4	
02	1701107002	Charger(220V) 充电器(220V)	1	
03	1000441005	Screw 螺钉	2	
04	1801106001	Contact 接触器	1	
05	3201431001	Screw 螺钉	2	
06	1700400002	Controller 控制器	1	
07	2001141001	Screw 螺钉	2	
08	17K0407001	Emergency brake switch 紧急制动开关	1	
09	17K0909003	Cover 外罩	1	
10	1900731001	Screw 螺钉	6	
11	1200331001	Screw 螺钉	2	
12	17K0902002	Flip seat 翻转座	1	

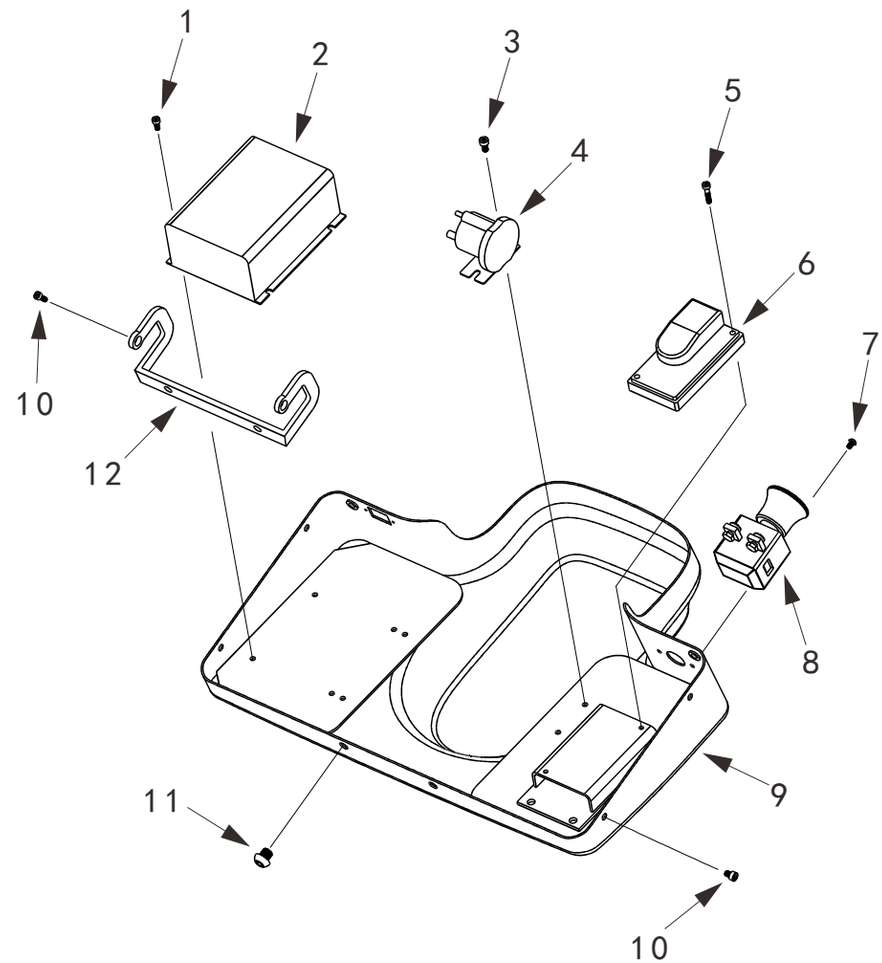

kupit-shtabeler.ru

图13/FIG.13 外罩总成(锂电款)/COVER ASSEMBLY(LITHINM BATTERY)

序号 Item No	图号 Part No	零部件名称 Description	件数 Q'ty	备注 Remark
01	1000441005	Screw 螺钉	2	
02	1801106001	Contact 接触器	1	
03	3201431001	Screw 螺钉	2	
04	1700400002	Controller 控制器	1	
05	2001141001	Screw 螺钉	2	
06	17K0407001	Emergency brake switch 紧急制动开关	1	
07	17K0909004	Cover 外罩	1	
08	1900731001	Screw 螺钉	6	
09	1200331001	Screw 螺钉	2	
10	17K0902001	Flip seat 翻转座	1	

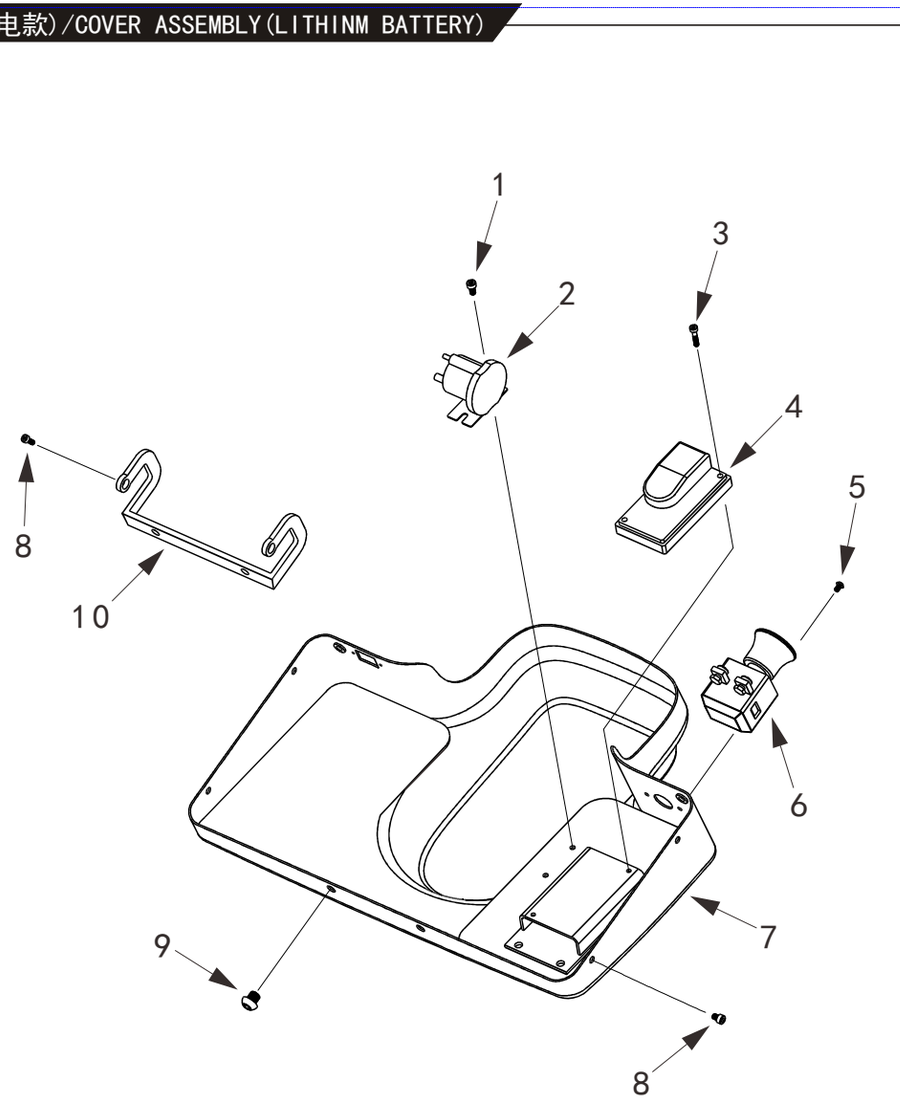

kupit-shtabeler.ru

图14/FIG.14 电池（铅酸款）/BATTERY(LEAD ACID)

序号 Item No	图　号 Part No	零部件名称 Description	件数 Q'ty	备　注 Remark
01	6101100018	Battery(12V) 电瓶	2	

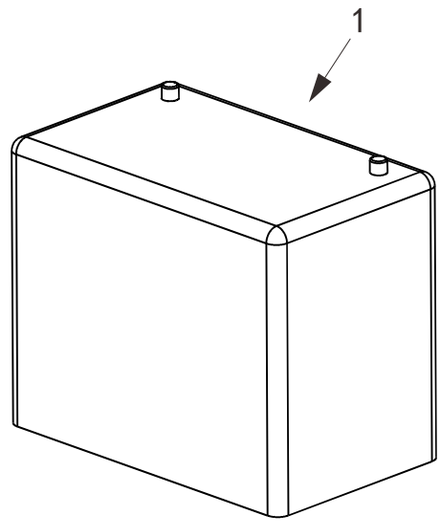

kupit-shtabeler.ru

图15/FIG.15 电池（锂电款）/BATTERY(LITHINM BATTERY)

序号 Item No	图　号 Part No	零部件名称 Description	件数 Q'ty	备　注 Remark
01	17K1100001	Battery(24V40Ah) 锂电池(24V40Ah)	1	
	17K1100002	Battery(24V60Ah) 锂电池(24V60Ah)	1	

