kupit-shtabeler.ru

本零件目录汇集了1.5t电动托盘搬运车的零部件

查询方法

步骤一：在检索目录中找到系统或总成该图所在页次并翻至所标页次，找到该图；

步骤二：在其图中找出所需零部件，以及它所标注的序号；

步骤三：根据这个序号，在其后附表中可以查到系统或零件的详细信息。

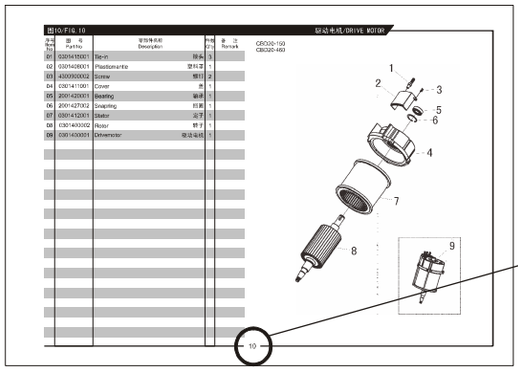

订购零部件时，务请写清叉车的型号、出厂编号、所需零部件的图号及订购数量

在维修时，请使用正规渠道提供的本公司零部件，以确保叉车质量

本零件目录如有更改，恕不另行通知

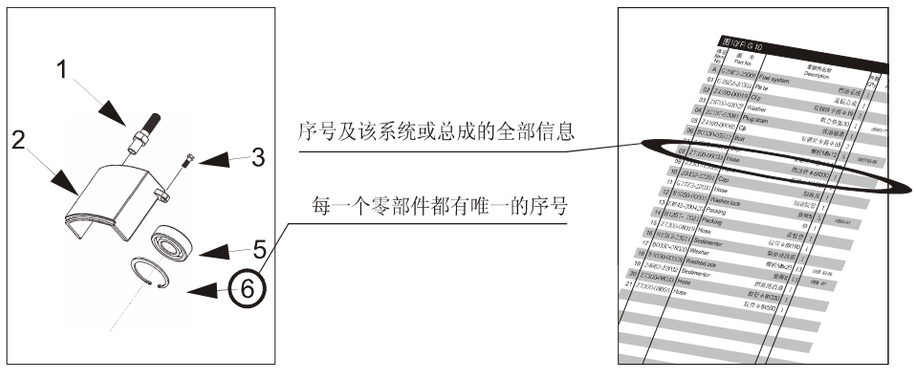

叉车型号说明

C B D 15-190LI

产品配置号	
1.5吨	
电动	
托盘搬运车	

具体车型

CBD15-190LI

kupit-shtabeler.ru

THIS PARTS CATALOGUE COVERS PARTS IN THE MOST OF 1.5 TON ELECTRIC PALLET TRUCKS

Indexing Way

Step1:Finding out the page for the system or assembly required from the indexing contents and turn to the required page, finding out the concerned drawing;

Step2:From the detail drawing,find out the parts and their item numbers.

Step3:According to these item numbers, find out details of these parts of the system or assembly from attached table.

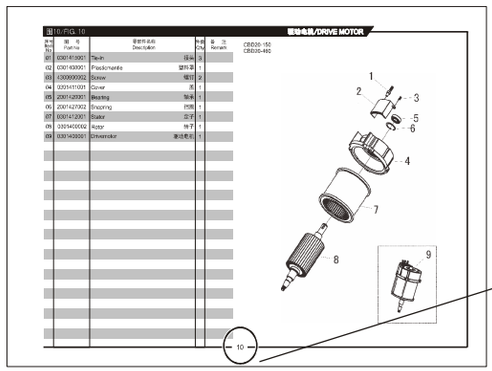

This page code denotes this system or assembly drawing shows on the page.

When ordering the parts or components,please indicate the model and series number of the your forklift truck,the drawing number of parts or components you require and their quantity.

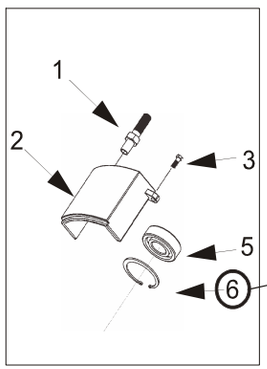

According to these item numbers, find out details of hese parts or the system from attached table.

Every part or componet in the drawing is expressed with only item number

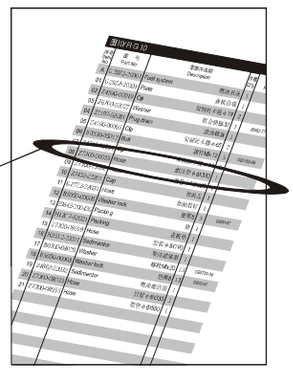

When you replace parts or components,please apply the real goods made by our company to ensure the truck's guality.

We reserve modification right without notice
Designations in the CATALOGUE

C B D 15-190LI

C	Configuration Number
B	1.5 ton capacity
D	Electric
15-190LI	pallet trucks

The following trucks

CBD15-190 LI

kupit-shtabeler.ru

目录/INDEX

图1 转向操纵系统	1	Fig.1 Steering control system
图2 控制盒总成	2	Fig.2 Switch box assembly
图3 控制盒总成	3	Fig.3 Switch box assembly
图4 驱动系统	4	Fig.4 Driving system
图5 驱动系统	5	Fig.5 Driving system
图6 驱动系统	6	Fig.6 Driving system
图7 液压系统	7	Fig.7 Cylinder assembly
图8 油缸总成	8	Fig.8 Cylinder assembly
图9 液压站	9	Fig.9 Hydraulic station
图10 560托臂与万向轮	10	**Fig.10 560 Link&balance wheel assembly**
图11 685托臂与万向轮	11	**Fig.11 685 Link&balance wheel assembly**
图12 机架(8Ah)	12	**Fig.12 Frame(8Ah)**
图13 机架(12Ah/16Ah)	13	**Fig.13 Frame(12Ah/16Ah)**
图14 双轮总成	14	**Fig.14 Double wheel assembly**
图15 单轮总成	15	**Fig.15 Single wheel assembly**

kupit-shtabeler.ru

kupit-shtabeler.ru

图1/FIG.1 转向操纵系统/STEERING CONTROL SYSTEM

序号 Item No	图号 Part No	零部件名称 Description	件数 Q'ty	备注 Remark
A	1900517006	Steering control system 转向操作系统	1	No key 不带钥匙
	1900517025	Steering control system 转向操作系统	1	Key 带钥匙
B	1900500001	Handle box assembly 控制盒总成	1	Key 带钥匙
01	1900517001	Handle welding 手柄焊接	1	No key 不带钥匙
	1900517026	Handle welding 手柄包胶总成	1	Key 带钥匙
02	1900517003	Cover 手柄后盖	1	
03	2000939001	Bolt 螺栓	4	
04	4700441001	Bolt 螺栓	4	
05	1900517004	Cover 手柄前盖	1	
06	1900517022	Head 堵头	2	
07	1900507001	Key 钥匙	1	
08	1900529001	Key mounting seat 钥匙安装座	1	
09	1900642001	Screw 螺钉	4	

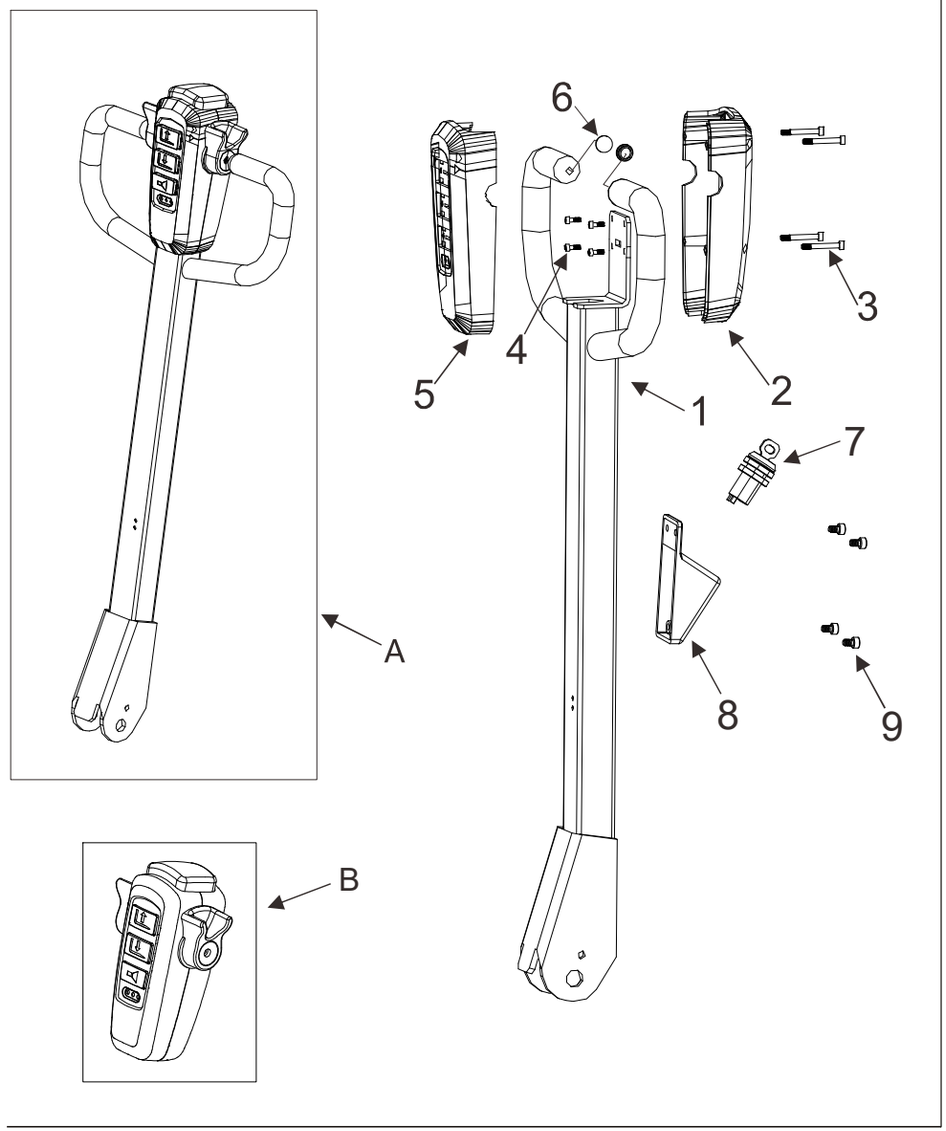

kupit-shtabeler.ru

图2/FIG. 2 控制盒总成/SWITCH BOX ASSEMBLY

序号 Item No	图号 Part No	零部件名称 Description	件数 Q'ty	备注 Remark
01	1900517007	control knob 行走旋钮	2	
02	1900517004	Cover 手柄前盖	1	
03	1900517008	Emergency reverser button cover紧急换向按钮盖	1	
04	1900517009	Spring 弹簧	2	
05	1900517002	Cam 凸轮	1	
06	1900517010	Bearing 轴承	2	
07	1900517011	Screw 螺钉	2	
08	1900517013	Push road 推杆	1	
09	2000519004	Spring 弹簧	1	
10	1900517012	Supporting 支撑座	1	
11	1900517014	Screw 螺钉	6	
12	1900517005	Pressure plate 手柄大压板	1	
13	1900517015	Circuit board 线路板	1	No key 不带钥匙
	1900517024	Circuit board 线路板	1	Key 带钥匙
14	1900517016	Screw 螺钉	4	
15	1900517017	Magnetic shaft 磁钢	1	

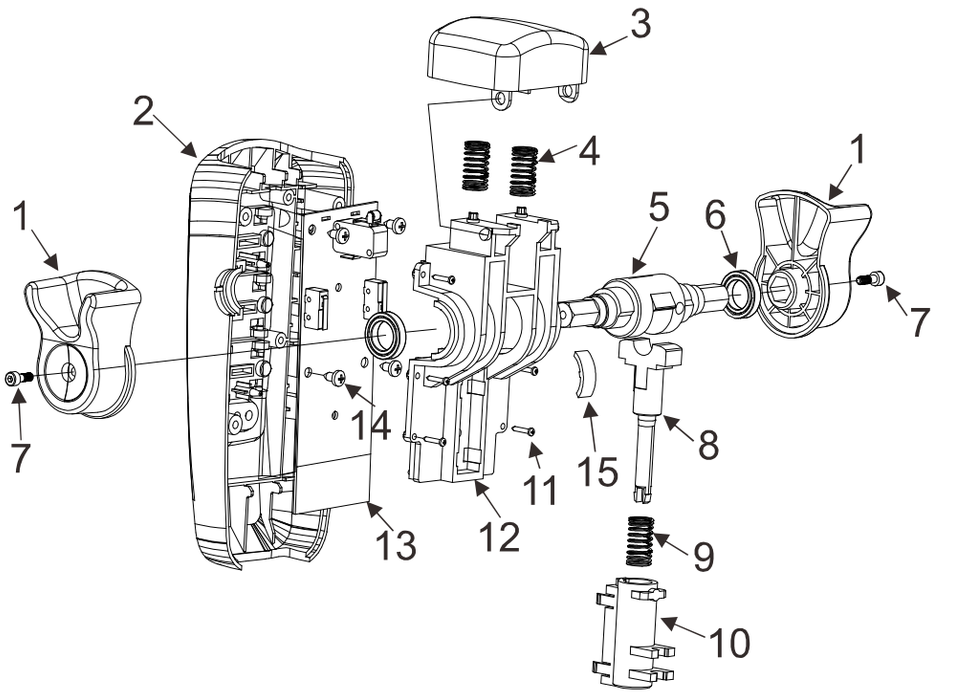

2

kupit-shtabeler.ru

图3/FIG.3 控制盒总成/SWITCH BOX ASSEMBLY

序号 Item No	图 号 Part No	零部件名称 Description	件数 Q'ty	备 注 Remark
01	1900517018	Lift button 起升按钮	1	
02	1900517004	Cover 手柄前盖	1	
03	1900517021	Spring 弹簧	6	
04	1900517020	Trumpet button 喇叭按钮	1	
05	1900517019	Down button 下降按钮	1	

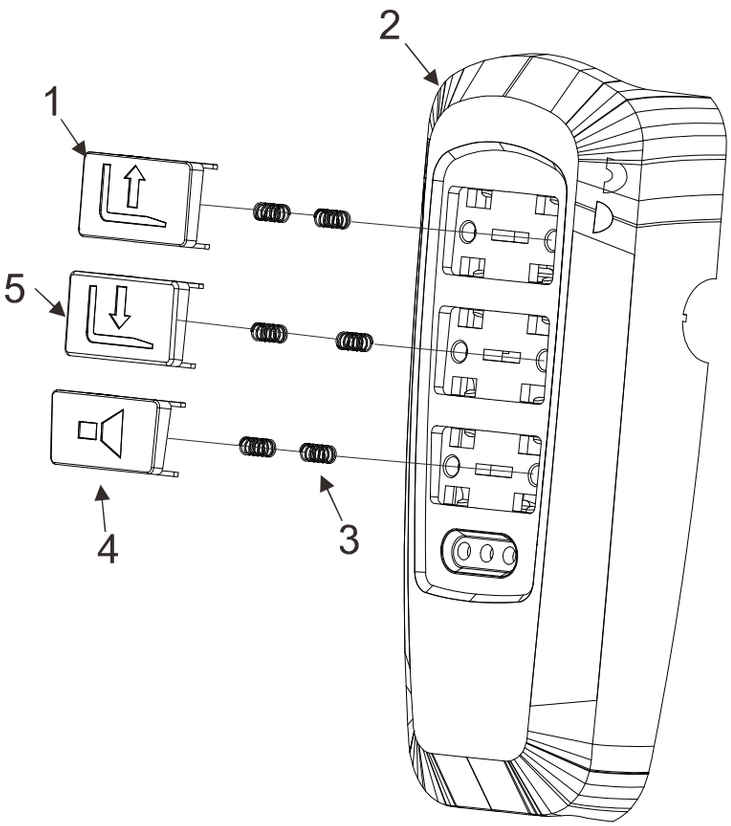

3

kupit-shtabeler.ru

图4/FIG.4 驱动系统/DRIVING SYSTEM

序号 Item No	图号 Part No	零部件名称 Description	件数 Q'ty	备注 Remark
01	1900513001	Shaft 转轴	1	
02	6000731001	Screw 螺钉	1	
03	4700333001	Pin 卡销	1	
04	1000441007	Screw 螺钉	2	
05	1900517026	Handle welding 手柄包胶总成	1	带钥匙
06	6000419001	Gas spring 气弹簧	1	
07	2000527002	Circlip 挡圈	1	
08	1700513006	Shaft 转轴	1	
09	1200331001	Screw 螺钉	1	
10	1900506002	Approach switch 接近开关	1	
11	1900534001	Limit block 防撞块	1	
12	1900520001	Bearing 自润滑轴承	2	
13	2000831001	Screw 螺钉	2	
14	1900100001	Gearbox 齿轮箱总成	1	
15	2000525012	Gas spring ball stud 气弹簧球头	1	
16	2000520003	Joint bearing 关节轴承	1	

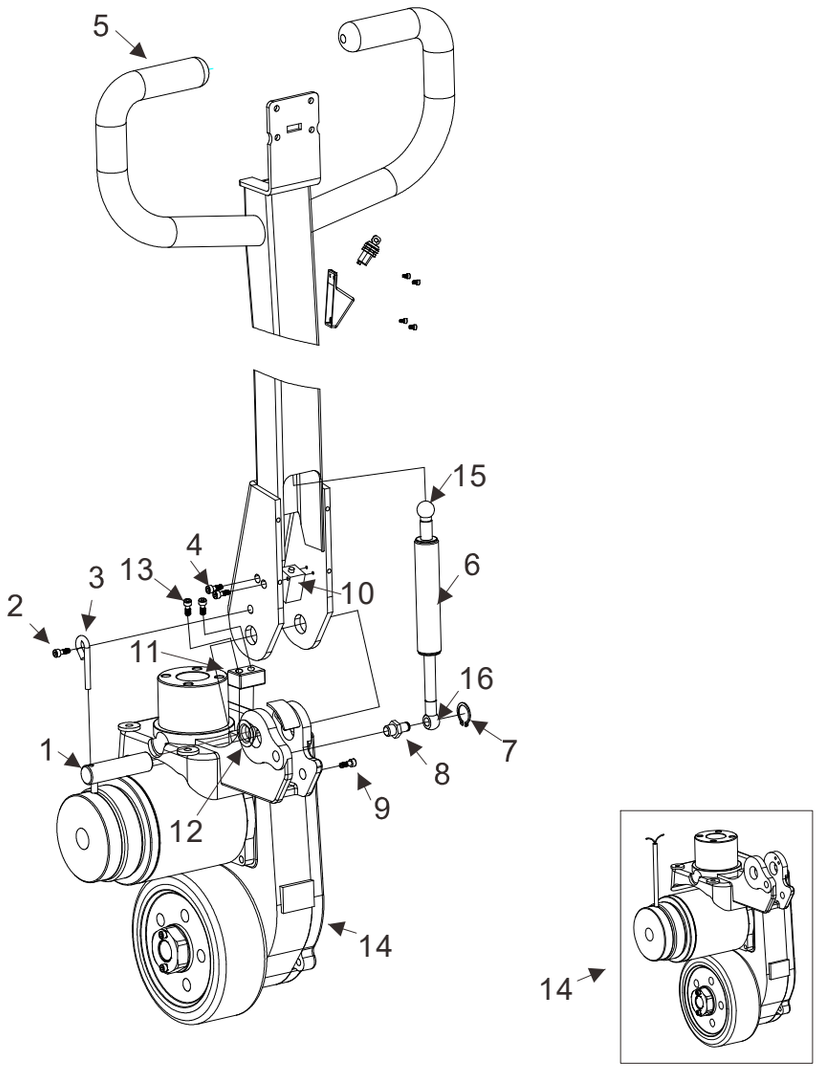

4

kupit-shtabeler.ru

图5/FIG. 5 驱动系统 / DRIVING SYSTEM

序号 Item No	图 号 Part No	零部件名称 Description		件数 Q'ty	备 注 Remark
A	**1900100001**	**Gearbox**	齿轮箱	1	
01	2000831001	Screw	螺钉	10	
02	1900126002	Cover	箱盖	1	
03	1900126001	Gear box body	减速箱体	1	
04	2900120001	Bearing	轴承	1	
05	1900121001	Gear	电机齿轮	1	
06	1901400001	Motor	电机	1	
07	1901000002	Electromagnetic brake	电磁刹车	1	
08	1001031003	Screw	螺钉	4	
09	1900125001	Nut	螺母	1	
10	1900104002	Screw	螺钉	2	
11	1900125002	Bolt	螺栓	5	
12	1900132001	Drive wheel	驱动轮	1	
13	1900110001	Flange	法兰	1	
14	1900105001	Seal	骨架油封	1	
15	1900128001	O-ring	O型圈	1	
16	1900112001	Sheath	套	1	
17	1900120003	Bearing	轴承	1	
18	1900112002	Sheath	套	1	
19	1900120003	Bearing	轴承	1	
20	1900101002	Flat	平键	1	
21	1900121002	Gear shaft	齿轮轴	1	
22	6001420002	Bearing	轴承	2	
23	1900121003	Gear shaft	齿轮轴	1	
24	1900101001	Flat	平键	1	
25	1900121004	Gear	齿轮	1	
26	1900127001	Snap ring	挡圈	1	

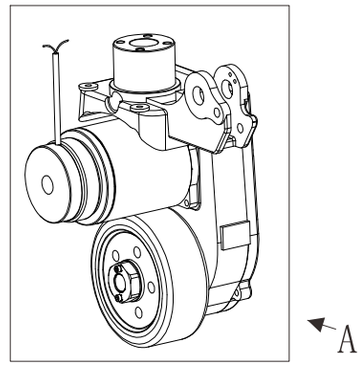

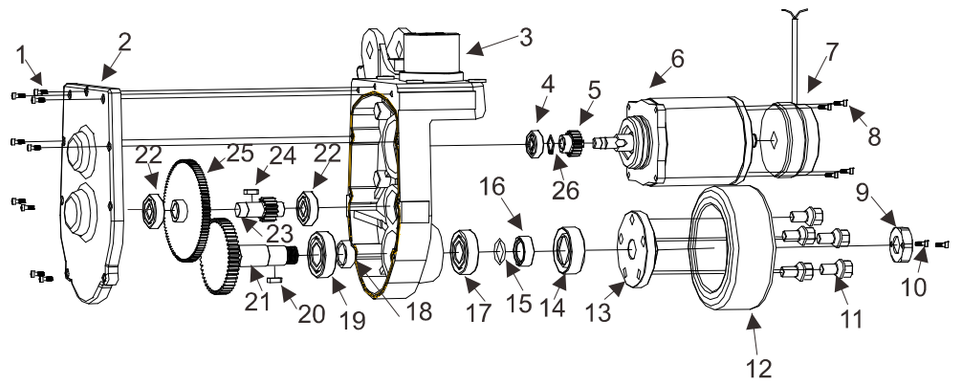

kupit-shtabeler.ru

图6/FIG.6 驱动系统/DRIVE SYSTEM

序号 Item No	图号 Part No	零部件名称 Description	件数 Q'ty	备注 Remark
01	1900520001	Bearing 轴承	1	
02	1900718001	Bracket 托架	1	
03	170g0731002	Screw 螺钉	4	
04	6000441001	Screw 螺钉	4	
05	1900908001	Cover 上罩	1	
06	1900735001	Cover plate 盖板	1	
07	1900720002	Bearing 轴承	1	
08	1000441002	Screw 螺钉	4	
09	1900909002	Cover 下罩	1	
10	1900711001	Washer 垫片	1	

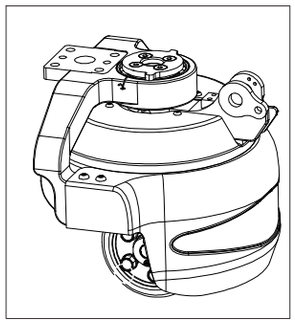

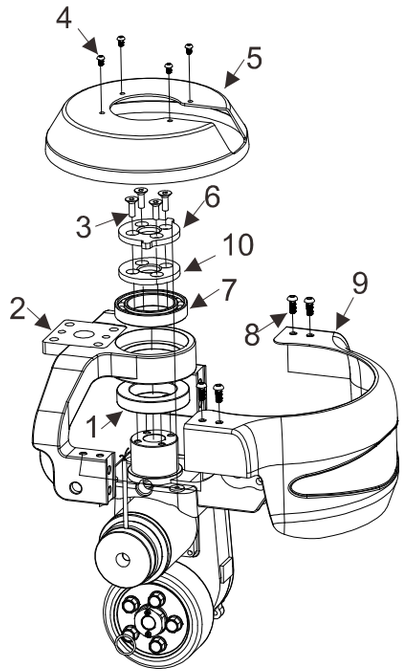

kupit-shtabeler.ru

图7/FIG.7 液压系统/HYDRAULIC SYSTEM

序号 Item No	图号 Part No	零部件名称 Description		件数 Q'ty	备注 Remark
A	1900600001	**Cylinder assembly**	油缸总成	1	
B	1900600002	**Hydraulic station**	液压站	1	
	1900600006	**Hydraulic station** (DC)	液压站	1	DC直流有刷
01	1900718001	Bracket	托架	1	
02	1900730001	Screw	螺钉	2	
03	1900718002	Switching support	开关支架	1	
04	4100731001	Screw	螺钉	2	
05	1000441007	Screw	螺钉	2	
06	1700406004	Switching	微动开关	1	
07	2000541002	Screw	螺钉	10	
08	1900618001	Support(DC)	支架	1	
	1900618002	Support	支架	1	DC直流有刷
09	1900908002	Cover	上罩	1	
10	1900407001	Emergency stop button	紧急制动开关	1	
11	1900908003	Cover	下罩	1	
12	1001020001	Screw	螺钉	4	
13	1900628001	O-ring	O型圈	1	
14	1900407003	walking controller	驱动控制器		No key 不带钥匙
	1900407004	walking controller	驱动控制器	1	Key 带钥匙
15	1900407002	Upgrade controller	起升控制器	1	No key 不带钥匙
	1900407005	Upgrade controller	起升控制器	1	Key 带钥匙
	1900407006	Upgrade controller(DC)	起升控制器	1	DC直流有刷
16	1900642001	Screw	螺钉	2	
17	1900641001	Screw	螺钉	2	
18	1900407006	DC Contractor (DC)	直流接触器	1	DC直流有刷
19	1900618003	Support (DC)	接触器安装座	1	DC直流有刷

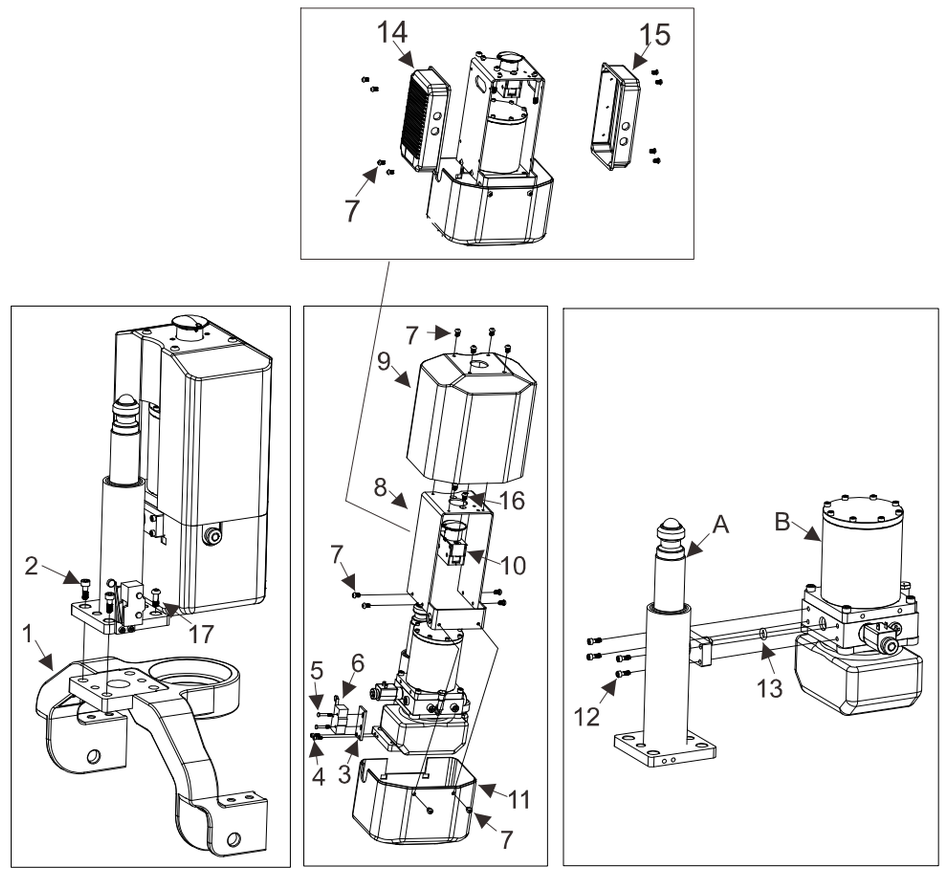

kupit-shtabeler.ru

图8/FIG.8 油缸总成/ CYLINDER ASSEMBLY

序号 Item No	图 号 Part No	零部件名称 Description		件数 Q'ty	备 注 Remark
A	**1900600001**	**Cylinder assembly**	油缸总成	**1**	
01	1900605001	Dust ring	防尘圈	1	
02	1900605002	Seal ring	密封圈	1	
03	1900605003	Supporting ring	支承环	2	

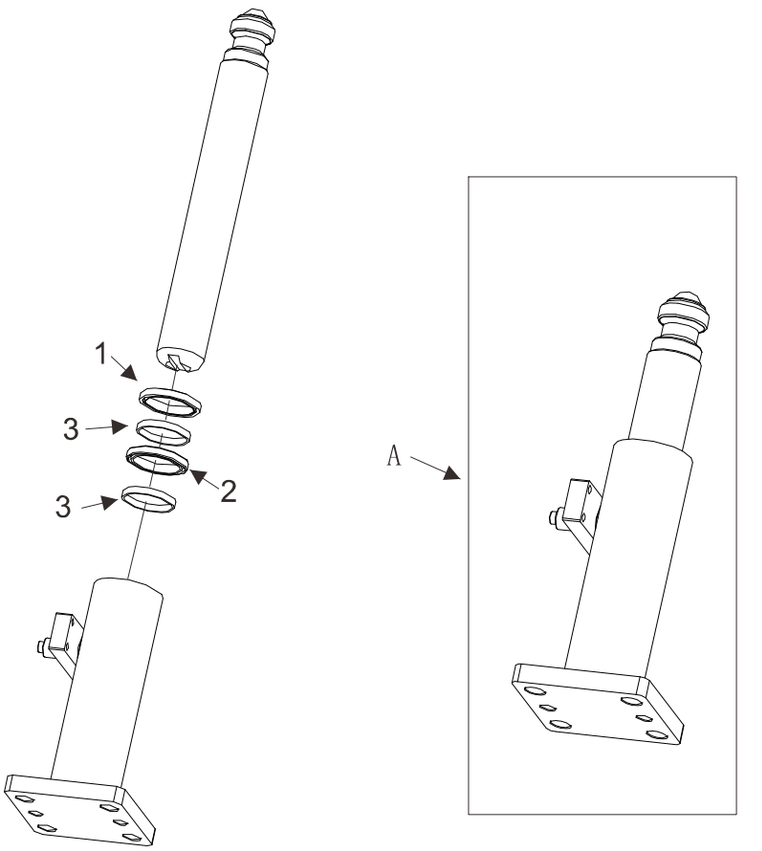

8

图9/FIG.9 液压站/ HYDRAULIC STATION

序号 Item No	图号 Part No	零部件名称 Description	件数 Q'ty	备注 Remark
A	**1900600002**	**Hydraulic station 液压站**	**1**	
	1900600006	**Hydraulic station 液压站**	**1**	DC直流有刷
01	1000339001	Nut 螺母	4	
02	1900608001	Oil tank 油箱	1	
03	2001430003	Bolt 螺栓	4	
04	1900628002	O-ring 0型圈	1	
05	1900603001	Pump 齿轮泵	1	
06	1900603002	Over valve 溢流阀	1	
07	1900631001	Screw 螺钉	4	
08	1901400002	Lift motor(Old model) 起升电机（旧型号）	1	
	1901400004	Lift motor(New model) 起升电机（新型号）	1	
	1901400005	Lift motor(DC)		DC直流有刷
09	1900607001	Electromagnetic coil 电磁线圈	1	
	1900607003	Electromagnetic coil 电磁线圈	1	DC直流有刷
10	4600603006	One-way valve 单向阀	1	
11	1900603003	Throttle valve 节流阀	1	
12	1900603004	Filtering net 过滤网	1	
13	2000637001	Washer 垫圈	1	
14	1000605005	Plug 气塞	1	

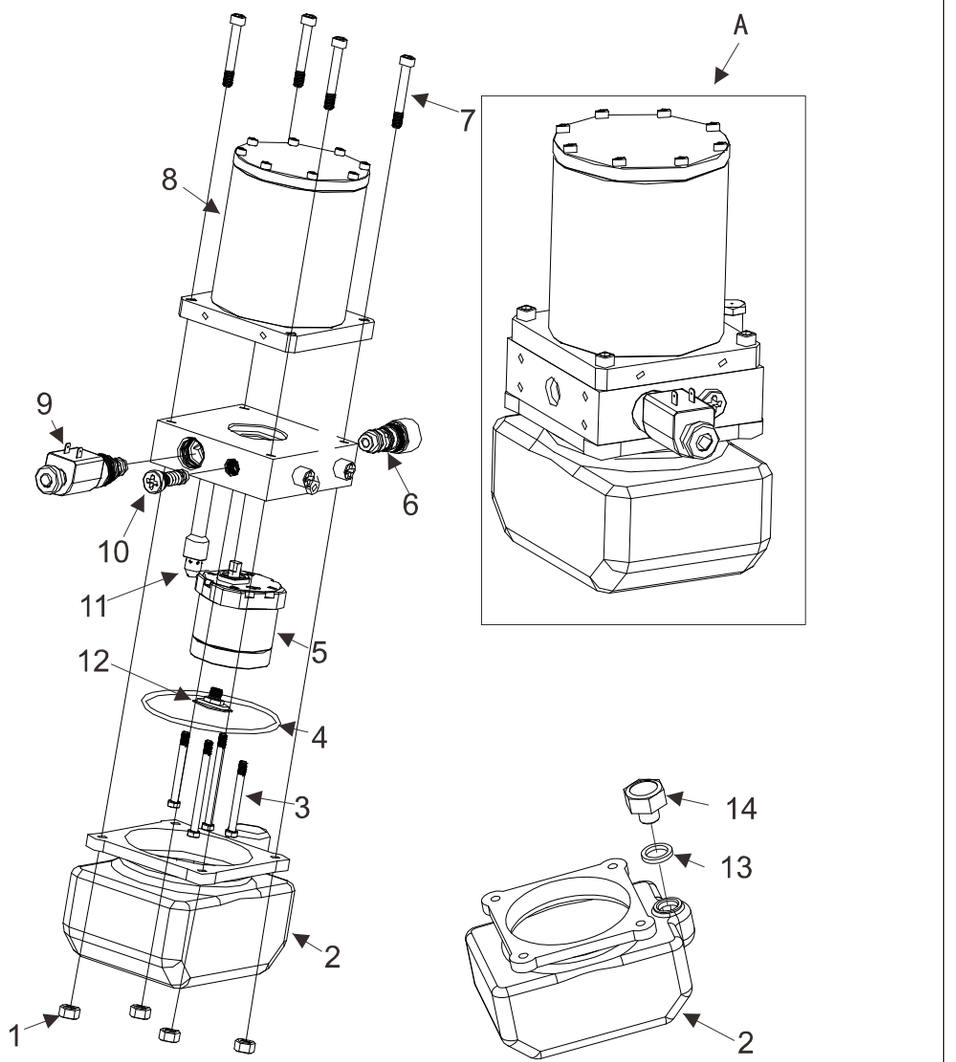

9

kupit-shtabeler.ru

图10/FIG.10 560托臂与万向轮/560 LINK&BALANCE WHEEL ASSEMBLY

序号 Item No	图号 Part No	零部件名称 Description		件数 Q'ty	备注 Remark
A	**1900723008**	**left link**	左托臂总成	**1**	
B	**1900723009**	Right link	右托臂总成	1	
	1900723012	**Link(** Lowered height 75mm**)**	托臂(低放)	**1**	Lowered height 75mm
01	1900718001	Bracket	托架	1	
02	1900713001	Axle	轴	2	
03	1900300001	Balance wheel assembly	万向轮总成	2	
04	5200731001	Screw	螺钉	4	
05	1700321001	Snap ring	挡圈	2	
06	1900720003	Bearing	轴承	2	
07	1700220003	Bearing	轴承	4	
08	1900720004	Bearing	轴承	2	
09	1900732001	Balance wheel	万向轮	2	

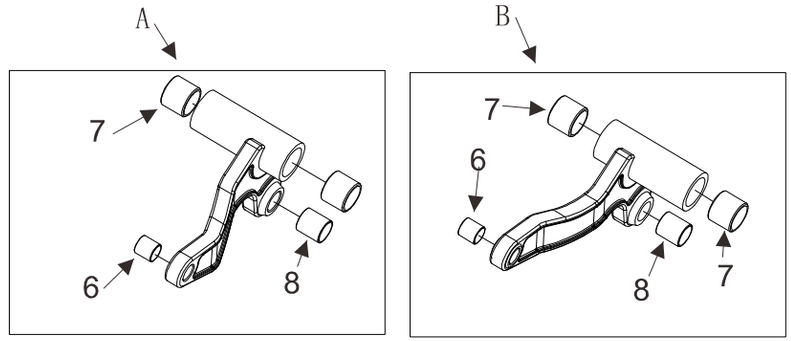

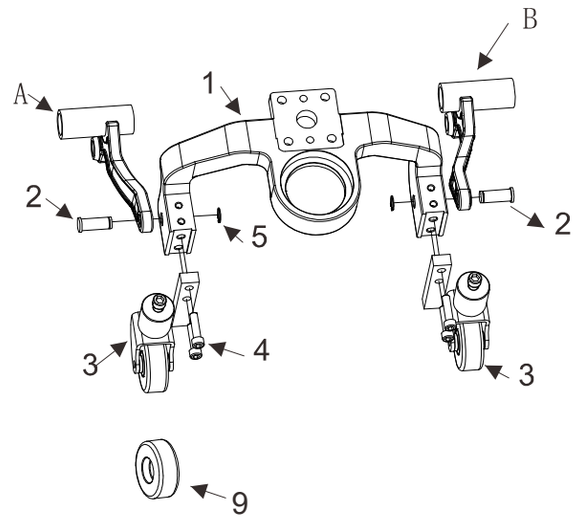

10

kupit-shtabeler.ru

图11/FIG.11 685托臂与万向轮/685 LINK&BALANCE WHEEL ASSEMBLY

序号 Item No	图号 Part No	零部件名称 Description	件数 Q'ty	备注 Remark
A	1900723010	Link(685) 托臂（685）	1	
	1900723011	Link(680,75mm) 托臂(685低放)	1	Lowered height 75mm
01	1900718001	Bracket 托架	1	
02	1900713001	Axle 轴	2	
03	1900330001	Balance wheel assembly 万向轮总成	2	
04	5200731001	Screw 螺钉	4	
05	1700321001	Snap ring 挡圈	2	
06	1900720003	Bearing 轴承	2	
07	1700220003	Bearing 轴承	4	
08	1900720004	Bearing 轴承	2	
09	1900732001	Balance wheel 万向轮	2	

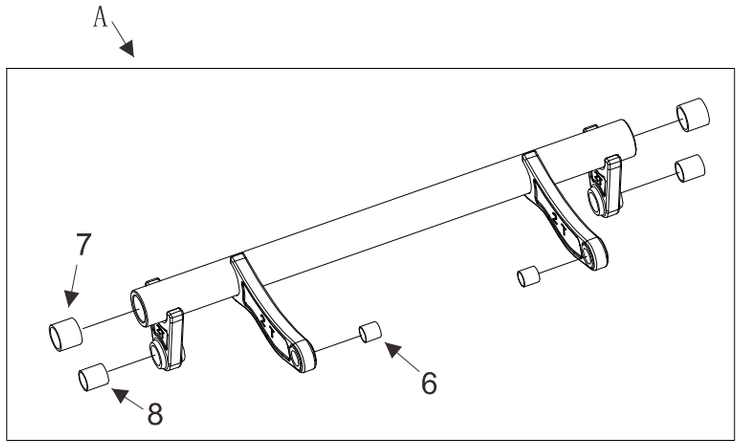

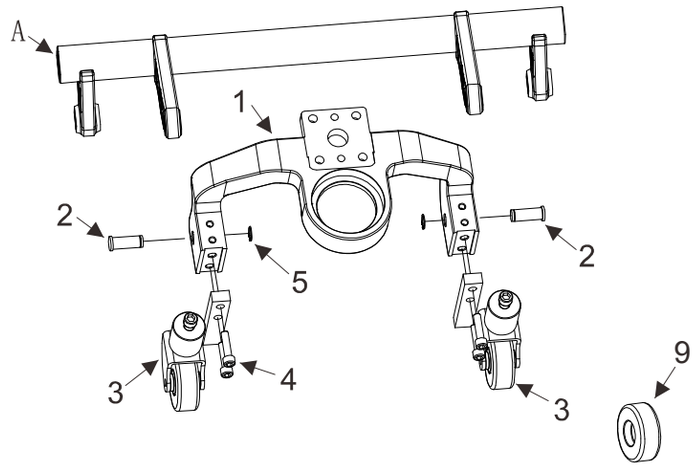

kupit-shtabeler.ru

图12/FIG.12 机架(8Ah)/FRAME(8Ah)

序号 Item No	图号 Part No	零部件名称 Description		件数 Q'ty	备注 Remark
01	1900702001	Frame(560X1150)	机架（560X1150）	1	
	1900702002	Frame(685X1150)	机架（685X1150）	1	
	1900702005	Frame(560X1150,75mm)	低放机架（560X1150）	1	Lowered height 75mm
	1900702006	Frame(685X1150,75mm)	低放机架（685X1150）	1	Lowered height 75mm
02	1901100001	Battery(8Ah)	电瓶（8Ah）	1	
03	1900704001	Screw	螺钉	4	
04	1900702003	Trestle	电瓶支架	1	
05	1700713001	Shaft	轴	2	
06	2000536001	Pin	销	6	
07	5500336001	Pin	销	2	
08	1900713002	Shaft(560)	轴（560）	2	
	1900713004	Shaft(685)	轴（685）	1	
09	1900731001	Screw	螺钉	2	
10	1900722001	Connecting rod(1150)	连杆（1150）	2	
	1900722005	Connecting rod(1200)	连杆（1200）	2	
	1900722006	Connecting rod(900)	连杆（900）	2	
	1900722010	Connecting rod(1150,75mm)	低放连杆（1150）	2	Lowered height 75mm
	1900722011	Connecting rod(1200,75mm)	低放连杆（1200）	2	Lowered height 75mm
11	1900713003	Shaft	轴	2	
12	2001427001	Snap ring	挡圈	2	
13	1700213005	Shaft	轴	2	
14	7300531002	Screw	螺钉	2	
15	1900718003	Limit block	限位块	1	
16	1901107001	Charger(220V)	充电器	1	24V/4A 国标

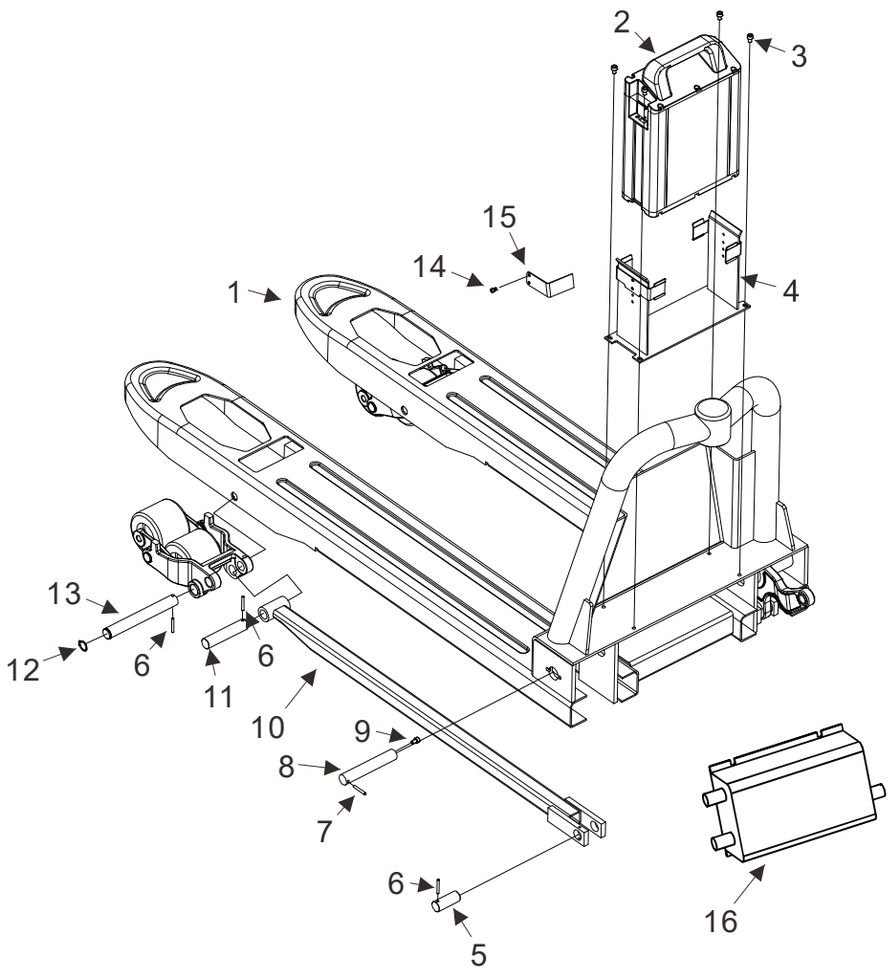

12

kupit-shtabeler.ru

图13/FIG.13 机架(12Ah/16Ah)/FRAME(12Ah/16Ah)

序号 Item No	图号 Part No	零部件名称 Description	件数 Q'ty	备注 Remark
01	1900702001	Frame(560X1150) 机架（560X1150）	1	
	1900702002	Frame(685X1150) 机架（685X1150）	1	
	1900702005	Frame(560X1150,75mm) 低放机架（560X1150）	1	Lowered height 75mm
	1900702006	Frame(685X1150,75mm) 低放机架（685X1150）	1	Lowered height 75mm
02	1901100003	Battery(12Ah) 电瓶（12Ah）	1	
	1901100002	Battery(16Ah) 电瓶（16Ah）	1	
03	1900704001	Screw 螺钉	4	
04	1900702004	Trestle 电瓶支架	1	
05	1700713001	Shaft 轴	2	
06	2000536001	Pin 销	6	
07	5500336001	Pin 销	2	
08	1900713002	Shaft(560) 轴（560）	2	
	1900713004	Shaft(685) 轴（685）	1	
09	1900731001	Screw 螺钉	2	
10	1900722007	Connecting rod(1150) 连杆（1150）	2	
	1900722008	Connecting rod(1200) 连杆（1200）	2	
	1900722009	Connecting rod(900) 连杆（900）	2	
	1900722012	Connecting rod(1200,75mm) 低放连杆（1200）	2	Lowered height 75mm
11	1900713003	Shaft 轴	2	
12	2001427001	Snap ring 挡圈	2	
13	1700213005	Shaft 轴	2	
14	7300531002	Screw 螺钉	2	
15	1900718004	Limit block 限位块	1	
16	1901107002	Charger(220V) 充电器	1	24V/8A 国标

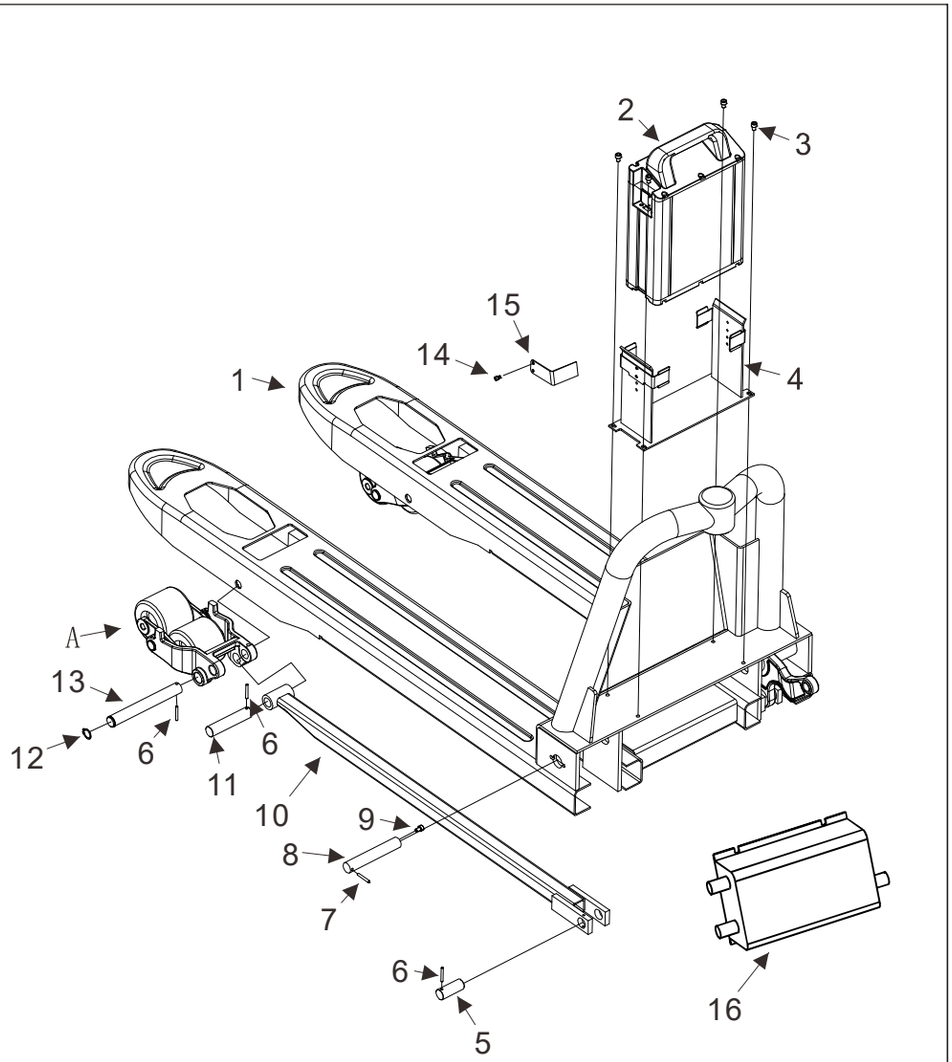

13

kupit-shtabeler.ru

图14/FIG.14 双轮总成/DOUBLE WHEEL ASSEMBLY

序号 Item No	图 号 Part No	零部件名称 Description	件数 Q'ty	备 注 Remark
01	1900302001	Wheel fork 轮架	1	
02	1700332002	Loading wheel 轮子	2	
03	1700314001	Axle sleeve 轴套	2	
04	1900320001	Bearing 轴承	4	
05	1700312001	Cushion 垫套	4	
06	1700325001	Screw 螺钉	2	
07	1700302006	Plate 夹板	2	
08	1900520001	Bearing 轴承	2	
09	4901337001	Washer 垫圈	2	

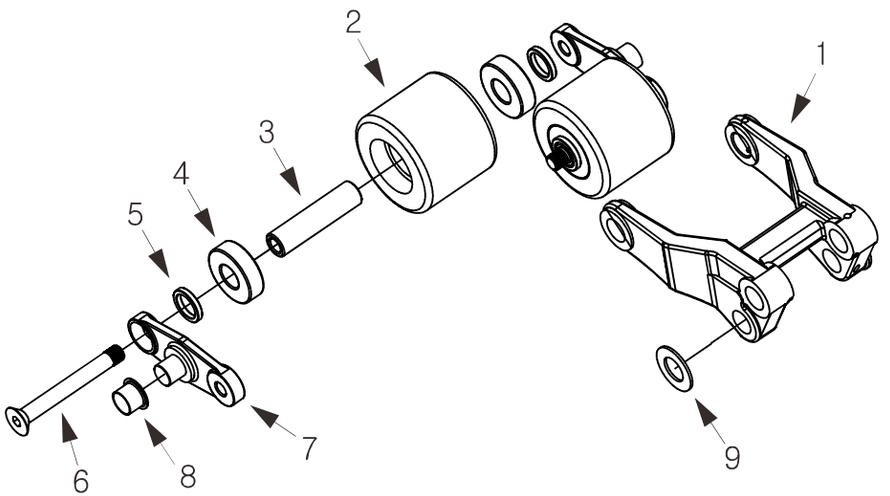

kupit-shtabeler.ru

单轮总成/SINGLE WHEEL ASSEMBLY

序号 Item No	图　号 Part No	零部件名称 Description	件数 Q'ty	备　注 Remark
01	1700302008	Wheel fork 轮架	1	
02	1700332005	Loading wheel 轮子	1	
03	1700313001	Shaft 轴	1	
04	1900320001	Bearing 轴承	2	
05	1001036001	Pin 销	1	

